京都伝統産業ふれあい館展示改修制作業務設計図

NO.	図面名称	NO.	図面名称	NO.	図面名称	NO.	図面名称
基-00	表紙・図面リスト	造-01	造作プロット図	グ-00	グラフィックリスト	電-01	分電盤結線図・調光システム図
基-01	付近見取図・配置図	造-02	造作詳細図01	グ-01	グラフィックプロット図	電-02	コンセント　設備配線図
基-02	展示構成表01	造-03	造作詳細図02	グ-02	グラフィック図01	電-03	天井照明　設備配線図
基-03	展示構成表02	造-04	造作詳細図03	グ-03	グラフィック図02	電-04	造作照明　設備配線図
基-04	仕上表	造-05	造作詳細図04	グ-04	グラフィック図03	電-05	照明器具姿図（参考図）
基-05	撤去図01	造-06	造作詳細図05	グ-05	グラフィック図04		
基-06	撤去図02	造-07	造作詳細図06	グ-06	グラフィック図05	パ-1	パーツ図
		造-08	造作詳細図07	グ-07	グラフィック図06		
意-01	平面図	造-09	造作詳細図08	グ-08	グラフィック図07	参-00	イメージパース・スケッチ表紙
意-02	天井伏図	造-10	造作詳細図09	グ-09	グラフィック図08	参-01	イメージパース・スケッチ01
意-03	床伏図	造-11	造作詳細図10	グ-10	グラフィック図09	参-02	イメージパース・スケッチ02
意-04	手しごと回廊平面詳細図01	造-12	造作詳細図11	グ-11	グラフィック図10	参-03	イメージパース・スケッチ03
意-05	手しごと回廊平面詳細図02	造-13	造作詳細図12	グ-12	グラフィック図11	参-04	イメージパース・スケッチ04
意-06	キープラン	造-14	造作詳細図13	グ-13	グラフィック図12	参-05	イメージパース・スケッチ05
意-07	展開図01	造-15	造作詳細図14	グ-14	グラフィック図13	参-06	イメージパース・スケッチ06
意-08	展開図02	造-16	造作詳細図15	グ-15	グラフィック図14	参-07	イメージパース・スケッチ07
意-09	展開図03	造-17	造作詳細図16				
意-10	展開図04	造-18	造作詳細図17	映-01	映像プロット図		
		造-19	造作詳細図18	映-02	映像コンテンツ・システム図01		
				映-03	映像コンテンツ・システム図02		
				映-04	映像コンテンツ・システム図03		
				映-05	映像コンテンツ・システム図04		
				映-06	映像コンテンツ・システム図05		

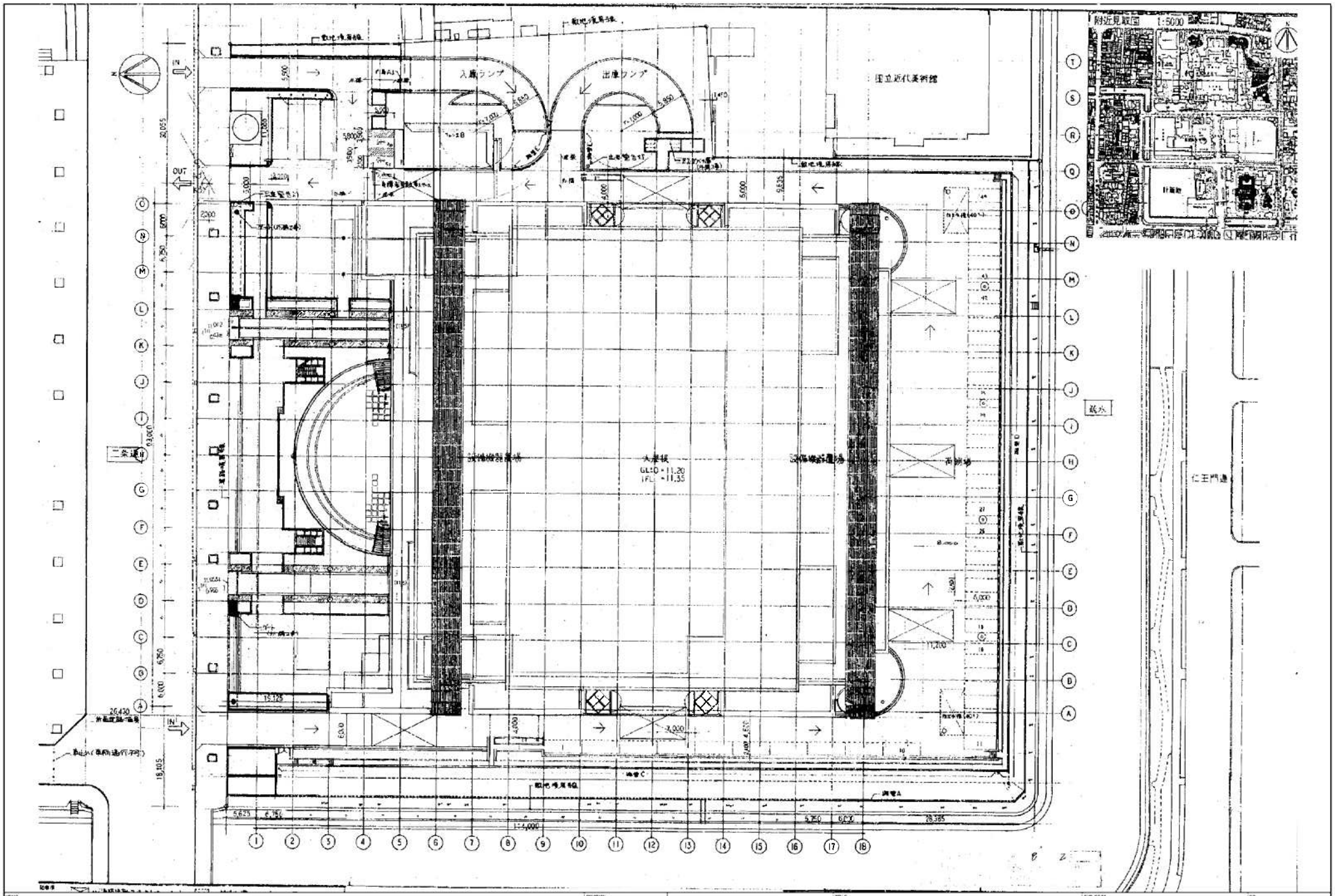
附近見取図 1:5000
入庫ランプ
出庫ランプ
国立近代美術館
IN
OUT
二条通
仁王門通
大屋根
GL±0 = 11.20
FFL = 11.35
展示
MEMO
REVISION
TITLE
京都伝統産業ふれあい館展示改修制作実施設計図
DRAWN
DESIGNED
CHECKED
SUBJECT
付近見取図・配置図
DATE
2018.12
SCALE
NO
基-01

	ゾーンテーマ	ゾーン内容	展示テーマ	展示のねらい	展示手法	備考欄
1	**エントランス**		**エントランス**	新規エントランスに誘導サインとエントランスゲートを設けることで、新規エントランスの外部からの視認性を上げます。	・D－2 D－20 館外誘導サイン(グラフィック含む) ・D－1 エントランスゲート	
2	**導入展示**	季節展示やガイダンス映像などによって来館者に京都と伝統工芸品に関する概要を紹介します。	**京都の伝統産業**	季節のおもてなし展示や京都の伝統的な面と現代的な面の両面を紹介するガイダンス映像などによって来館者に京都と伝統工芸品に関する概要を紹介し、来館者の展示室内への期待感を盛り上げます。	・AV-1「伝統産業ガイダンス」	80インチ
			長く深い歴史に培われた"伝統の技"		・AV-2「匠の技」	43インチ
			柔軟に時の流れを映す"先進性"		・AV-3「伝統産業ニューウェイブ」	43インチ
3	**受付**		**コミュニケーションカウンター**	施設の有料化に伴う対応、また館内やイベント等の案内を行う人員を配置することで新たに対面環境を整えます。	・D－6 受付カウンター	
4	**産地周遊info.**	展示空間の見学を終えた来館者が、興味を持った各工芸品の産地などを検索して観光に行けるよう周遊サポートを行います。	**産地周遊info.**	各工芸品に関する情報や産地などを検索し、産地までの案内が表示される多言語対応のデジタルサイネージを設置して来館客の広域観光をサポートします。	・D－7 産地周遊案内什器 ・AV－3「産地周遊info」 ・各種パンフレット	
5	**特集展示**	テーマ主題に合わせた展示を展開		テーマ主題に合わせた展示を展開	・D－8 企画展示壁面 ・D－17、D－19 展示ケース ・解説キャプション・ラベル	
6	**常設展示**	京都市指定の伝統産業製品74品目を横羅し一同に紹介する展示や、体験・販売を行う展示、逸品を集めた展示など、館保有の伝統産業製品をカテゴリー別に分類し、カテゴリーごとに異なる展示手法によりあらゆる角度から伝統産業製品を紹介することで、来館者の購買意欲を高めます。	**手しごと回廊**	74品目の伝統工芸品を【雅・華】、【神仏・慶事】、【芸能・武芸】、【市井・起居】の4つのカテゴリーに分け、長手壁面にて一同に展示します。	・D－9 手しごと回廊展示壁面 ・D－10 展示解説パネル ・D－11 情報検索タッチモニター ・G－2－2～5 コーナータイトル ・G－2－6 常設展示解説パネル ・AV－4「情報検索タッチモニター」	
			京もの百華	各産業製品の制作過程の状態のものなどを触れる体験展示や、季節ごとの商品展開を行う販促展示をモジュール什器にて行います。		
			"京もの"のある暮らし	"伝統的"と"現代的"の2つのカテゴリーに分け、それぞれのライフスタイルの中で伝統産業製品がどのように活かされるかを展示・紹介することで来館者に"京もの"のある暮らしをイメージしやすいものとします。		
			実演展示	職人さんの実演ブースを1人すつの可動式ユニットにすることで展示室内の様々な場所での実演を可能にします。		
			舞妓舞台	既存の舞妓舞台の機能を保持しつつ、分割・移動が容易にできる仕様にすることでフレキシブルな展示レイアウトに対応できるものとします。	・D－16 舞妓舞台	
			京もの逸品ギャラリー	既存展示において、他の展示品と同列に並んでいた歴史的な価値を持つ展示品や高価な展示品、またデザインの優れた展示品を集めて展示することで京都の伝統工芸が持つ格調高い世界観を来館者に感じてもらいます。	・D－17 展示ケース ・D－18 展示台 ・G－2－8 コーナーサイン	
7	**イベントルーム**	イベントルームは既存のものを維持し、イベントルーム前の既存什器の撤去やデジタルサイネージの設置、扉のガラス張化を行うことで、以前より多くの方に体験イベントに参加していただきます。	**イベントルーム**	来館者の方が簡単な工芸品づくりなどの体験イベントに参加してもらい、思い出とともに持ち帰ってもらいます。	・AV－5「イベントルーム案内サイネージ」	

REMARK	REVISION	TITLE 京都伝統産業ふれあい館展示改修制作業務設計図		展示構成表01	NO. 基-02
		DRAWN	DESIGNED	CHECKED	DATE 2018.12	SCALE —

手しごと回廊

展示内容：・常設展示（京都市指定の74品目の伝統産業製品を市井の文化、雅の文化、祈りの文化、芸能の文化に分類し、展示を行う）

【市井の文化】
（生活文化、つましい明け暮れ、巧みの営み系）
京漆器、京指物、京焼・清水焼、京石工芸品、京表具、京陶人形、京刃物、京銘竹、北山丸太、京印章、京袋物、京竹工芸、造園、伝統建築、額看板、菓子木型、金箔細工、唐紙、きせる、京瓦、京真珠細、京足袋、京畳表、京丸うちわ、京和傘、嵯峨面、茶筒、提燈、帆布製カバン、伏見人形、京こま、清酒、京漬物、京料理

【雅の文化】
（京都らしい華やかな工芸美系）
西陣織、京鹿の子絞り、京友禅、京小紋、京菓子、京料理、京くみひも、京繍（ぬい）、京黒紋付染、京房ひも・撚ひも、京うちわ、京人形、京都の金属工芸品、京象嵌、京七宝、京の色紙短冊・和本帖、京版画、京すだれ、工芸菓子、薫香、かつら、かるた、京つげくし、截金、花かんざし、結納飾・水引工芸

【祈りの文化】
（仏教、神事・・かかる季節行事系）
京仏壇、京仏具、京たたみ、京の神祇装束・調度品、珠数、念珠玉、和蝋燭

【芸能の文化】
（伝統芸能や装飾武具系）
京扇子、尺八、三味線、調べ緒、能面、邦楽器絃、京弓、矢

特集展示コーナー2
展示内容：テーマ展示、シーン展示など

京もの百華
展示内容：
体験展示と販促展示をユニット什器にて展開

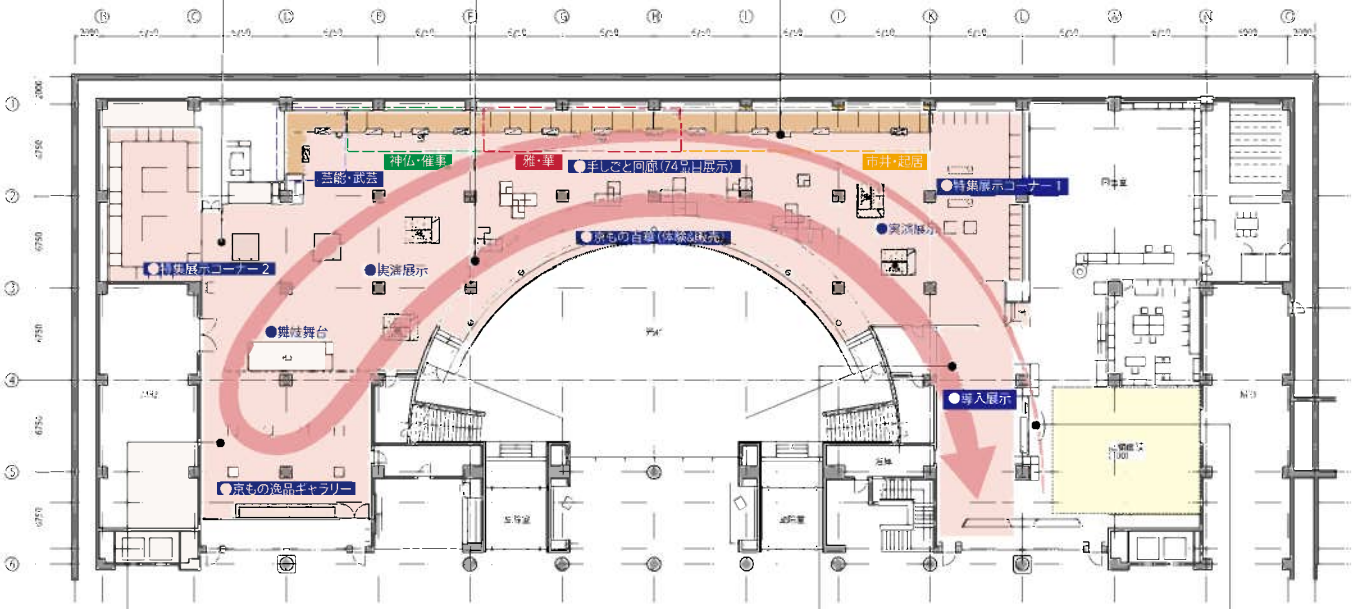

京もの逸品ギャラリー
展示内容：
価値ある"京もの"をケースにて逸品展示

導入展示
展示内容：下記の項目を映像等を用いて紹介
(1)京都の伝統産業
(2)長く深い歴史に培われた"伝統の技"
(3)柔軟に時の流れを映す"先進性"

産地周遊案内
機能：
・全国の伝統産業会館の紹介
・京都市内の各伝統産業製品の産地紹介

凡例
- 館内導線
- 展示ゾーン
- ショップ

業務区分・仕上表【建築・内装】

階数・ゾーン名称			内装材への制限	工種	レベル・高さ		部位 仕上りレベル	仕様	材料品番(同等品以上)	備考
B1F	展示室	導入展示	下地 準不燃 仕上 準不燃	建築・内装	床仕上レベル 既存FLレベル (タイルカーペット貼替え) 天井高 CH4500	床	FL±0	RC+TC		
						巾木	—	WB		
						壁	—	LGS+GB-Rt12.5*t12.5+左官仕上		
						天井	FL+4500	ルーバー□126(既存)		
		特集展示コーナー1	下地 準不燃 仕上 準不燃	建築・内装	床仕上レベル 既存FLレベル (タイルカーペット貼替え) 天井高:CH4500	床	FL±0	RC+TC		
						巾木	—	WB		
						壁	—	LGS+GB-Rt12.5*クロス貼		
						天井	FL+4500	ルーバー□126(既存)		
		手しごと回廊	下地 準不燃 仕上 準不燃	建築・内装	床仕上レベル 既存FLレベル (タイルカーペット貼替え) 天井高 CH4500	床	FL±0	RC+TC		
						巾木	—	WB		
						壁	—	LGS+GB-Rt12.5+タイル貼、LGS+GB-Rt12.5*左官仕上		
						天井	FL+4500	ルーバー□126(既存)		
		京もの百華	下地 準不燃 仕上 準不燃	建築・内装	床仕上レベル 既存FLレベル (タイルカーペット貼替え) 天井高:CH3375	床	FL±0	RC+TC		
						巾木	—	WB		
						壁	—	—		
						天井	FL+3375	岩綿吸音板(既存)		
		特集展示コーナー2	下地 準不燃 仕上 準不燃	建築・内装	床仕上レベル 既存FLレベル (タイルカーペット貼替え) 天井高:CH4500	床	FL±0	RC+TC		
						巾木	—	WB		
						壁	—	—		
						天井	FL+4500	ルーバー□126(既存)		
		京もの逸品ギャラリー	下地 準不燃 仕上 準不燃	建築・内装	床仕上レベル 既存FLレベル (タイルカーペット貼替え) 天井高:CH4500	床	FL±0	RC+TC		
						巾木	—	WB		
						壁	—	LGS+GB-Rt12.5+t12.5+クロス貼、左官仕上		
						天井	FL+4500	ルーバー□126(既存)		
	共用部	廊下	下地:不燃 仕上:不燃	建築・内装	床仕上レベル 既存FLレベル 天井高 CH3375.4500	床	FL±0	RC+石貼(既存)		
						巾木	—			
						柱	—	LGS+□-30×50 t1.6、□-30×70 t1.6 化粧フィルム貼		
						天井	FL+3375/4500	LGS+GB-Rt12.5+t12.5+塗装仕上(既存)		

略号・略称リスト

SHT-1

鉄鋼・コンクリート等	ST	鋼		GB-NC	不燃積層せっこうボード	木材	GNB	配向性ストランドボード		OS	オイルステイン塗装		ガラス用化粧フィルム	ガラス用粘着剤付き化粧フィルム
	SUS	ステンレス鋼		GB-L	せっこうラスボード		LVL	単板積層材		着色	着色剤による木部素地や金属などへの着色処理		アルミ 複合板	アルミ 樹脂複合板
	AL	アルミニウム		GB-D	化粧せっこうボード		MDF	メラミン樹脂含浸塗装		MVO	アクリル樹脂系非水分散形塗料塗装		M	マーキングフィルム
	LGS	軽量鉄骨		GB-R-H	吸放湿せっこうボード		AUBE	アクリル樹脂塗料塗装		EP	耐候性塗料塗装			
	CB	コンクリートブロック		GB-D-H	吸放湿化粧せっこうボード		SOP	合成樹脂調合ペイント 塗装		WP	木材保護塗料塗装			
	ALC	軽量気泡コンクリートパネル		GB-P	吸音用あな開きせっこうボード		EP	合成樹脂エマルションペイント 塗装		PC	粉体塗装			
	ECP	押出成形セメント板	無機質系ボード類	BR	ロックウール化粧吸音板		EP-G	つや有り合成樹脂エマルションペイント 塗装	各種仕上げ	VS	ビニル床シート			
せっこうボード等	GB-R	せっこうボード		VS	火山性ガラス質複層板(VSボード)		EP-T	合成樹脂エマルション模様塗料塗装		VT	ビニル床タイル			
	GB-R-H	普通硬質せっこうボード		FK	けい酸カルシウム板(タイプ2)		CL	クリアラッカー塗装		ST	ゴム床タイル			
	GB-S	シージングせっこうボード		ポリ合板	ポリエステル化粧合板		UC	ウレタン樹脂ワニス塗装		CP	タフテッドカーペット			
	GB-F	強化せっこうボード		MFT	ミディアムデンシティファイバーボード		LE	ラッカーエナメル塗装		TC	タイルカーペット			
	GB-St-A / GB-St-B	構造用せっこうボード(A種 / B種)		HB	ハードファイバーボード		UE	ウレタン樹脂エナメル塗装		化粧フィルム	粘着剤付き化粧フィルム			

REV	REVISION	TITLE 京都伝統産業ふれあい館展示改修制作業務設計図	SUBJECTS 仕上表		NO. 基-04
		DRAWN / DESIGNED / CHECKED	DATE 2018.12	SCALE —	

イベントルーム、常設展示場1-2
床　：
巾木：
壁　：壁面造作撤去(イベントルーム壁面含む)
天井：
備考：天井造作撤去(スプリンクラー含む)

常設展示場1-3
床　：
巾木：
壁　：アルミ仕上げ撤去
天井：
備考：展示台撤去

常設展示場1-4
床　：石台撤去
巾木：
壁　：
天井：天吊り木工作撤去
備考：実演展示台撤去

常設展示場2
床　：
巾木：
壁　：
天井：展示台天井撤去
備考：展示台撤去

常設展示場2
床　：
巾木：
壁　：アルミ仕上げ撤去
天井：天吊りボーダー撤去×４本
備考：モニターBOX、ガラスフェンス撤去

常設展示場3-1
床　：
巾木：
壁　：壁撤去（天井まで）
天井：展示台天井撤去
備考：展示台撤去

常設展示場3-2
床　：石台撤去
巾木：
壁　：
天井：天吊り木工作撤去
備考：実演展示台撤去

図書室
床　：既存のまま
巾木：既存のまま
壁　：既存のまま
天井：既存のまま
備考：家具、壁面外周部本棚撤去
（ゲートは電気設備工事にて撤去）

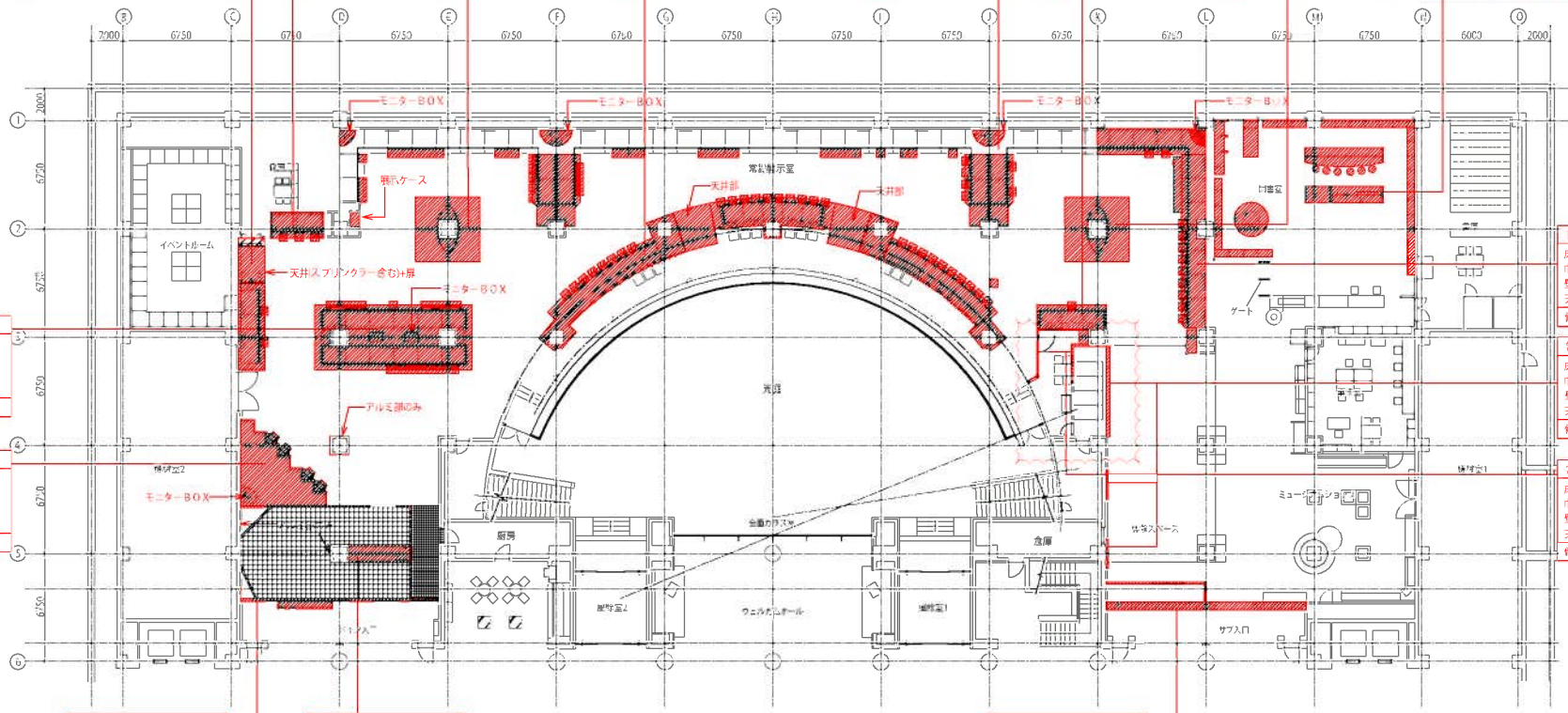

常設展示場1-1
床　：
巾木：
壁　：
天井：下がり天井撤去
備考：展示台撤去、モニターBOX撤去

プロローグ3
床　：石板・砂利撤去
巾木：既存のまま
壁　：アルミ仕上げ撤去
天井：天吊りボーダー撤去
備考：モニターＢＯＸ撤去

常設展示場3-4
床　：
巾木：
壁　：壁面木建具、パネル撤去
天井：
備考：

常設展示場3-5
床　：
巾木：
壁　：壁撤去（天井まで）
天井：
備考：シンク撤去

プロローグ2
床　：
巾木：
壁　：町家風壁面撤去
天井：既存のまま
備考：

プロローグ1
床　：仕上げ材撤去
巾木：既存のまま
壁　：アルミ仕上げ撤去(柱含む)
天井：天吊りボーダー撤去
備考：坪庭撤去

エピローグ
床　：
巾木：
壁　：町家風壁面撤去
天井：既存のまま
備考：

造作等撤去範囲

地下1階　ふれあい館撤去平面図　S=1/150

REVISION	TITLE 京都伝統産業ふれあい館展示改修制作支援設計業			DWG NO. 撤去図01	NO. 基-05
	DRAWN	REVISED	CHECKED	DATE 2018. 12	SCALE —

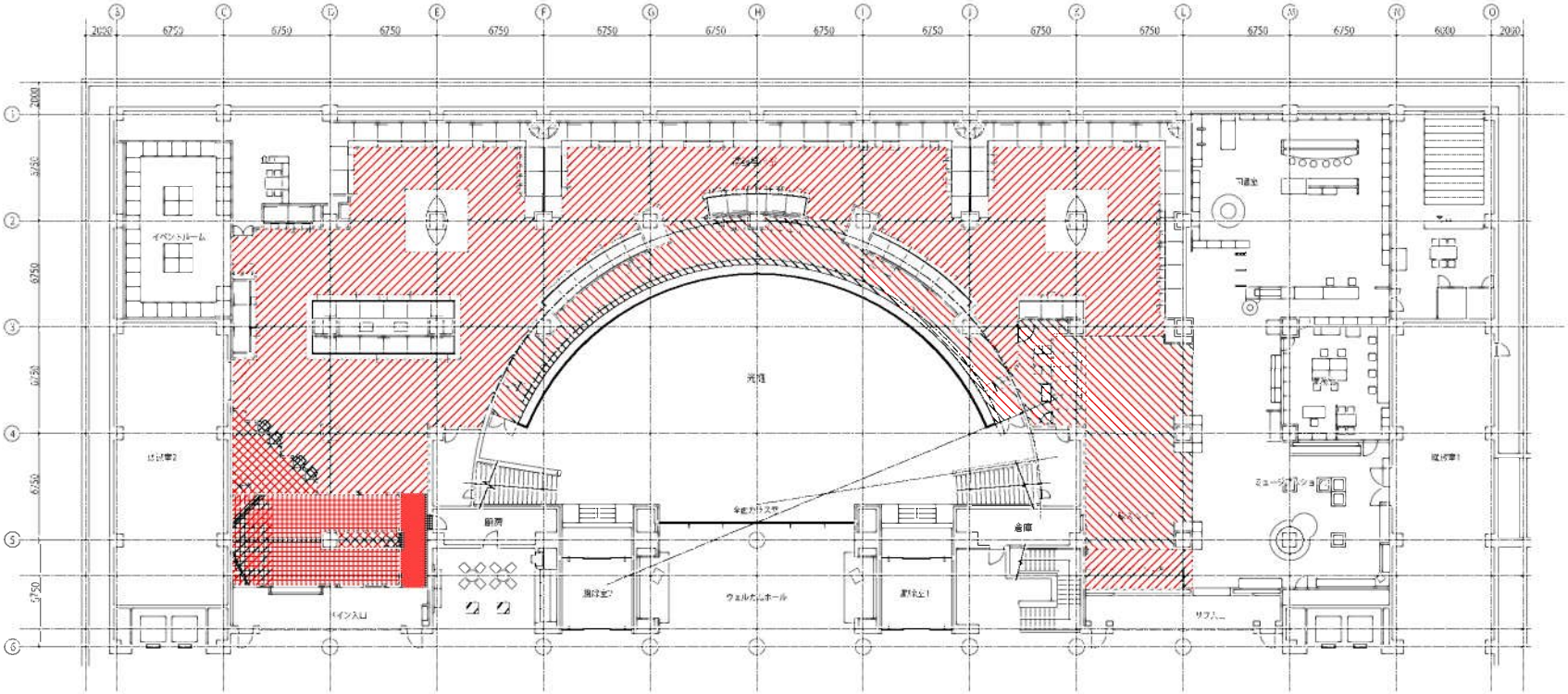

床材撤去凡例

- タイルカーペット撤去
- ビニルタイル貼撤去
- 300角　玄昌石貼撤去
- 150角　タイル貼撤去
- 300角　玄昌石貼＋タイルカーペット撤去
- 那智黒石敷き t100撤去

地下1階　ふれあい館床材撤去平面図　S=1/150

REVISION	TITLE 京都伝統産業ふれあい館展示改修設計業務設計図			DRAWING 撤去図02	基-06
	DRAWN	DESIGNER	CHECKED	DATE 2018. 12.	SCALE —

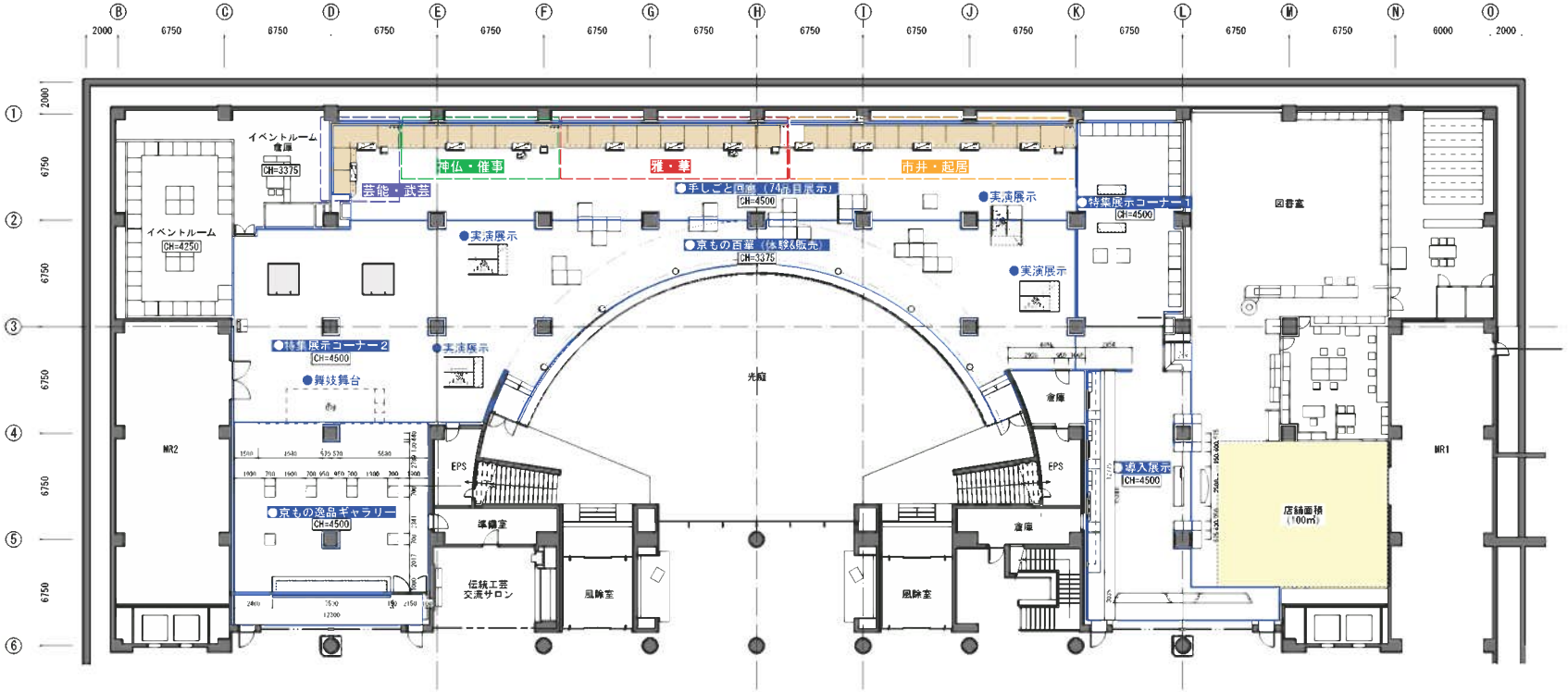

展示面積表

展示ゾーン名称	面積（㎡）
導入展示	131.7
企画展示	83.8
手しごと回廊（74品目展示）	286.0
京もの百華（体験&販売）	276.8
“京もの”のある暮らし	158.4
京もの逸品ギャラリー	153.5
合計	1090.2

MEMO	REVISION	TITLE	SUBJECT	No.
		京都伝統産業ふれあい館展示改修制作業務設計図	平面図	意-01
		DRAWN / DESIGNED / CHECKED	DATE 2018.12 / SCALE A3=1:300	

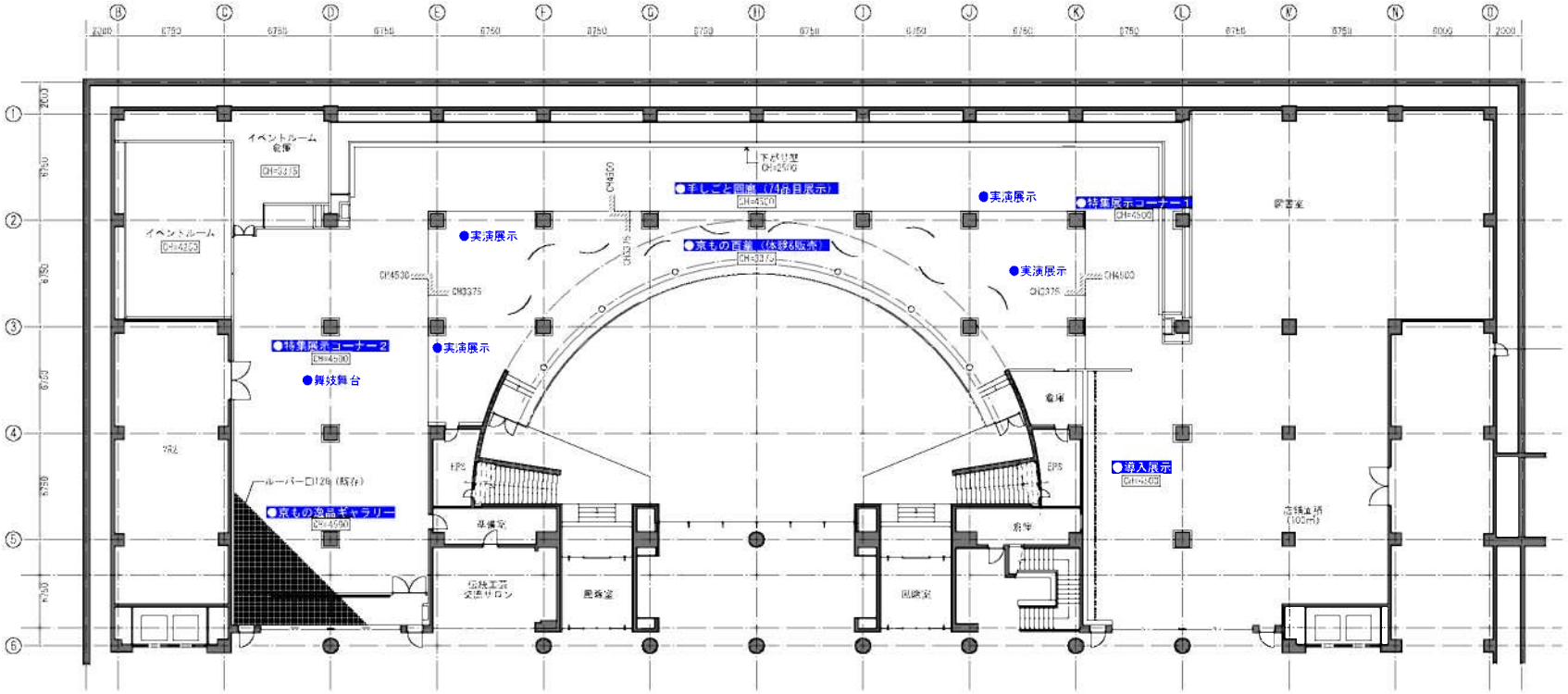
●手しごと回廊（74点展示）
●実演展示
●特集展示コーナー1
●実演展示
●京もの百選（体験&販売）
●実演展示
●特集展示コーナー2
●実演展示
●舞妓舞台
●京もの逸品ギャラリー
●導入展示
イベントルーム
イベントルーム
倉庫
EPS
EPS
準備室
倉庫
倉庫
倉庫

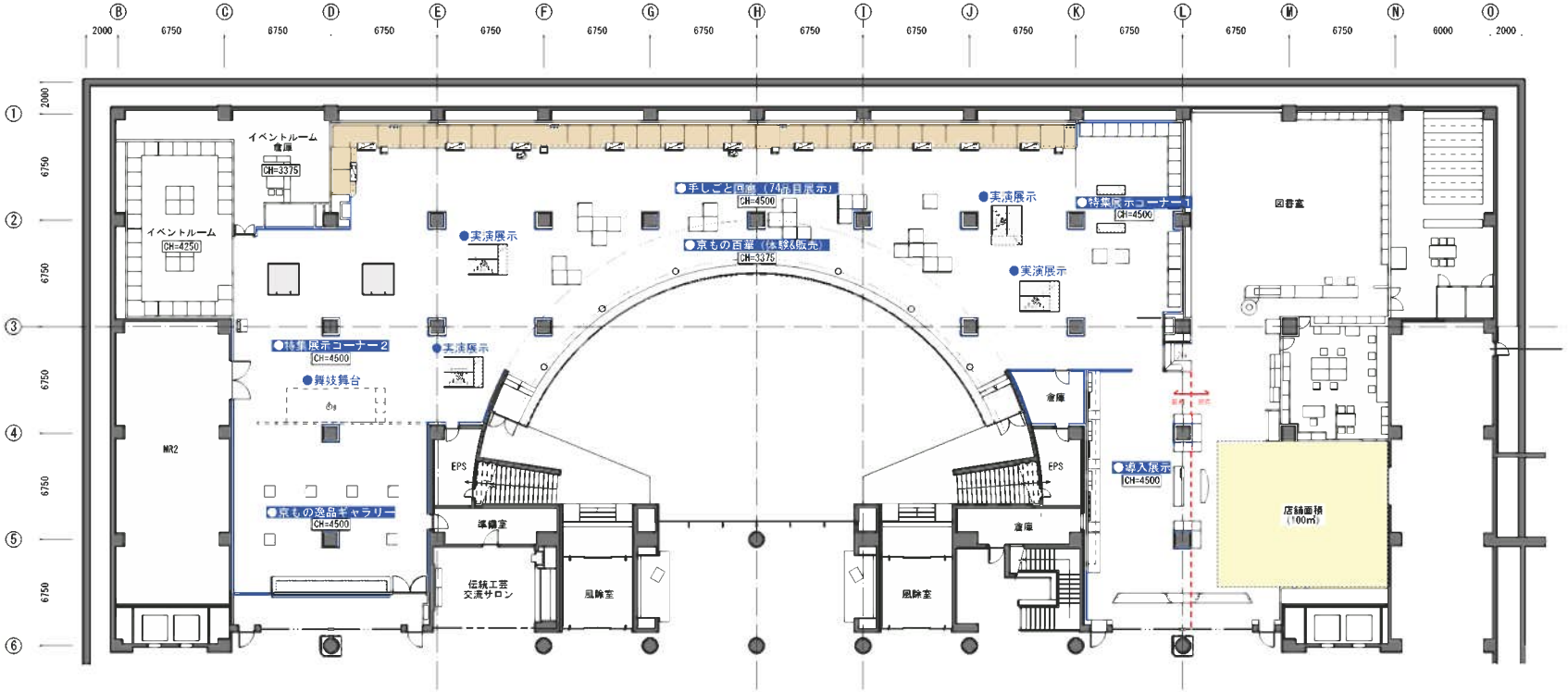

巾木

MEMO	REVISION	京都伝統産業ふれあい館展示改修制作業務設計図	床伏図	意-03
		DRAWN / DESIGNED / CHECKED	DATE 2018.12 / SCALE A3=1:300	

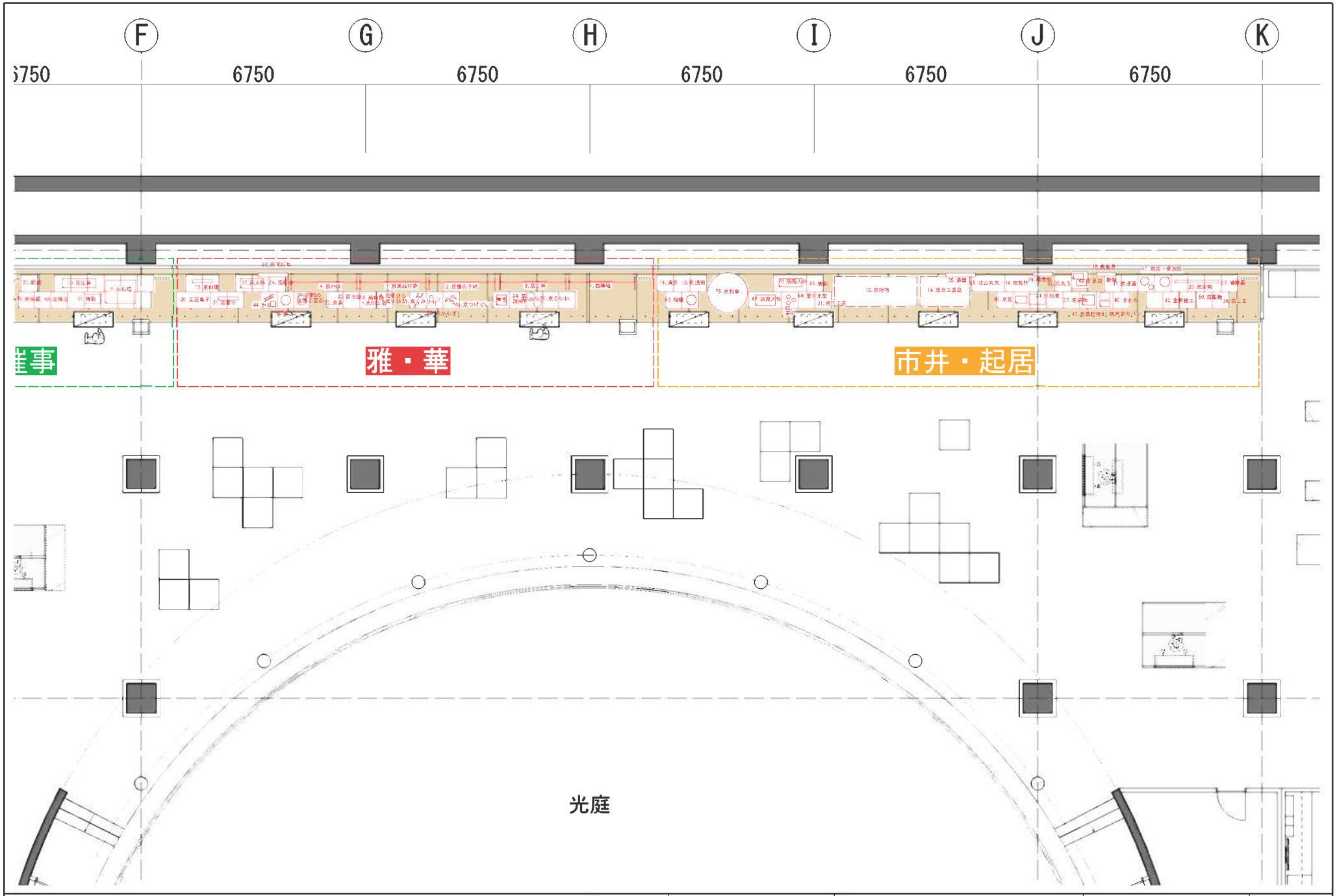

NAME	REVISION	京都伝統産業ふれあい館展示改修制作業務設計図		手しごと回廊平面詳細図01	意-04
		DRAWN / DESIGNED / CHECKED		DATE 2018.12 / SCALE A3=1:100	

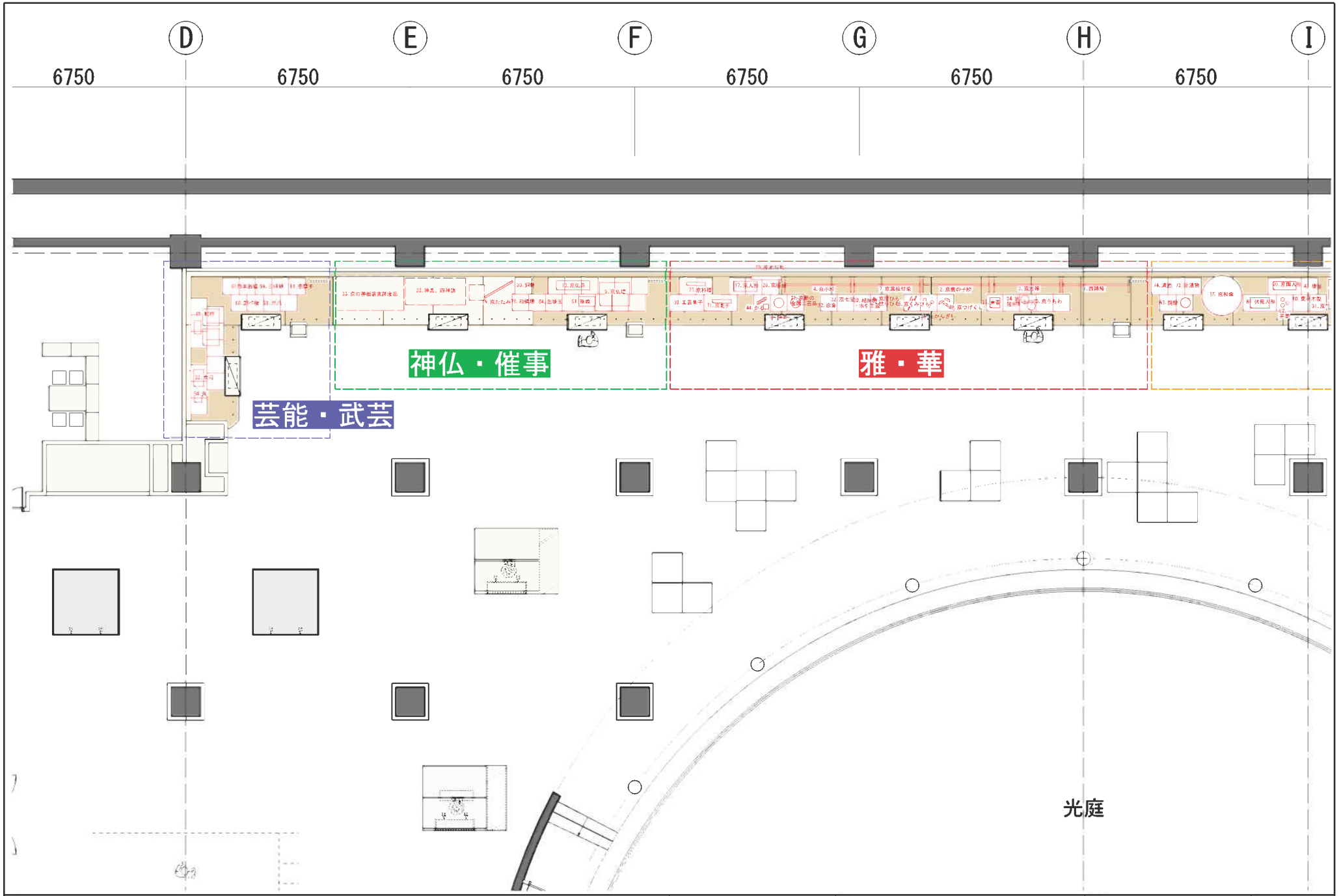

NAME	VERSION	京都伝統産業ふれあい館展示改修制作業務設計図	手しごと回廊平面詳細図02	意-05
		DRAWN / DESIGNED / CHECKED	DATE 2018.12 / SCALE A3=1:100	

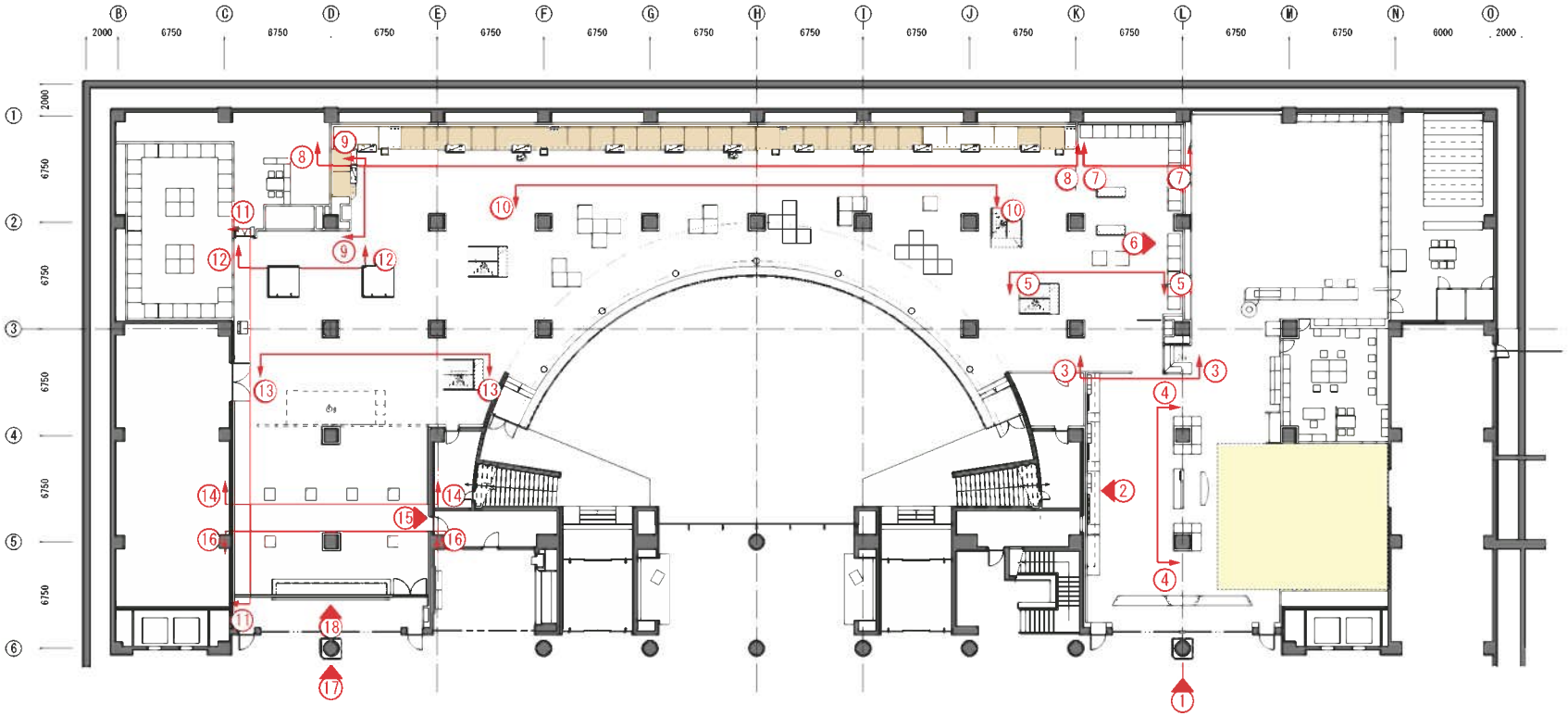

MEMO	REVISION	TITLE 京都伝統産業ふれあい館展示改修制作業務設計図		VARIANT キープラン	NO. 意-06
		DRAWN	DESIGNED	CHECKED	DATE 2018.12 SCALE A3=1:300

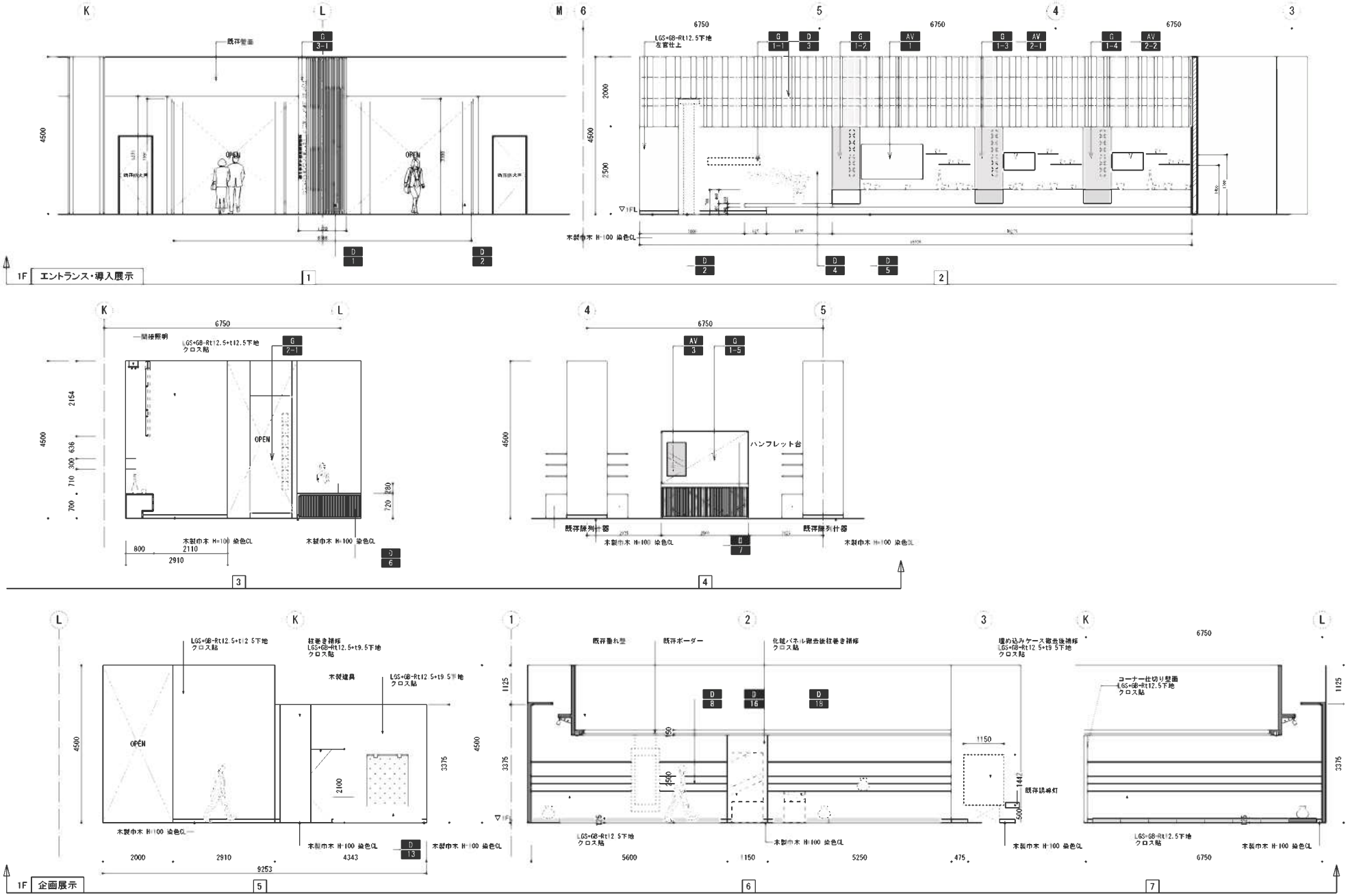

MEMO	REVISION	TITLE	SUBJECTS	FIG.
		京都伝統産業ふれあい館展示改修制作業務設計図	展開図01	意-07
		DRAWN / DESIGNED / CHECKED	DATE 2018.12 / SCALE A3=1:100	

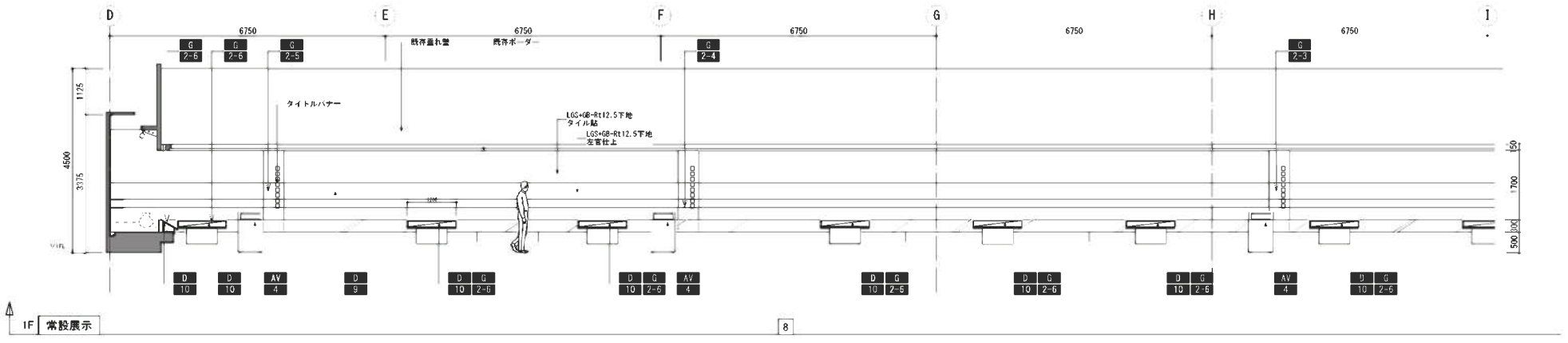

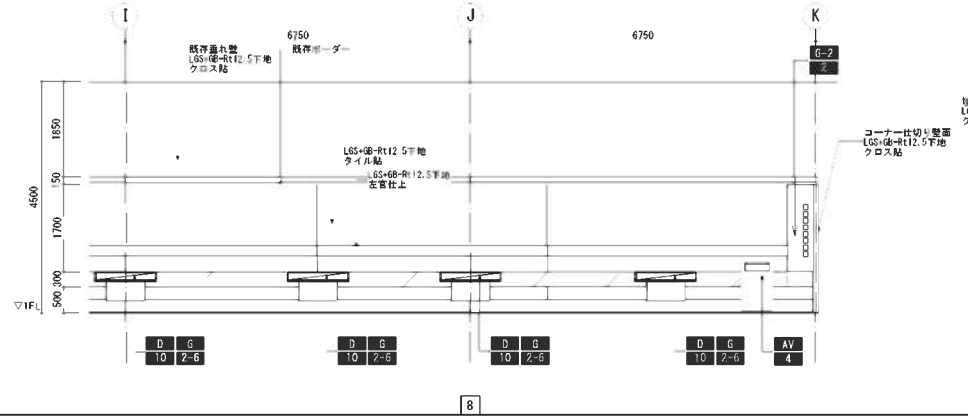

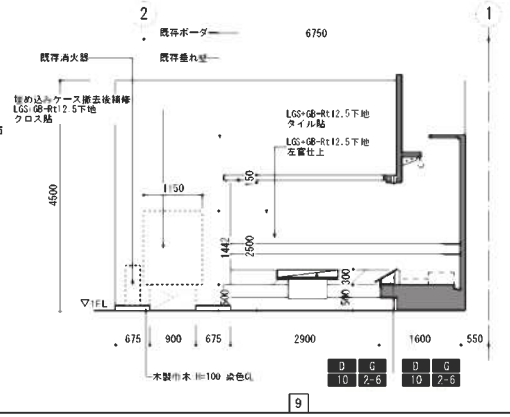

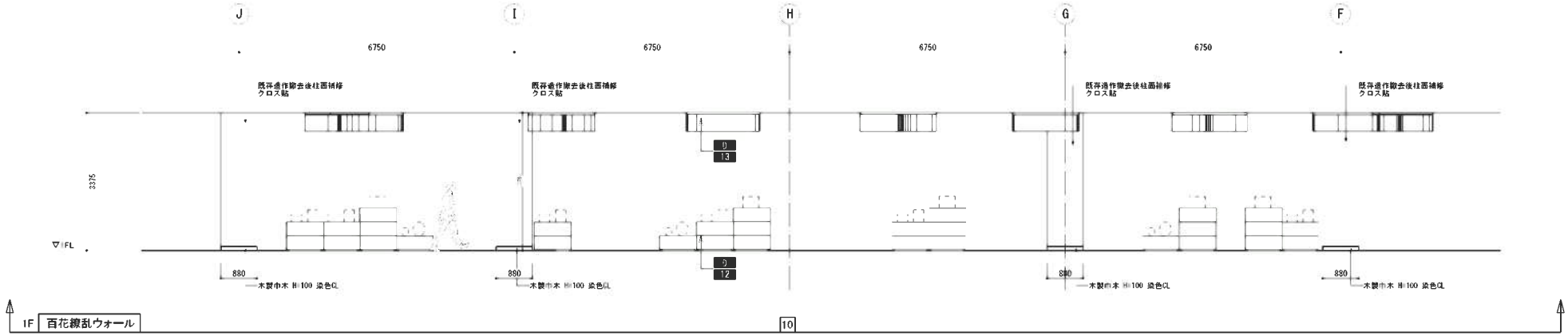

MEMO	REVISION	TITLE 京都伝統産業ふれあい館展示改修制作業務設計図	SUBJECTS 展開図02		NO. 意-08
		DRAWN / DESIGNED / CHECKED	DATE 2018.12	SCALE A3=1:100	

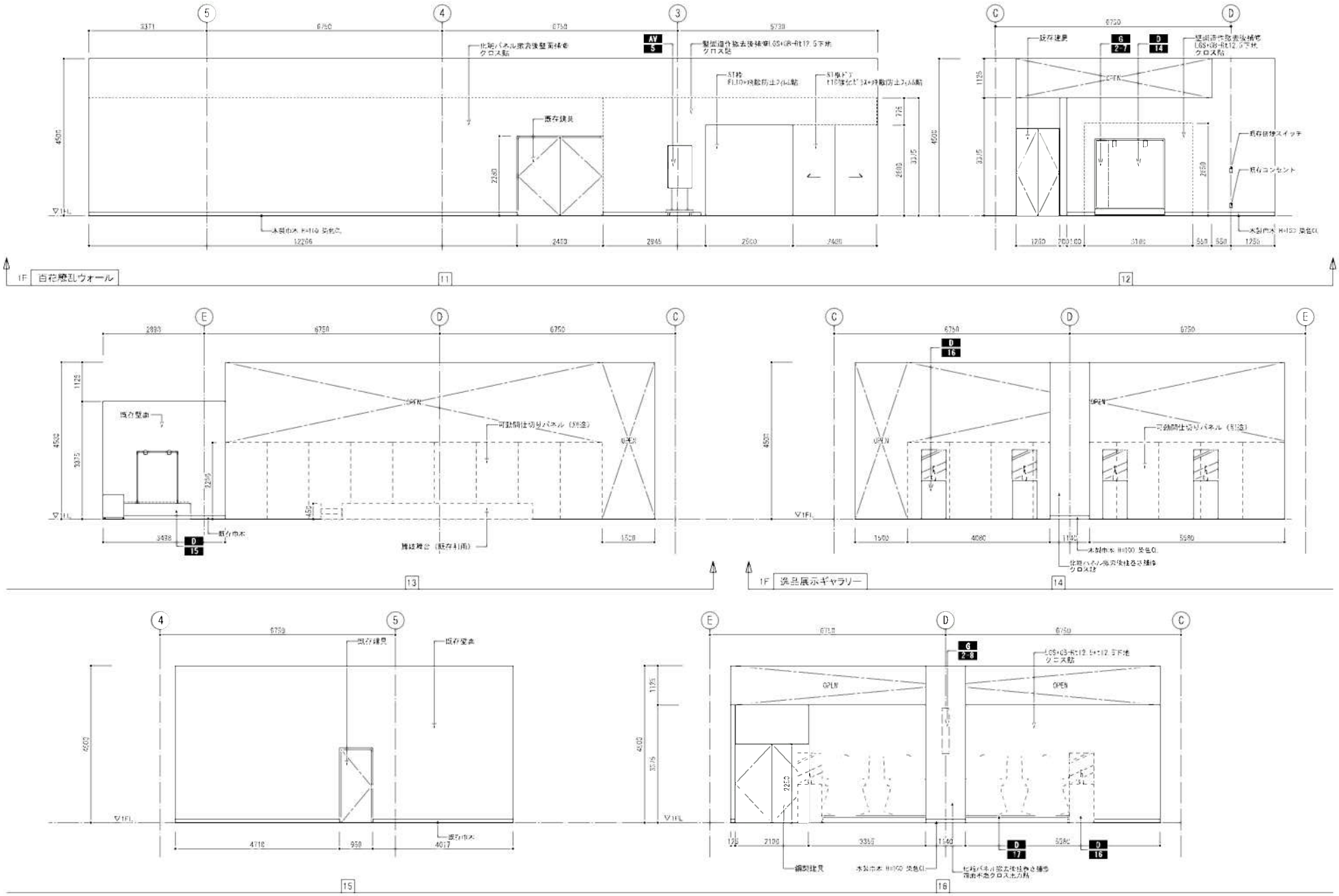

REVISION		TITLE 京都伝統産業ふれあい館展示室等内装業務設計図		SUBJECTS 展開図03	NO. 意-09
		DRAWN	DESIGNED	CHECKED	DATE 2018.12	SCALE A3=1:100

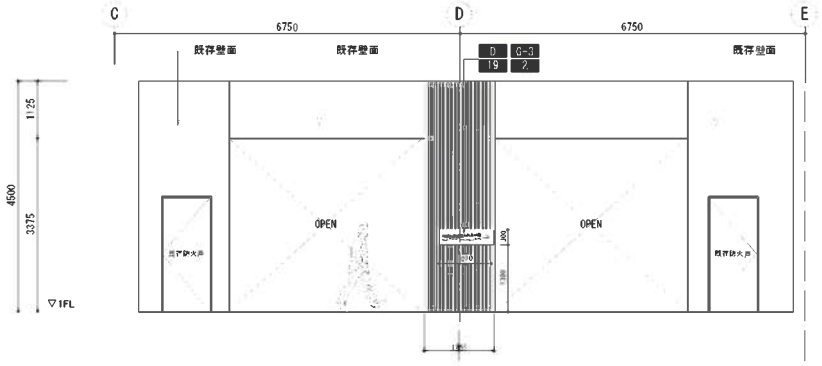

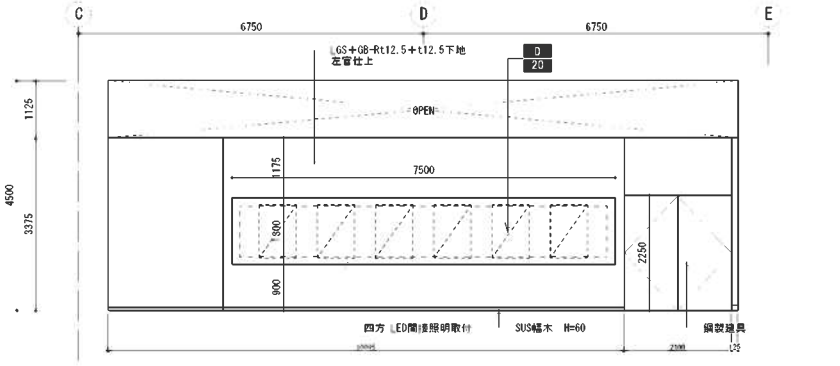

MEMO	REVISION	TITLE: 京都伝統産業ふれあい館展示改修制作業務設計図	SUBJECT: 展開図04	FIG.
		DRAWN / DESIGNED / CHECKED	DATE: 2018.12 / SCALE: A3:1/100	意-10

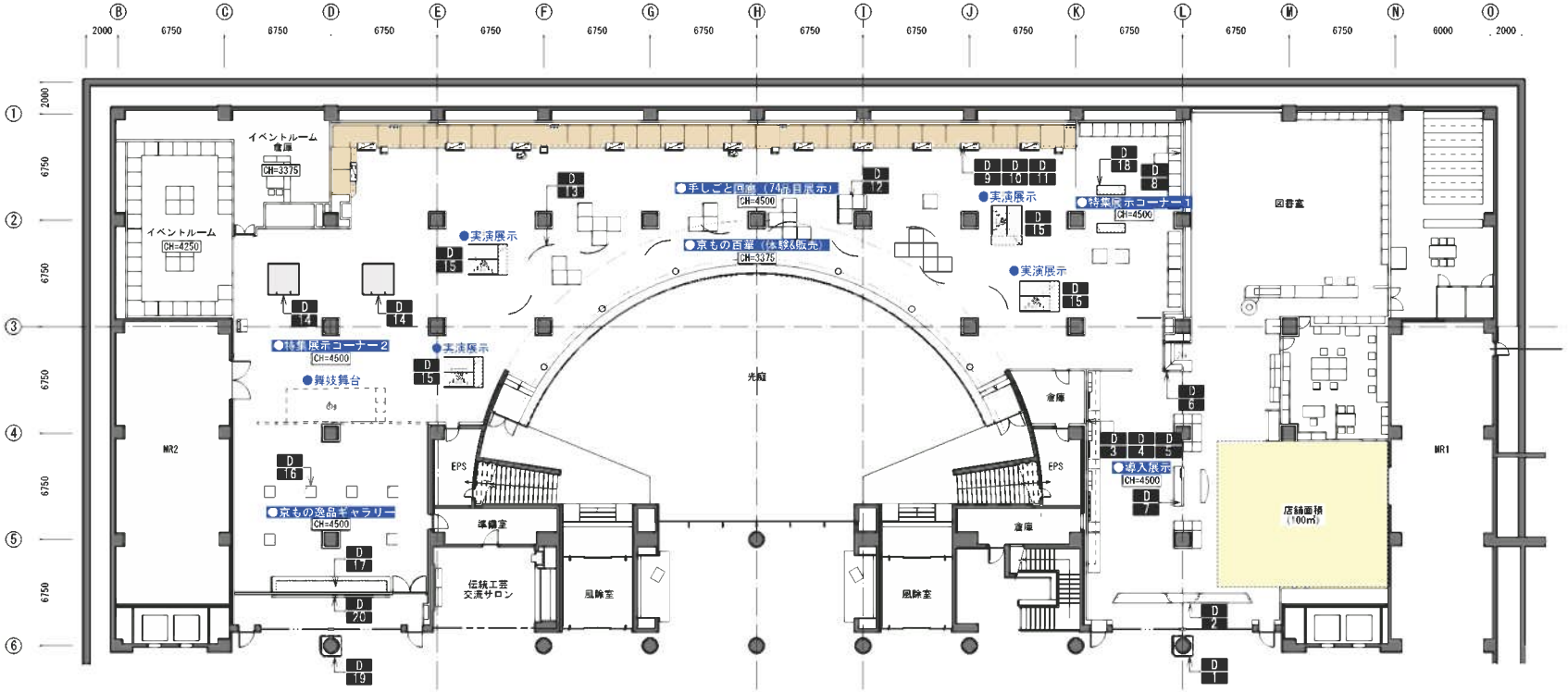

MEMO	VERSION	京都伝統産業ふれあい館展示改修制作業務設計図	造作プロット図	造-01
		DRAWN / DESIGNED / CHECKED	DATE 2018.12 / SCALE A3=1:300	

D
1

エントランス柱巻き造作

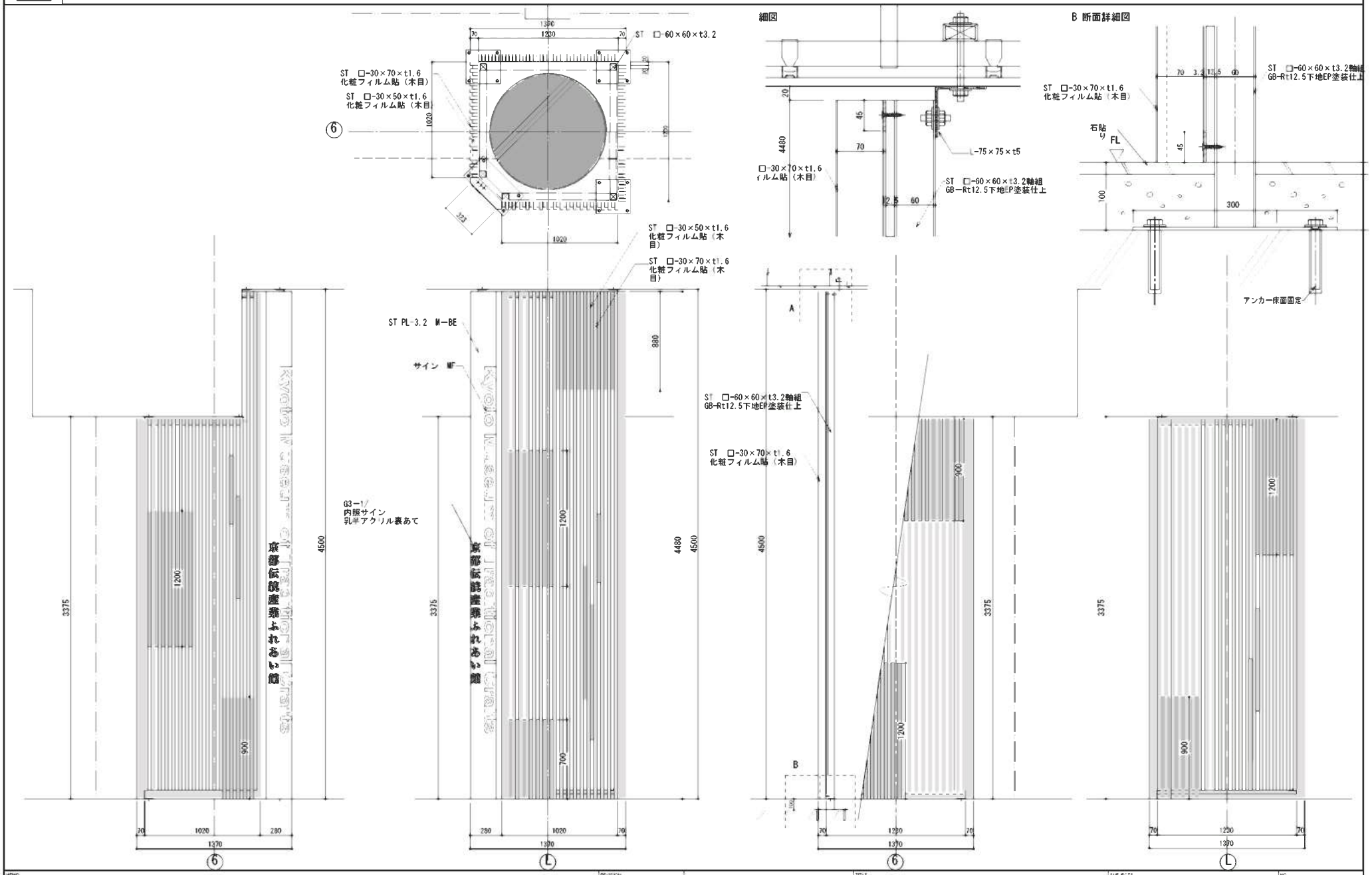

MEMO	REVISION	TITLE 京都伝統産業ふれあい館原示改修制作業務設計図	SUBJECTS 造作詳細図01	NO. 造-02
		DRAWN / DESIGNED / CHECKED	DATE 2018.12 / SCALE A3=1:30 1:5	

D 2

エントランスゲート

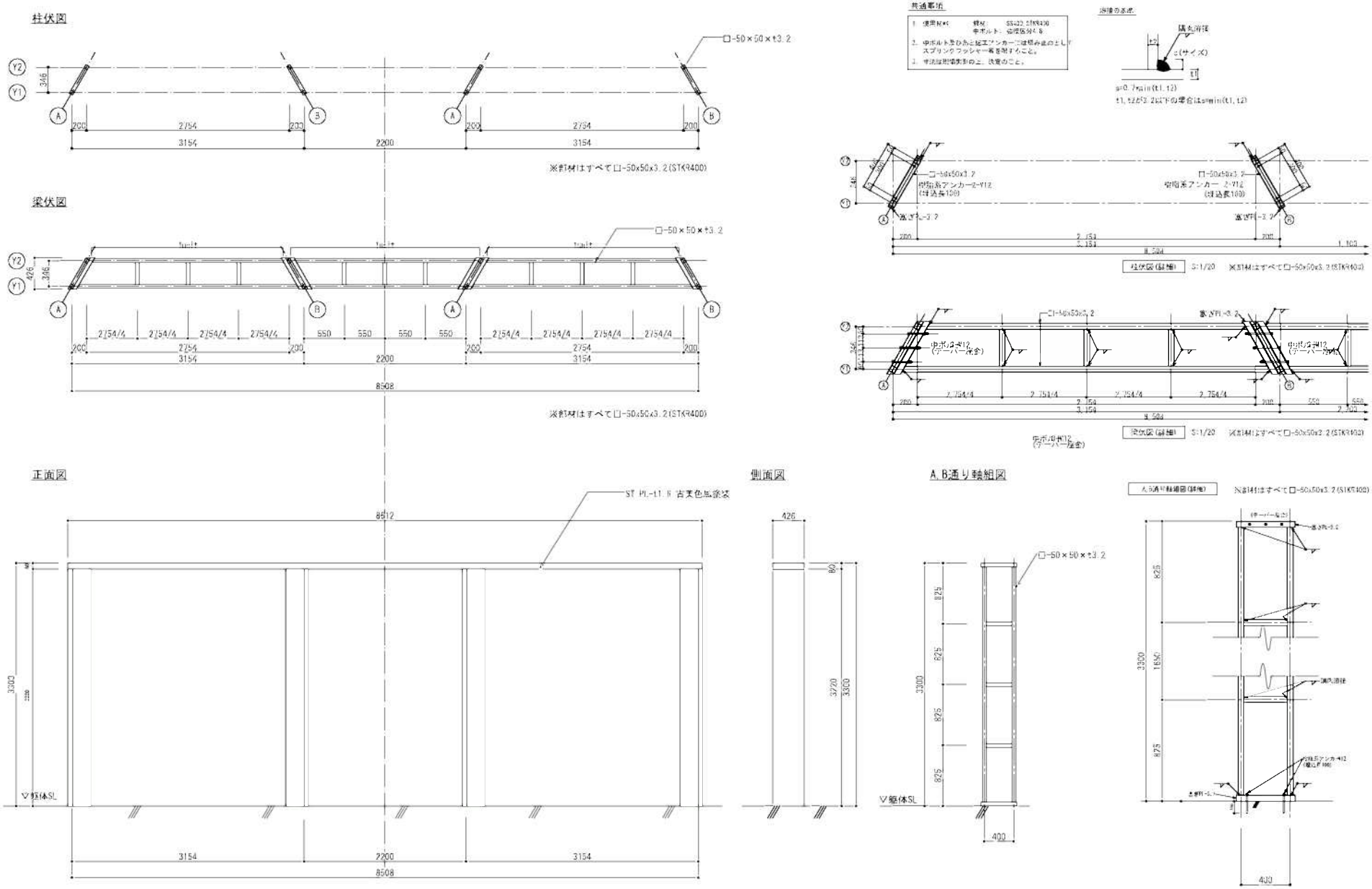

REV'D	REVISION	TITLE 区都市整備局発注ふれあい緑地示改修工事	SUBJECTS 造作詳細図		NO. 造-03
		DRAWN / DESIGNED / CHECKED	DATE 2018.12	SCALE A3=1:30 1:10	

D 3 | D 4 | D 5

D-3:導入展示天井造作　D-4:導入展示展示壁　D-5:導入展示展示台

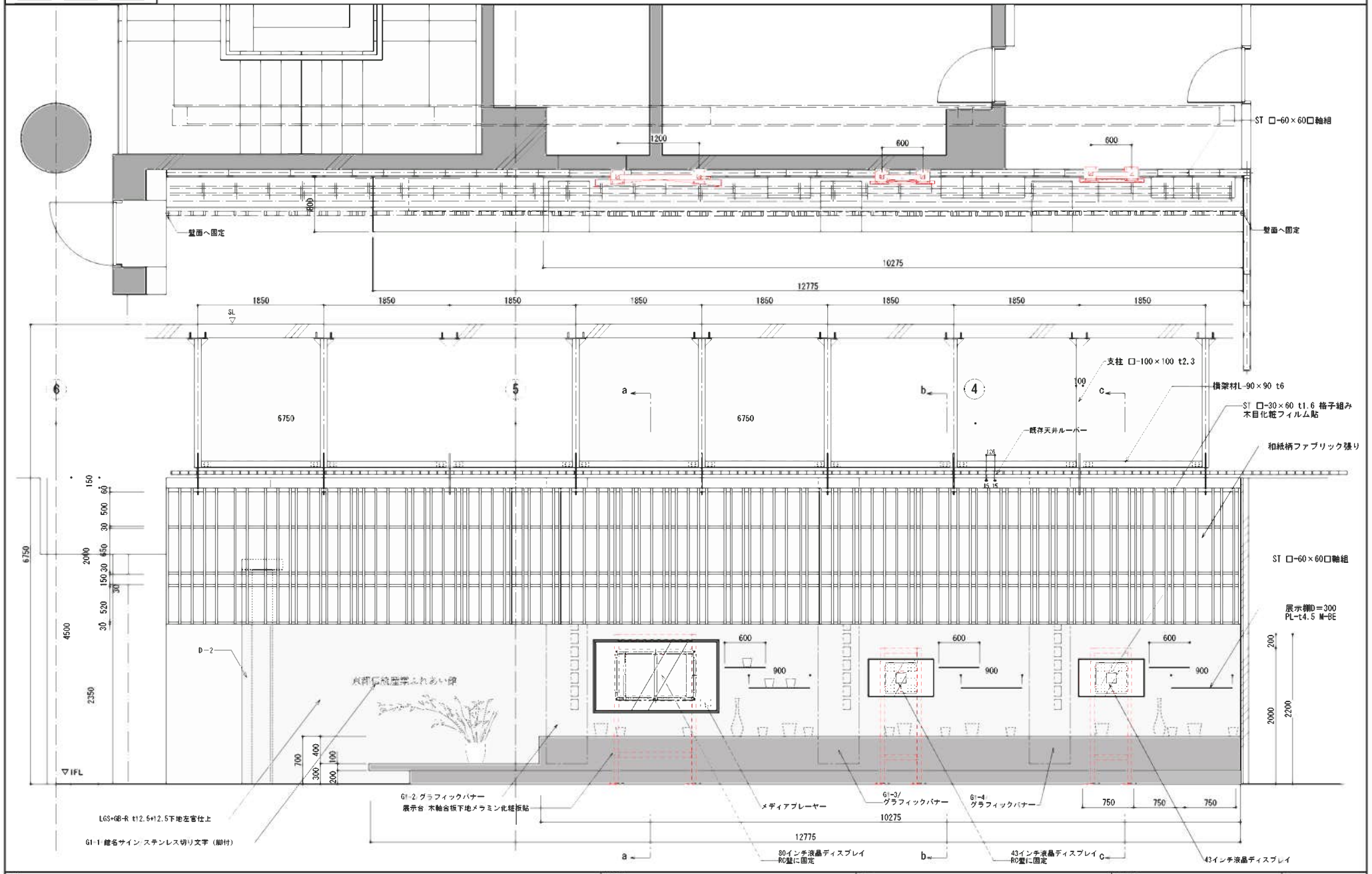

HEAD	REVISION	TITLE 京都伝統産業ふれあい館展示改修制作業務設計図	SUBJECTS 造作詳細図03	No. 造-04
		DRAWN / DESIGNED / CHECKED	DATE 2018.12	SCALE A3=1:50

D3 D4 D5

D-3:導入展示天井造作　D-4:導入展示展示壁　D-5:導入展示展示台

a 断面図

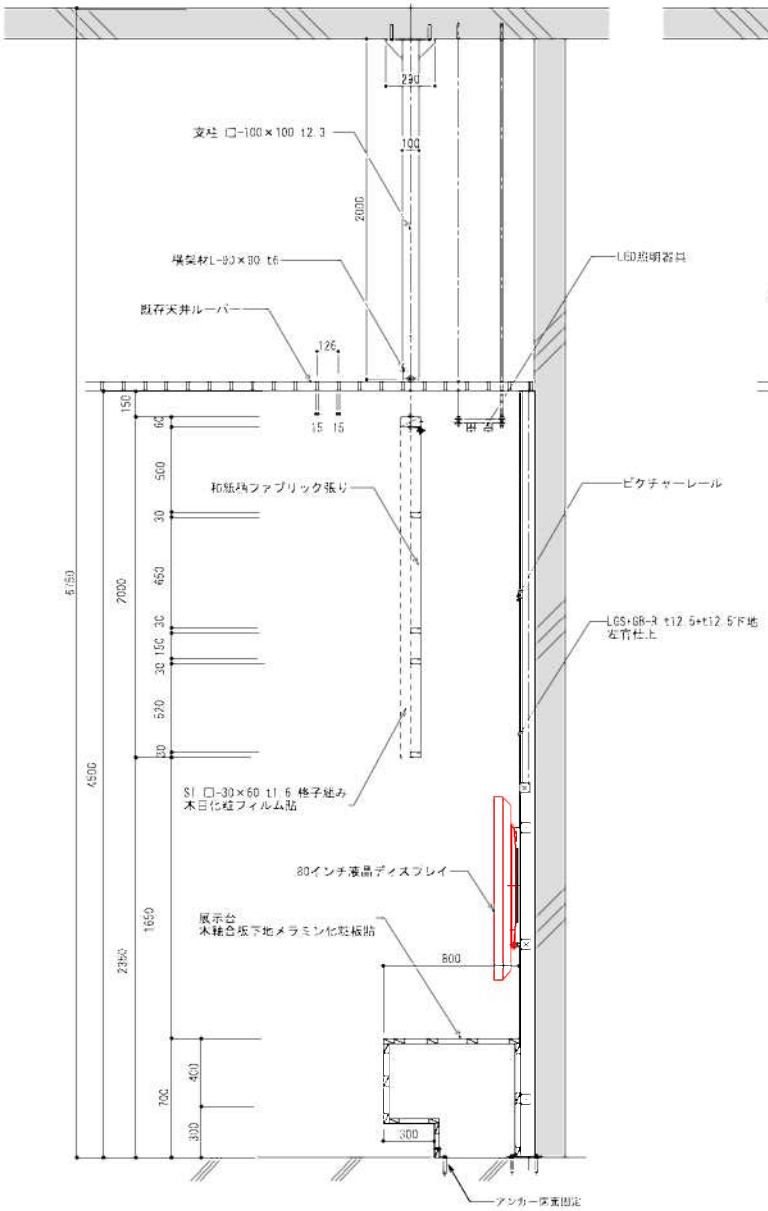

b 断面図

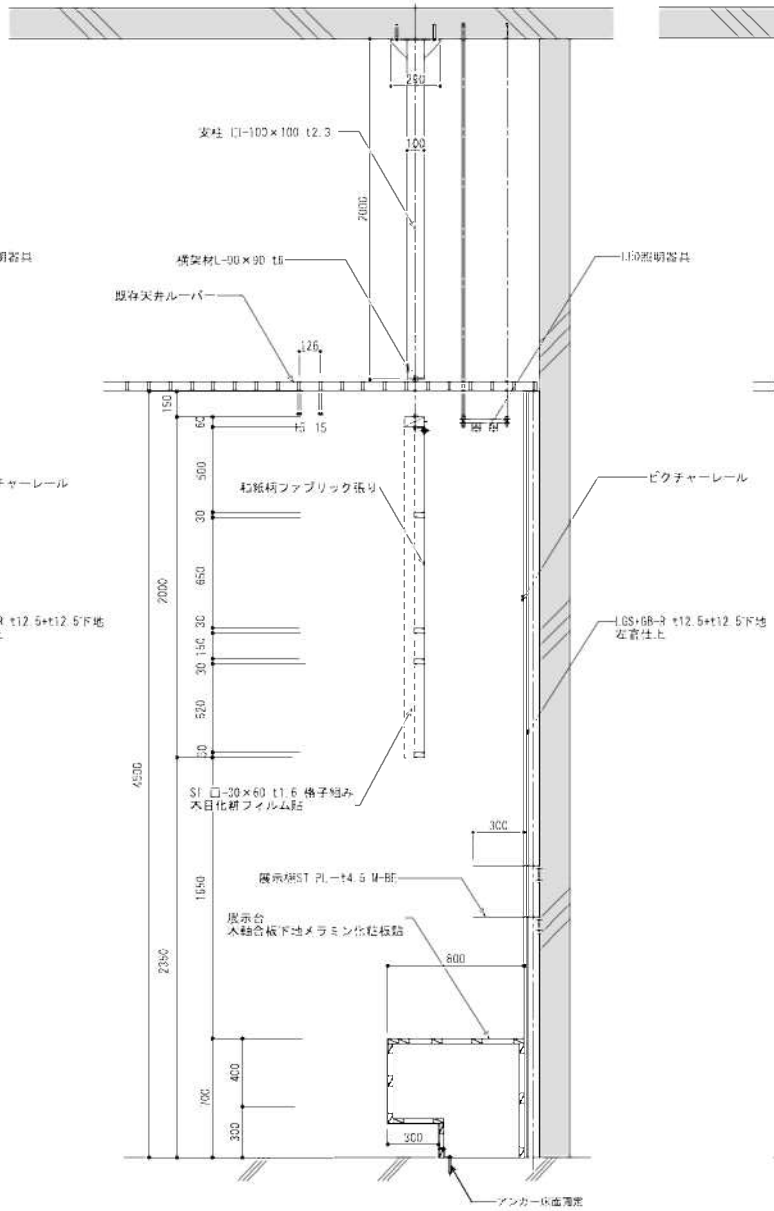

c 断面図

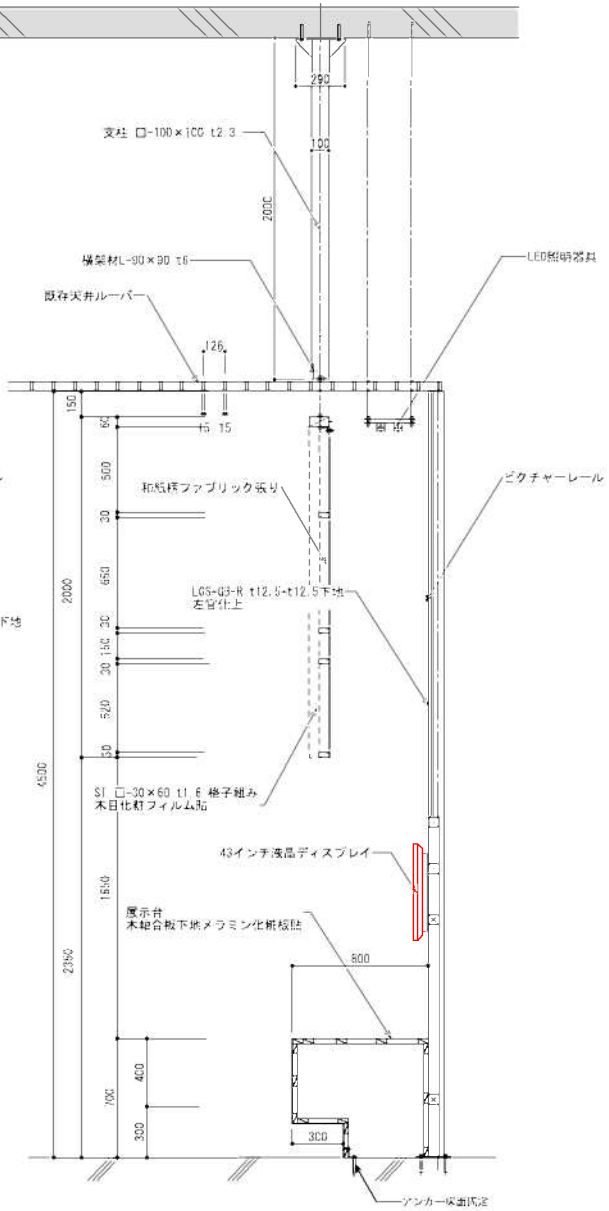

REV'D	REVISION	TITLE	SUBJECTS	NO.
		京都府視覚障害ふれあい館展示改修制作業務設計図	造作詳細図04	造-05
		DRAWN / DESIGNED / CHECKED	DATE 2018.12 / SCALE A3=1:30	

D
6

受付カウンター

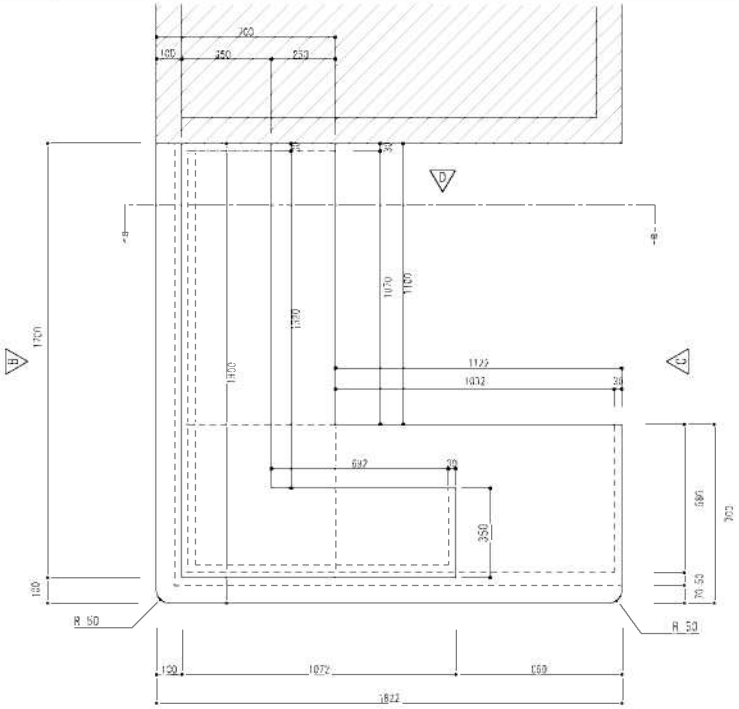

立面図D

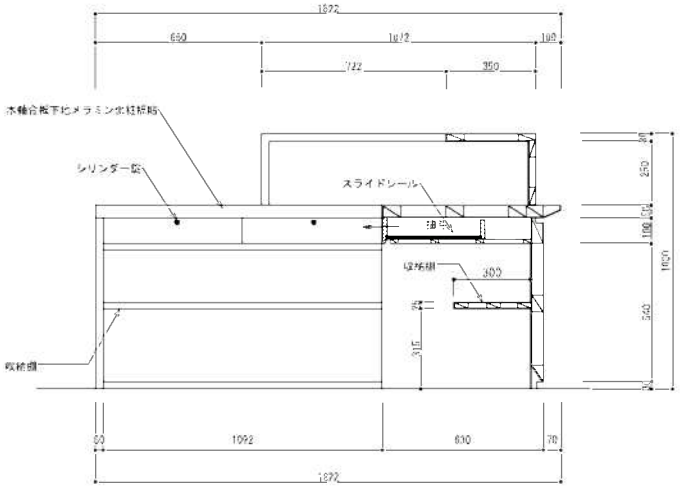

立面図A

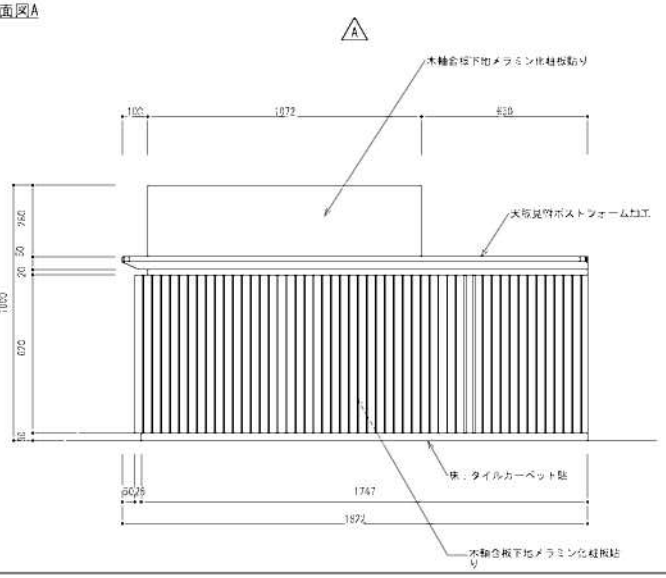

立面図B

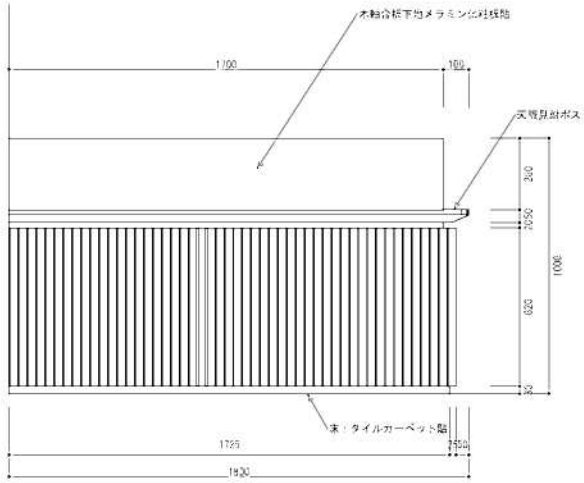

立面図C

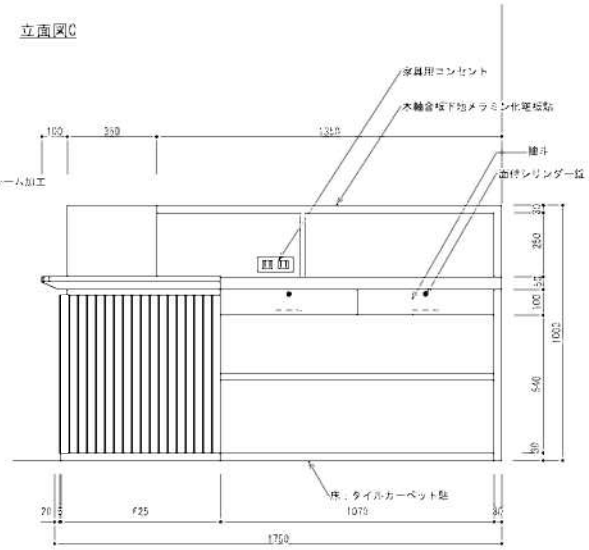

REVISION	TITLE 医療病院運営ふれあい館板示改修制作業務設計図		SUBJECT2 造作詳細図05		NO. 造-06
	DRAWN	DESIGNED	CHECKED	DATE 2018.12	SCALE A0=1:20

D 7

産地周遊案内什器

平面図

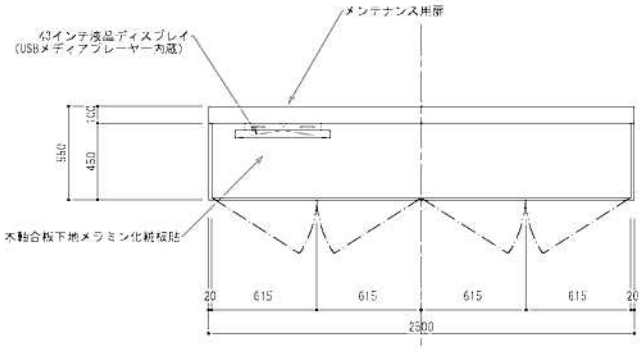

背面図

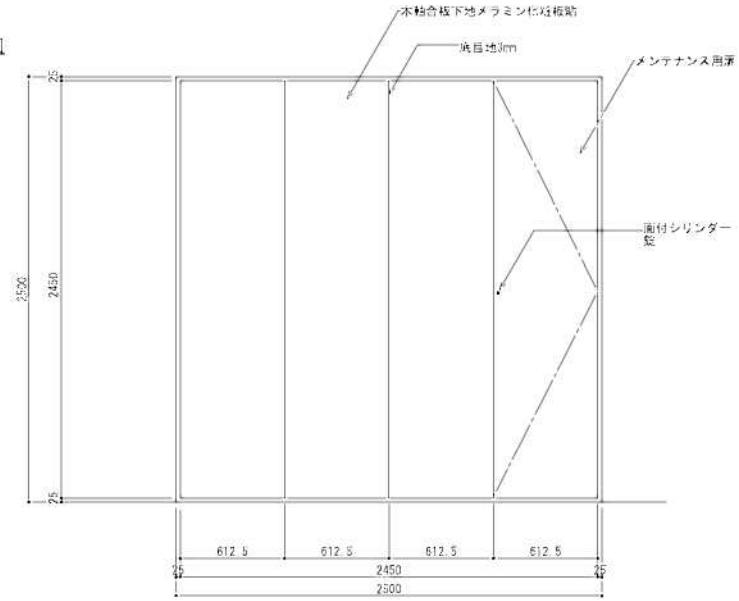

正面図

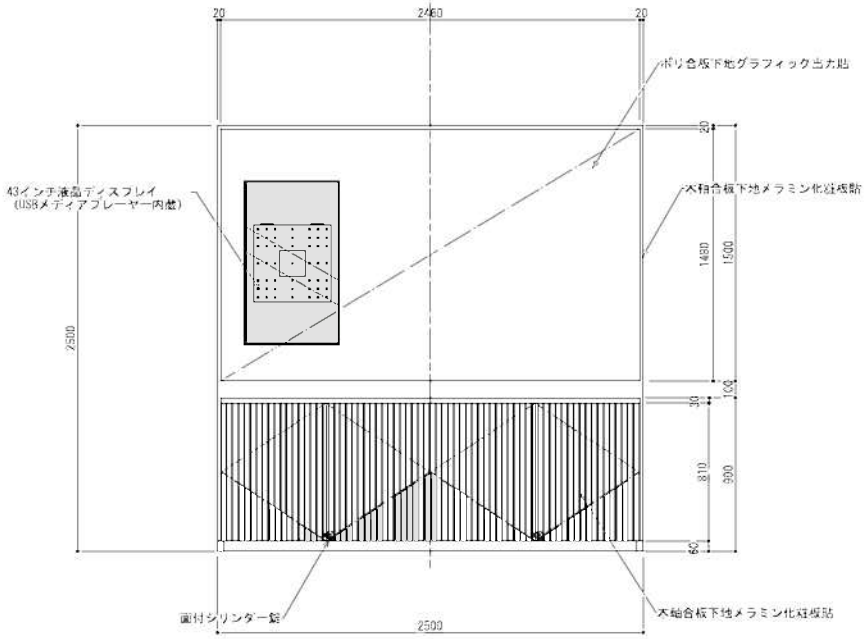

側面図

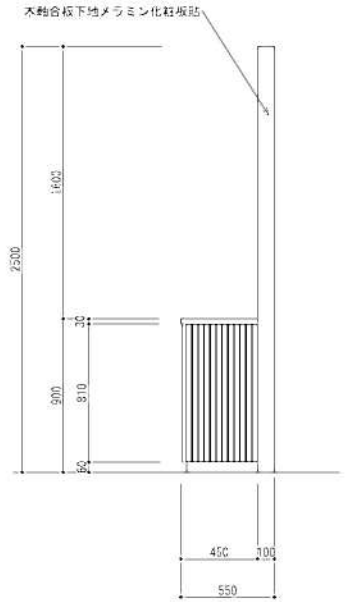

断面図

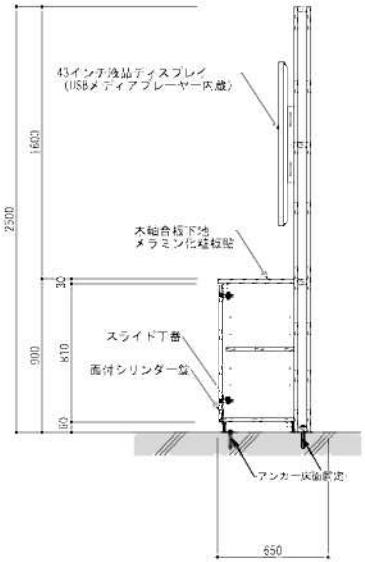

REV'D	REFERENCE	TITLE 京都府観光業ふれあい・発展示改修等業務設計図		SUBJECTS 造作詳細図06	NO. 造-07
		DRAWN	DESIGNED / CHECKED	DATE 2016.12	SCALE A3=1:30

D
8

企画展示壁面

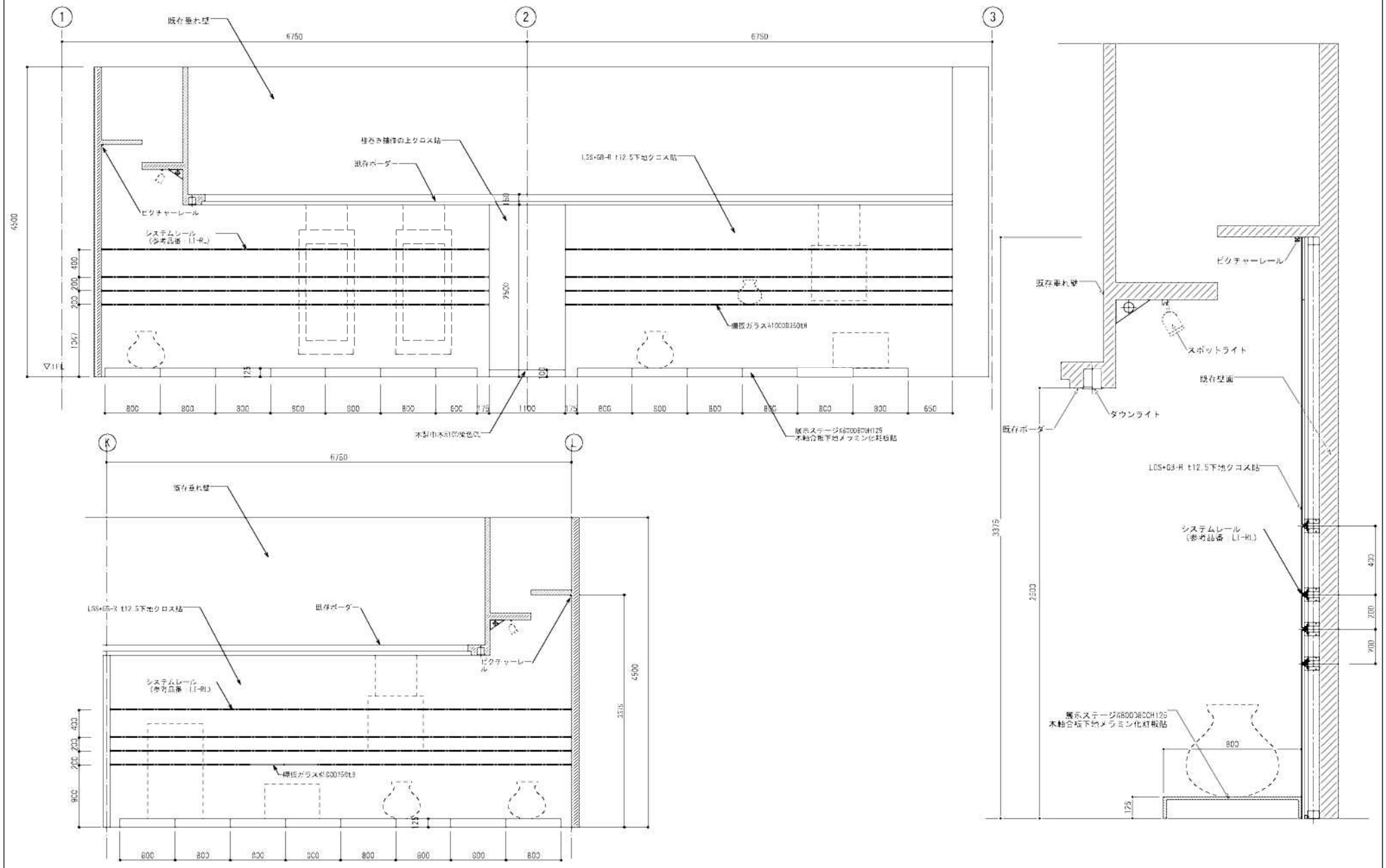

REVISION	TITLE 東京都知的障害者ふれあい館展示改修新築工事設計図		SUBJECT 造作計画図07		NO 造-08
DRAWN	DESIGNED	CHECKED	DATE 2016.12	SCALE A3=1:30 1:20	

D 9	D 10	D 11

D-9:手しごと回廊展示壁面　D-10:展示解説パネル　D-11:情報検索タッチモニター

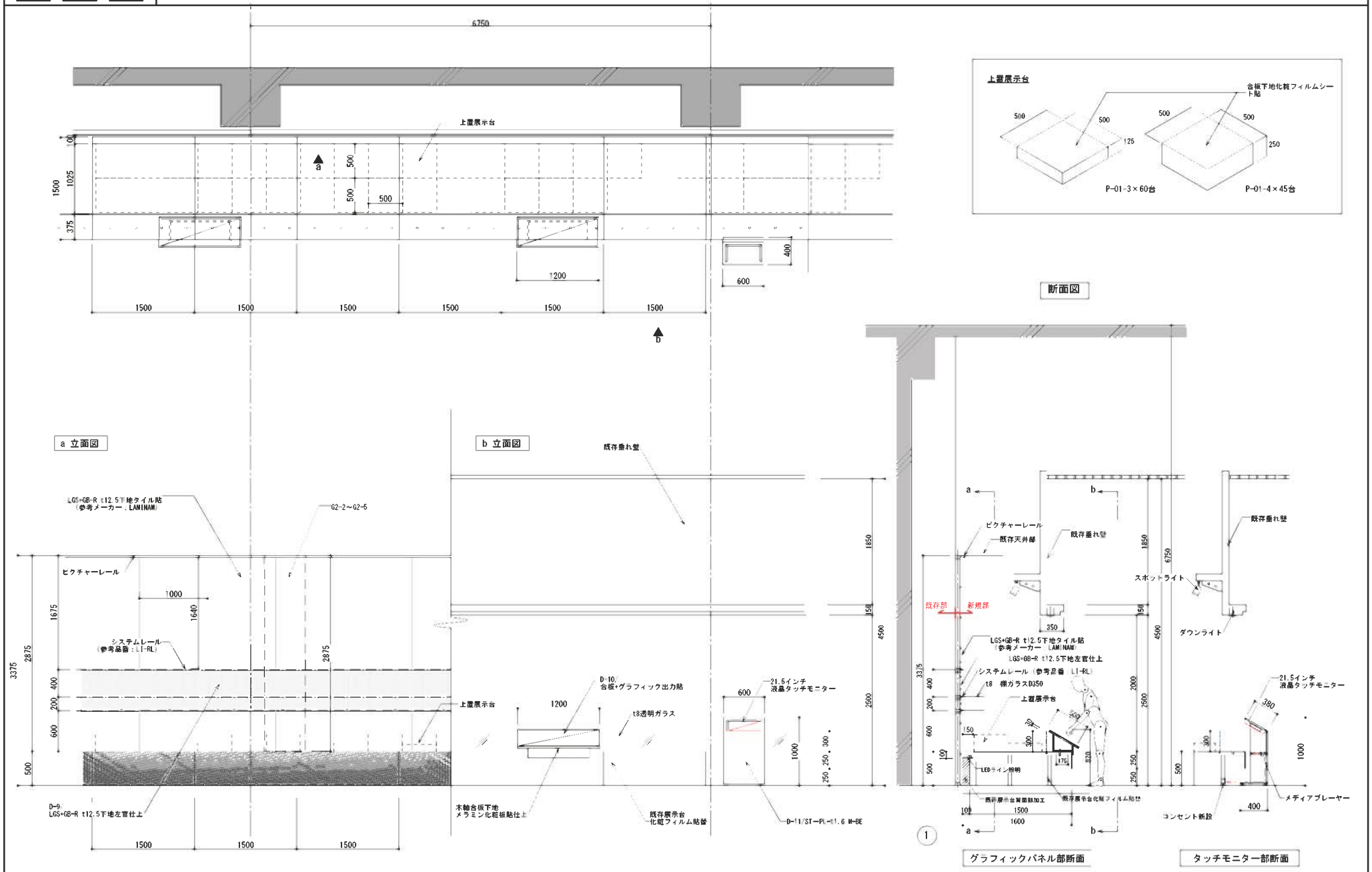

MEMO	REVISION	TITLE	京都伝統産業ふれあい館展示改修制作業務設計図	造作詳細図08	NO.
		DRAWN / DENOMED / CHECKED	DATE 2018.12	SCALE A3=1:50	造-09

D 9 | D 10 | D 11

D-9:手しごと回廊展示壁面　D-10:展示解説パネル　D-11:情報検索タッチモニター

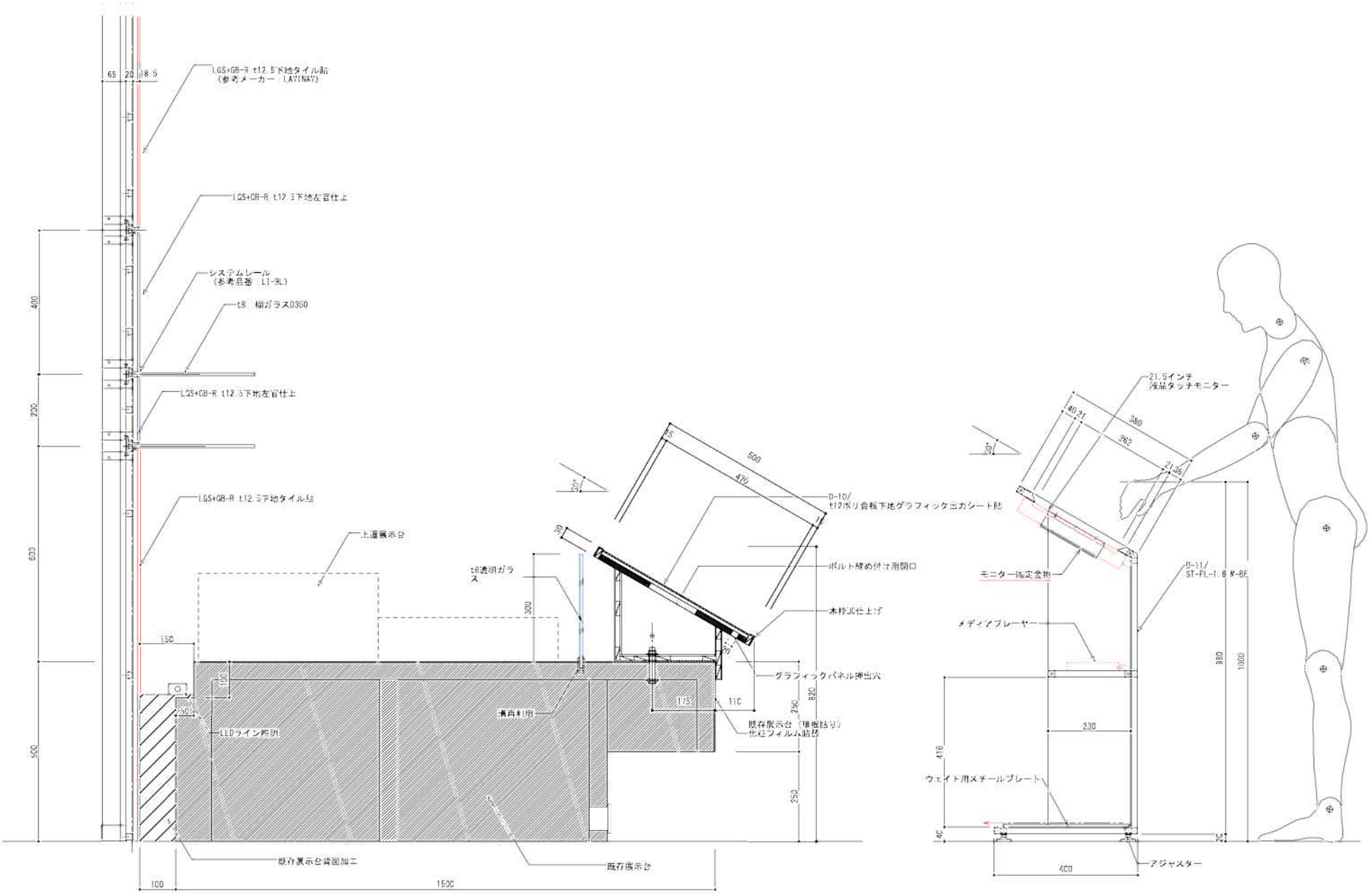

REVISION	TITLE 成都国際盆栽ふれあい館展示改修制作業務設計図		SUBJECTS 造作詳細図03		NO 造-10
	DRAWN	DESIGNED	CHECKED	DATE 2018.12	SCALE A3=1:10

京もの百華　展示什器

天板×26台
什器×45台

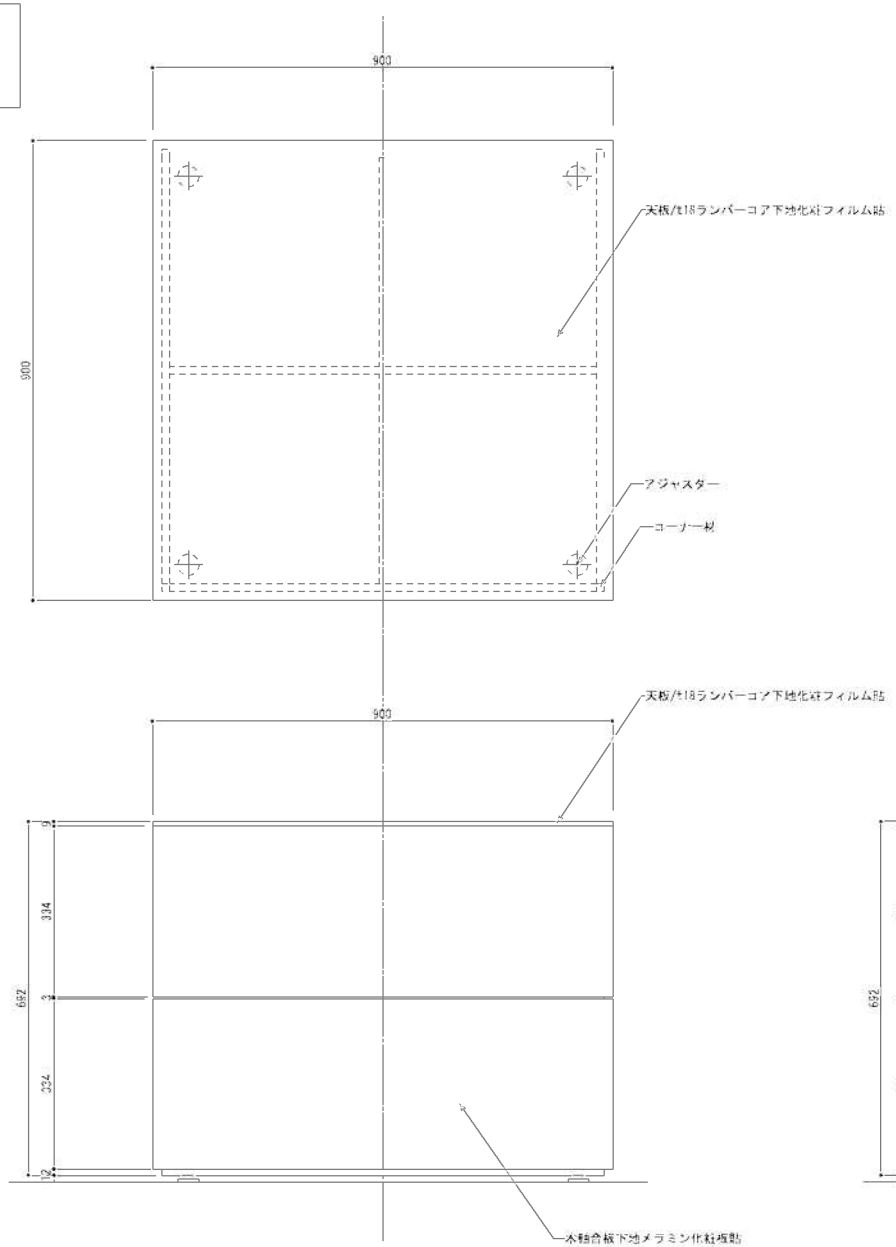

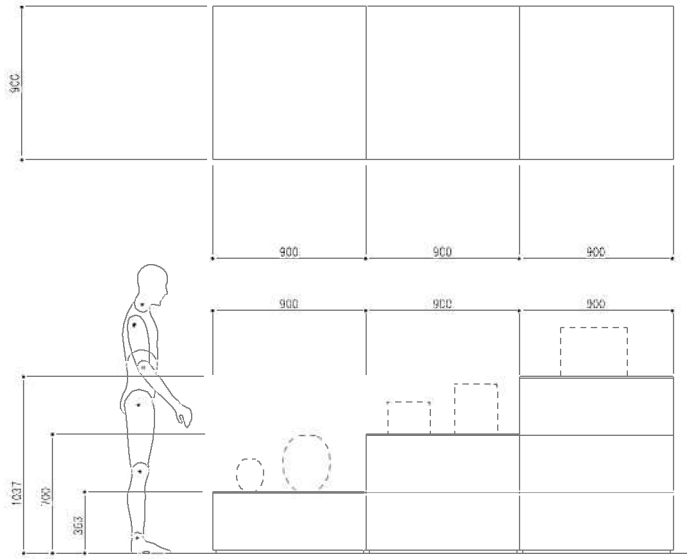

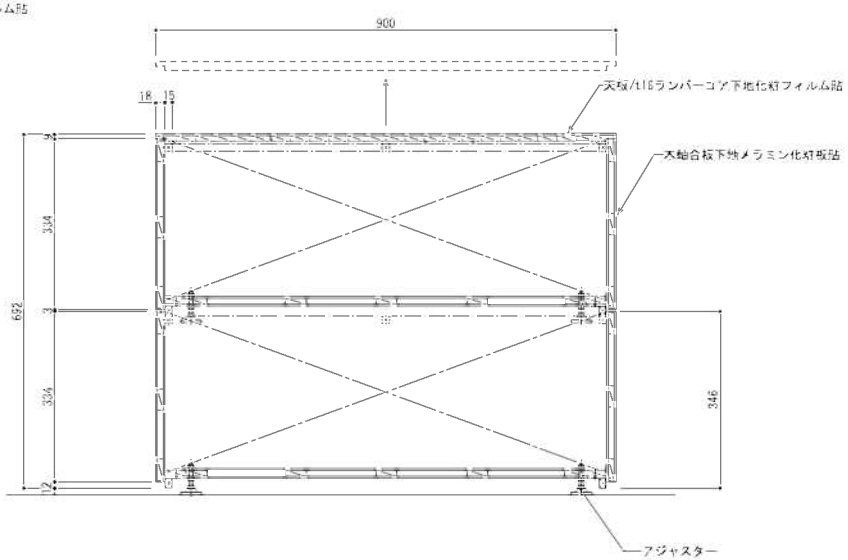

ISSUED	REVISIONS	TITLE 京都伝統産業ふれあい館展示改修制作業務設計図			SUBJECTS 造作詳細図10	NO. 造-11
		DRAWN	DESIGNED	CHECKED	DATE 2018. 12	SCALE A3=1/30　1:10

D
13

天井吊り装飾

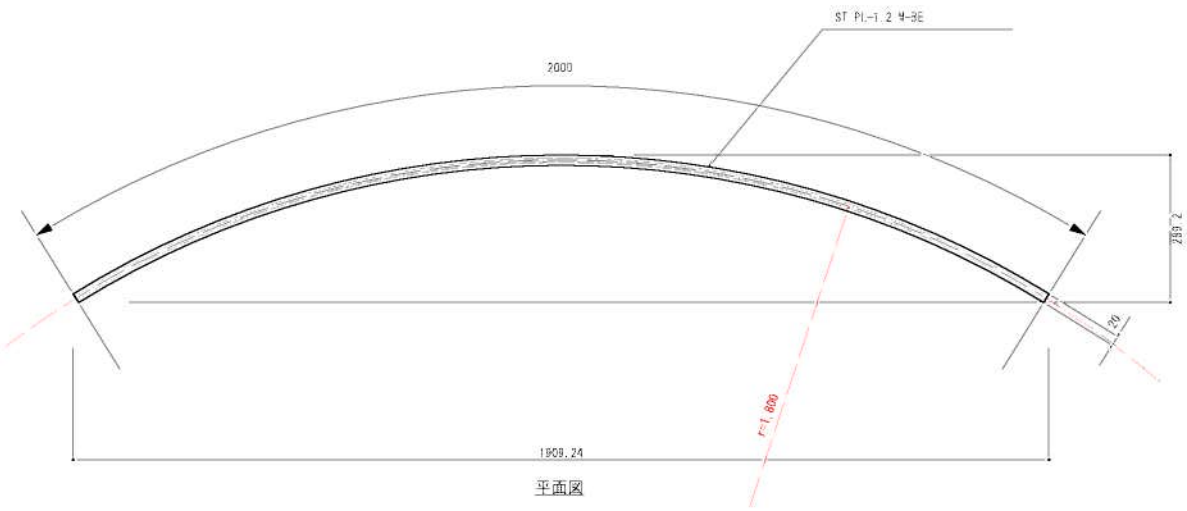

平面図

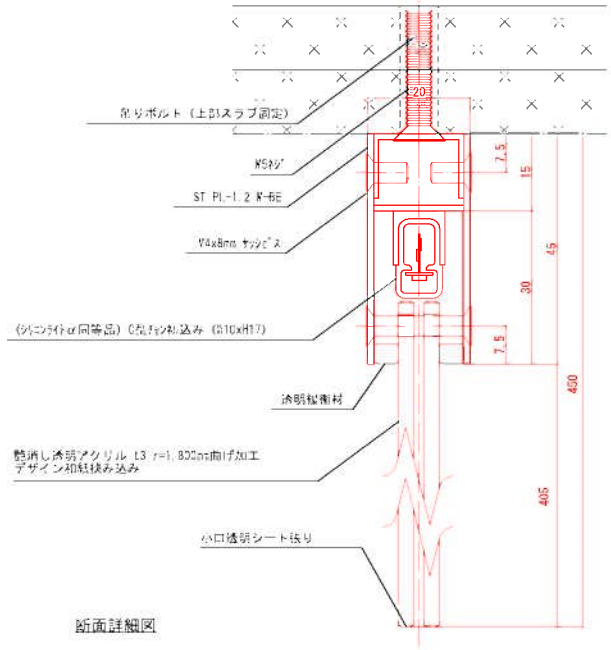

断面詳細図

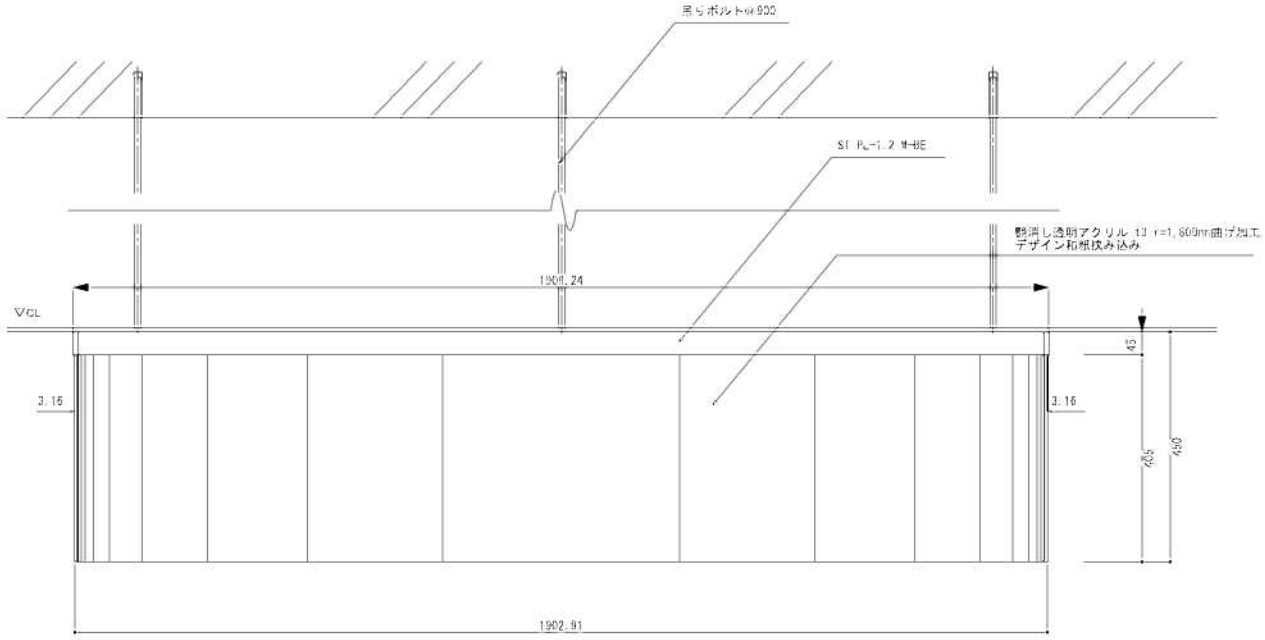

正面図

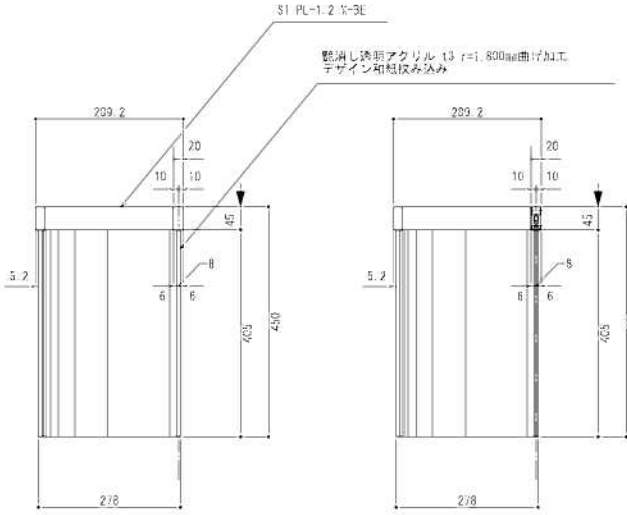

側面図　　断面図

REVISION	TITLE 京都府伝統産業ふれあい館耐震改修及び修繕工事設計図		SUBJECTS 造作詳細図		NO. 造-12
	DRAWN	DESIGNED	CHECKED	DATE 2016.12	SCALE A3=1:50 1:20

D 14

"京もの"のある暮らし　展示什器

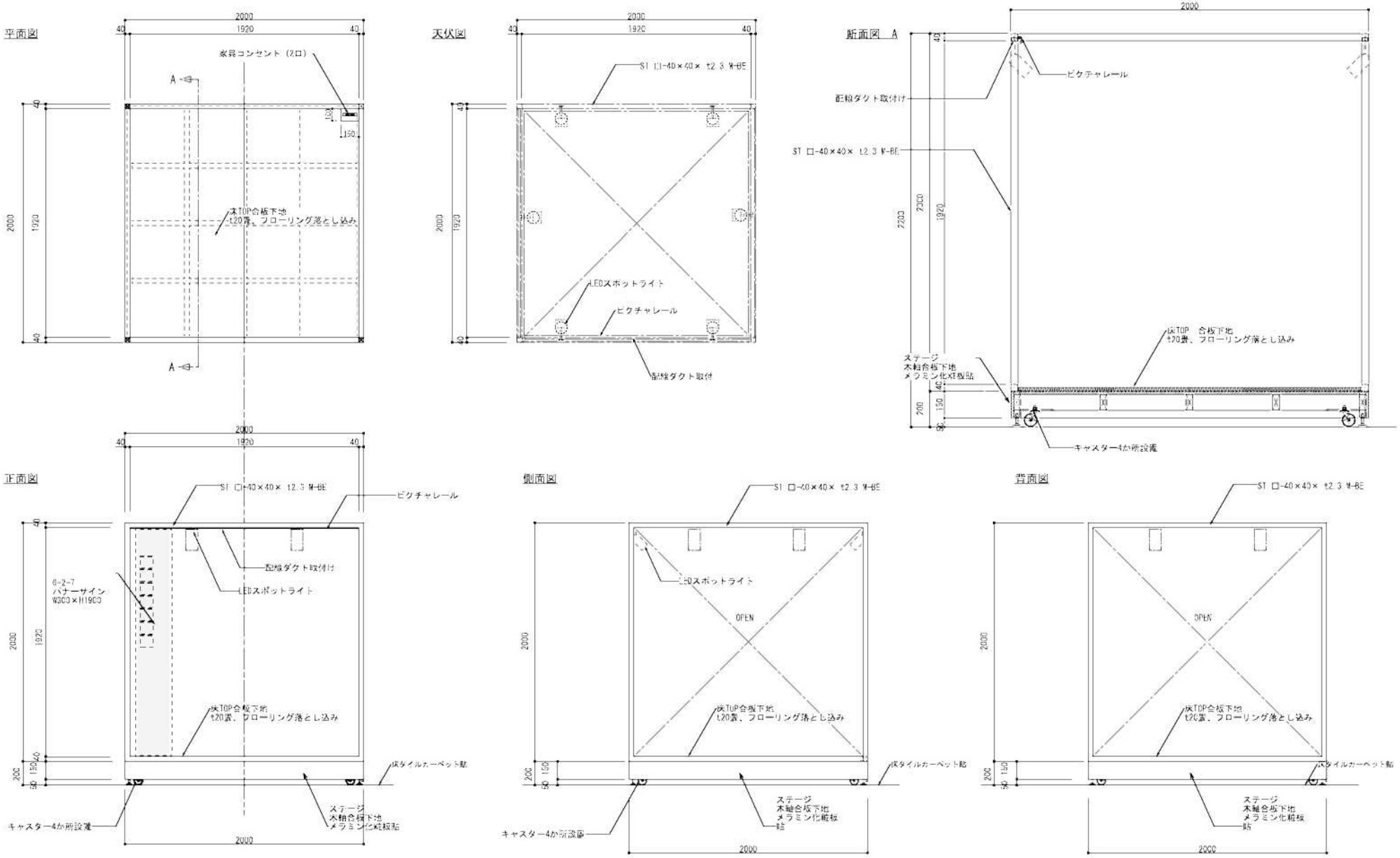

ISSUE	REVISION	TITLE	SUBJECTS	NO
		京都伝統産業ふれあい館展示改修制作業参考図	造作計画図12	造-13
		DRAWN / DESIGNED / CHECKED	DATE 2018.12 / SCALE A3=1:30	

D 15

実演展示什器

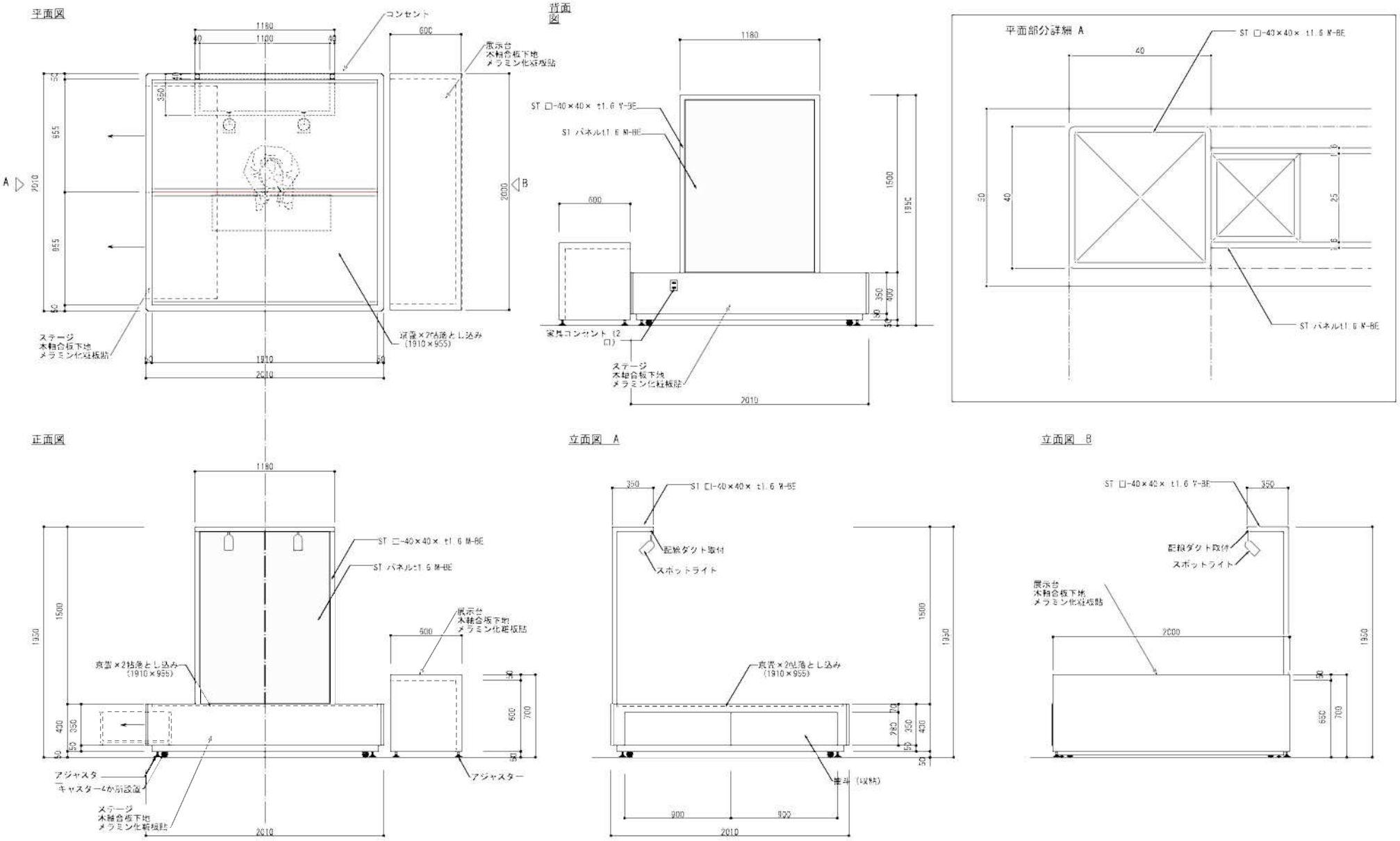

TITLE	京都伝統産業ふれあい館展示改修事業設計図		SUBJECTS	造作詳細図13	NO. 造-14
DRAWN	DESIGNED	CHECKED	DATE 2012.12	SCALE A3=1:30	

D
16

行灯ケース

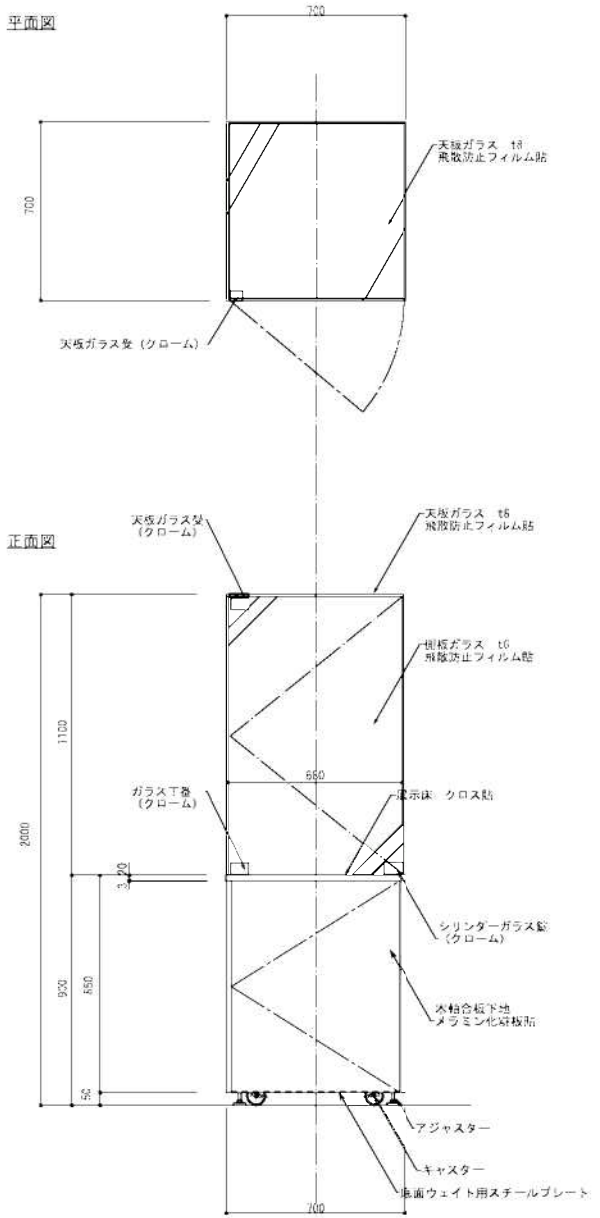

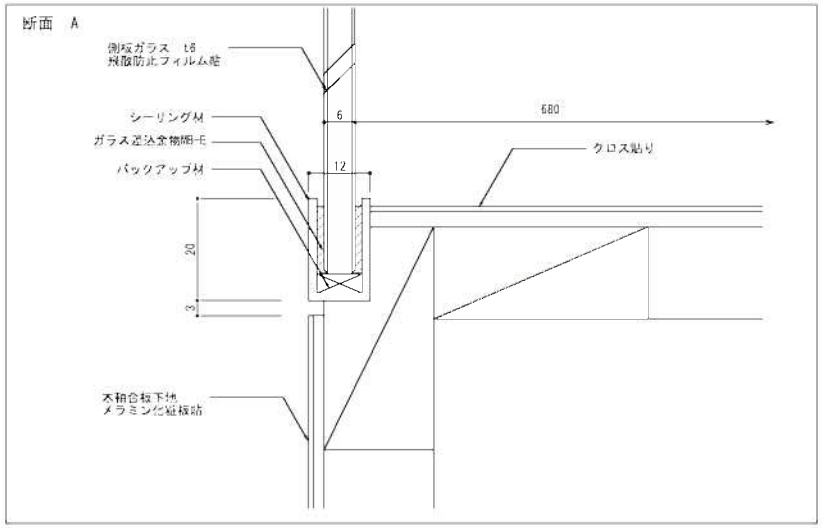

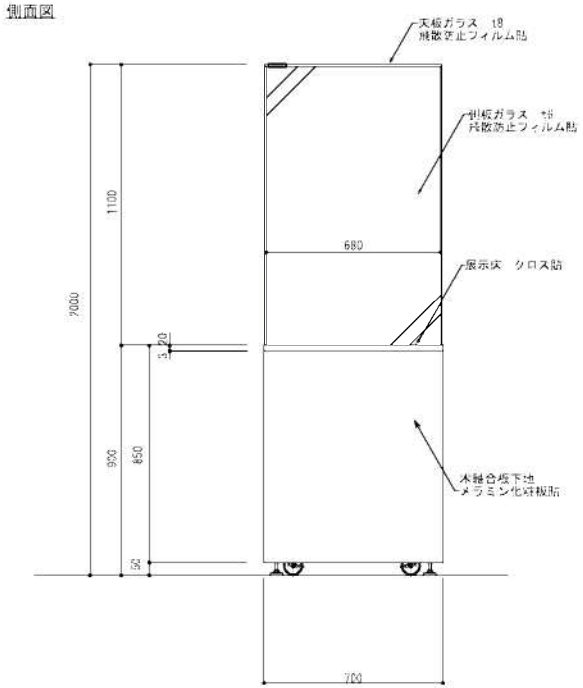

ISSUE	REVISION	TITLE 京都伝統産業ふれあい館展示改修制作業務設計図	SUBJECTS 造作詳細図4		NO. 造-15
		DRAWN / REVISED / CHECKED	DATE 2018.12	SCALE A3=1:20	

D
17

京もの逸品ギャラリー　展示什器

平面図

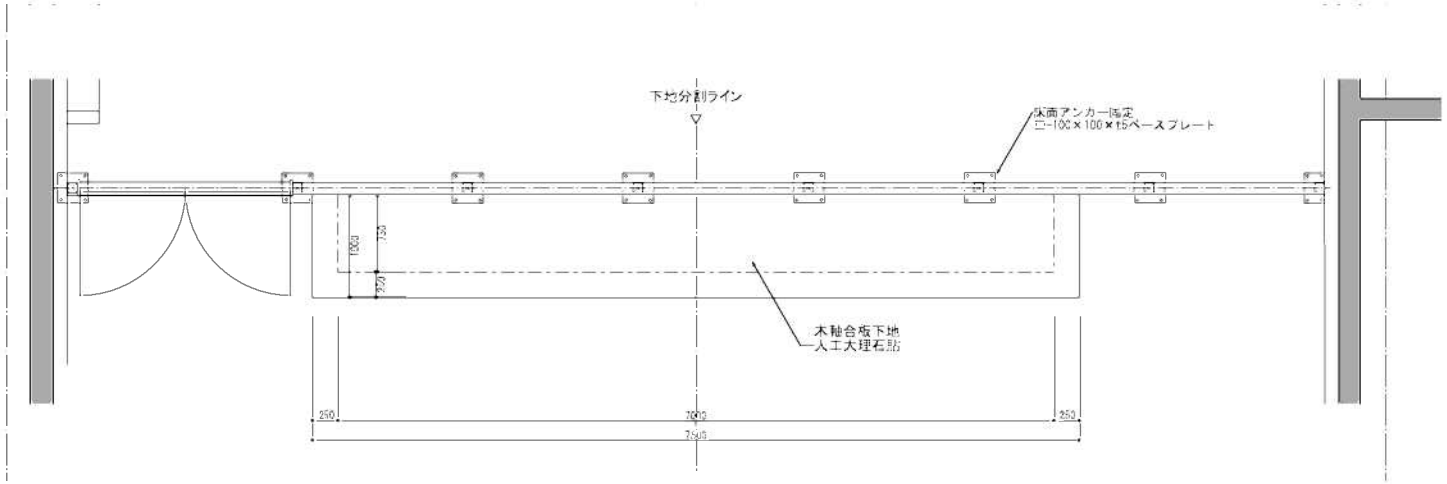

正面図

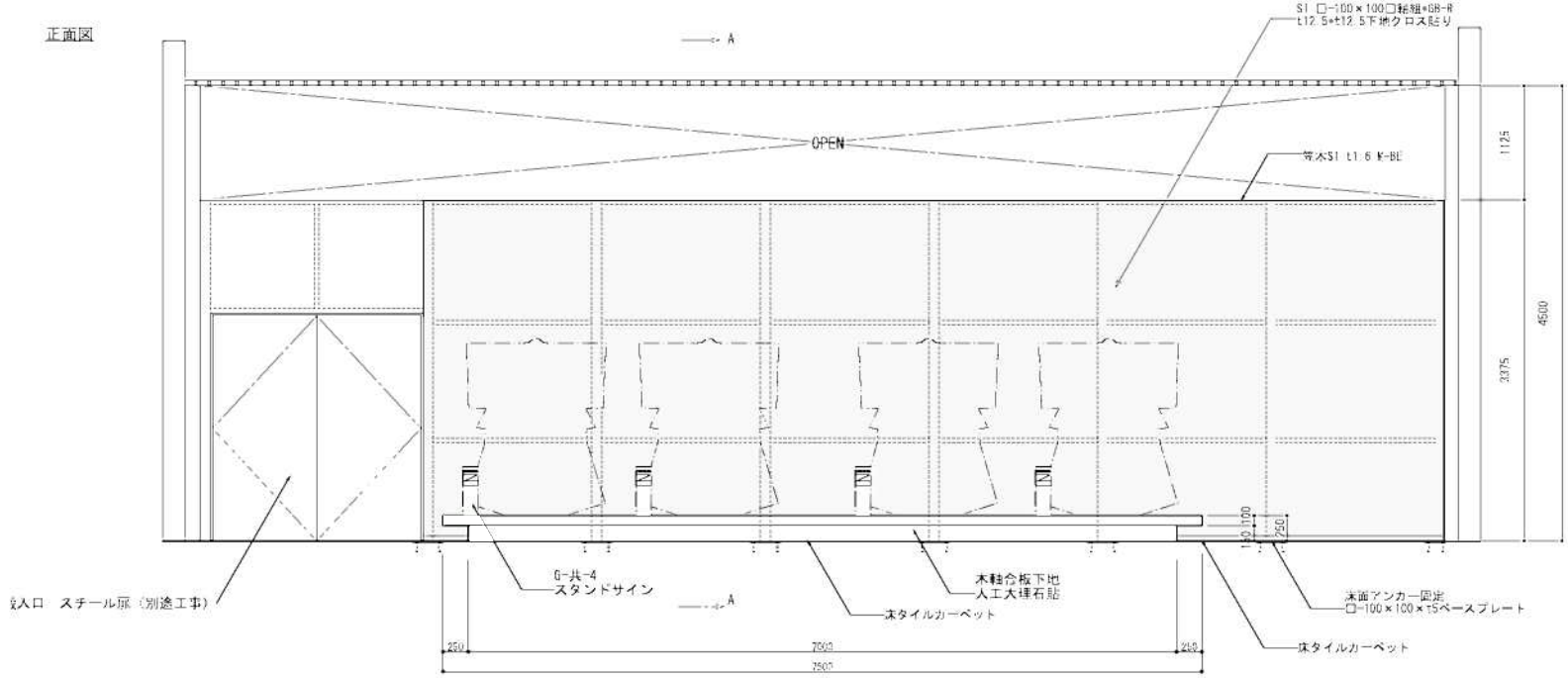

断面図 A

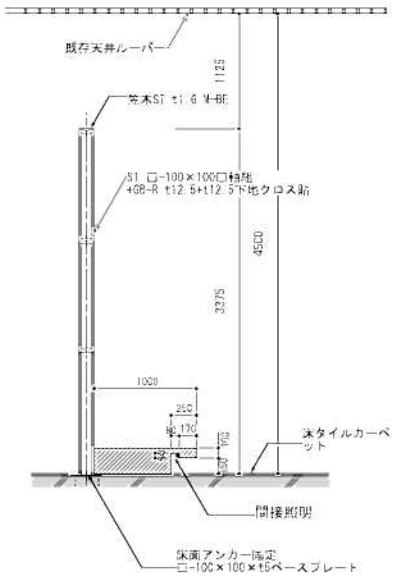

ISSUE	REVISION	TITLE: 京都伝統産業ふれあい館展示改修制作業務設計図		SUBJECT: 造作詳細図15		NO. 造-16
		DRAWN	DESIGNED	CHECKED	DATE 2018.12	SCALE A3=1:50

D
18

のぞきケース

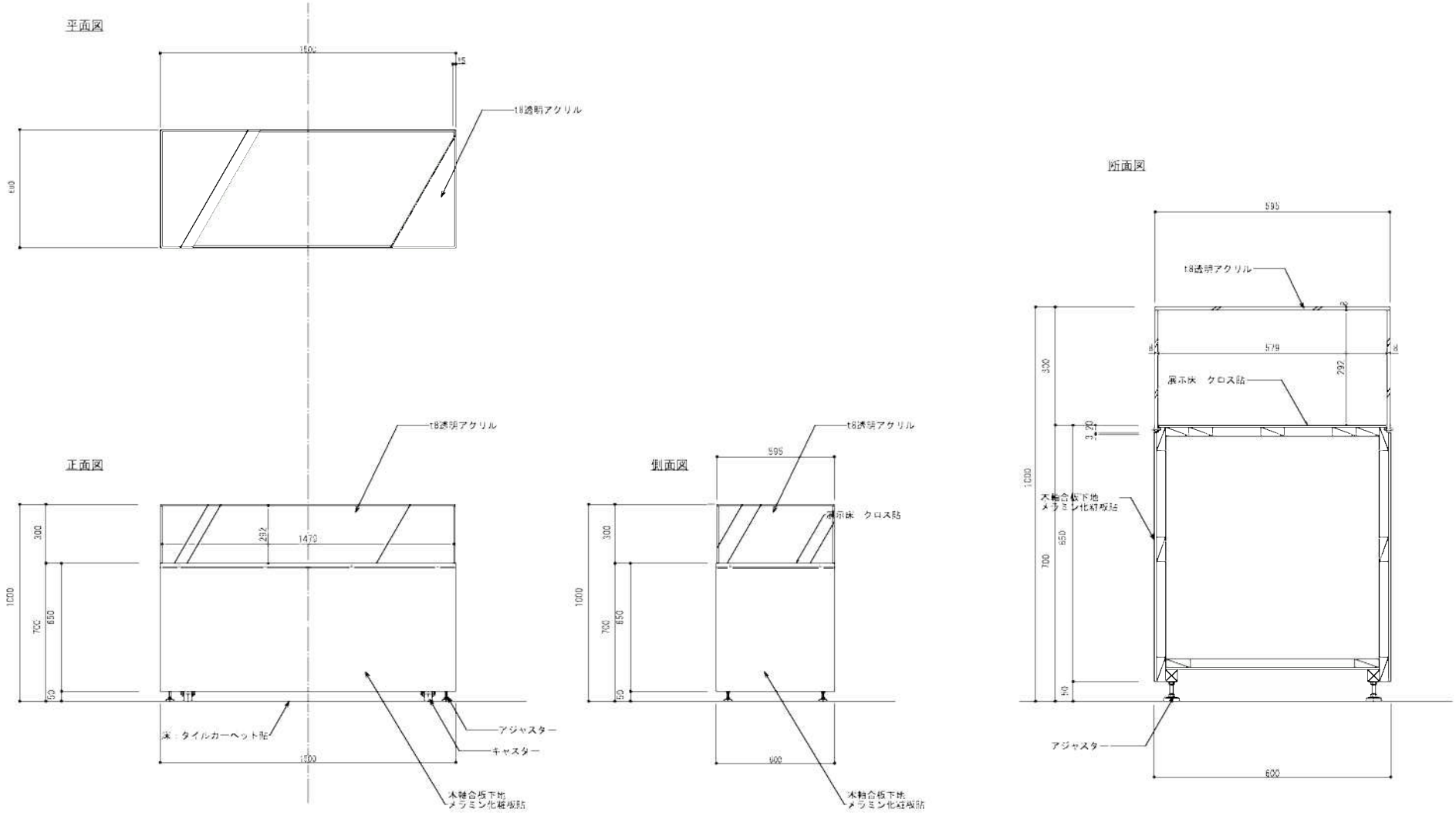

TITLE	京都伝統産業ふれあい館展示改修用作業棚設計図		SUBJECTS	造作詳細図16	造-17
DRAWN	DENSHED	CHECKED	DATE 2016.12	SCALE A3=1:20 1:10	

D
19

柱巻き造作

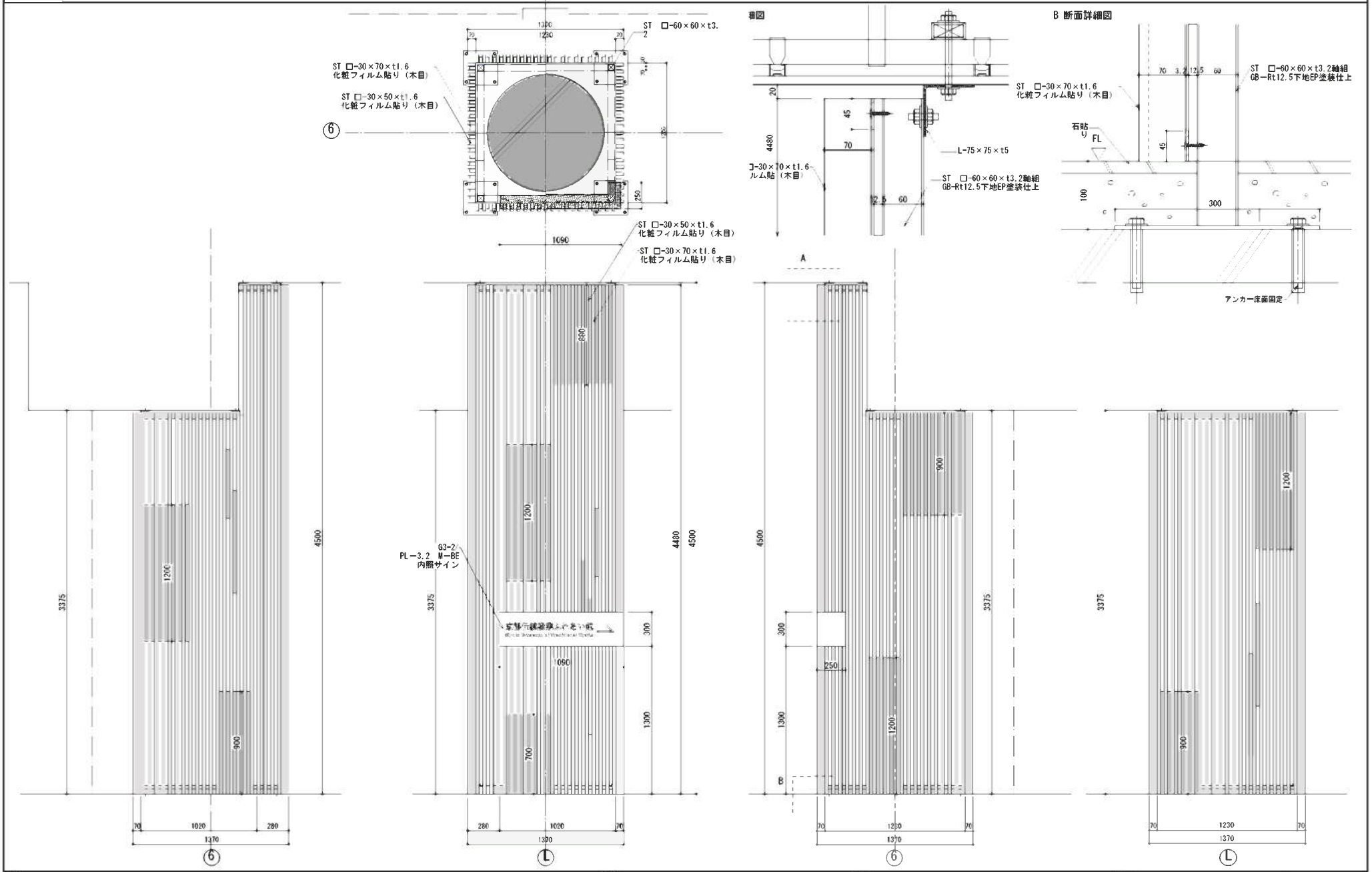

MEMO	REVISION	TITLE	京都伝統産業ふれあい館展示改修制作業務設計図	SUBJECTS	造作詳細図17	NO
		DRAWN / DESIGNED / CHECKED		DATE 2018.12	SCALE A3=1:30 1:5	造-18

D
20

ポスター掲示壁面

平面図

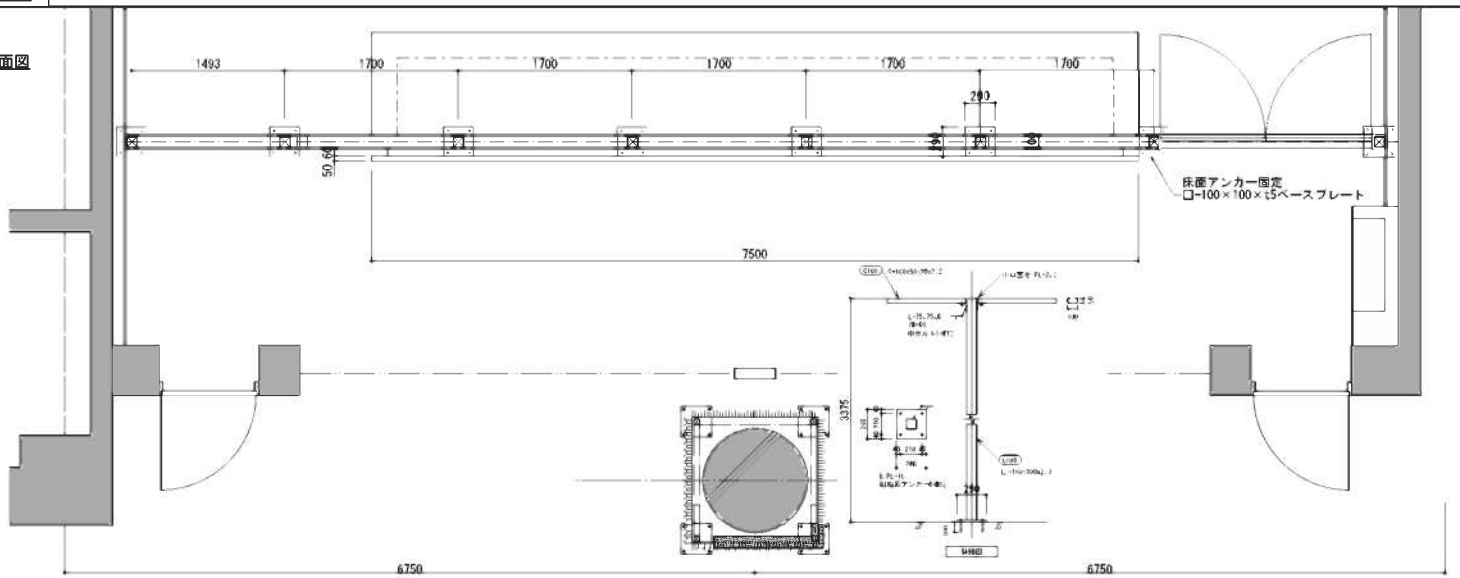

正面図

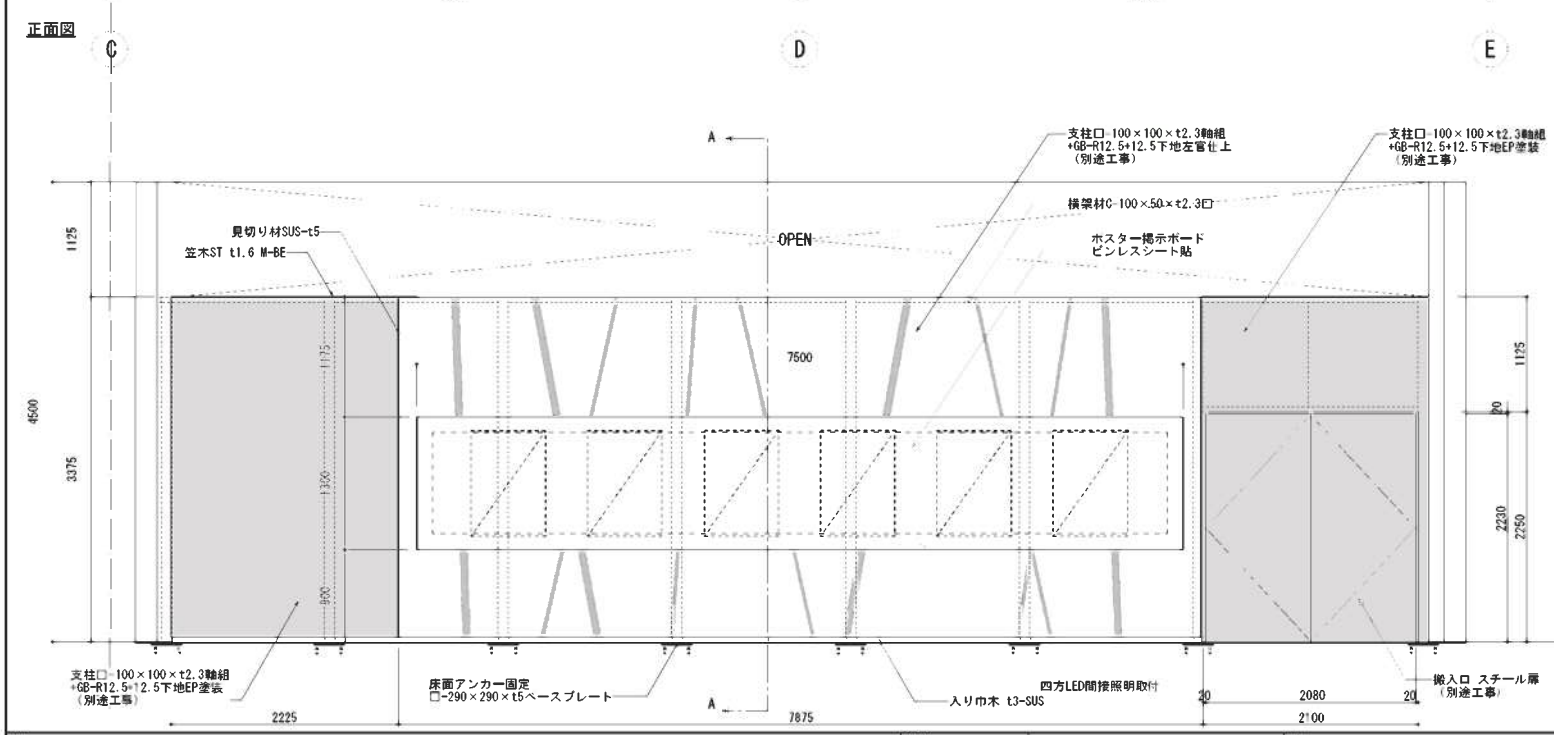

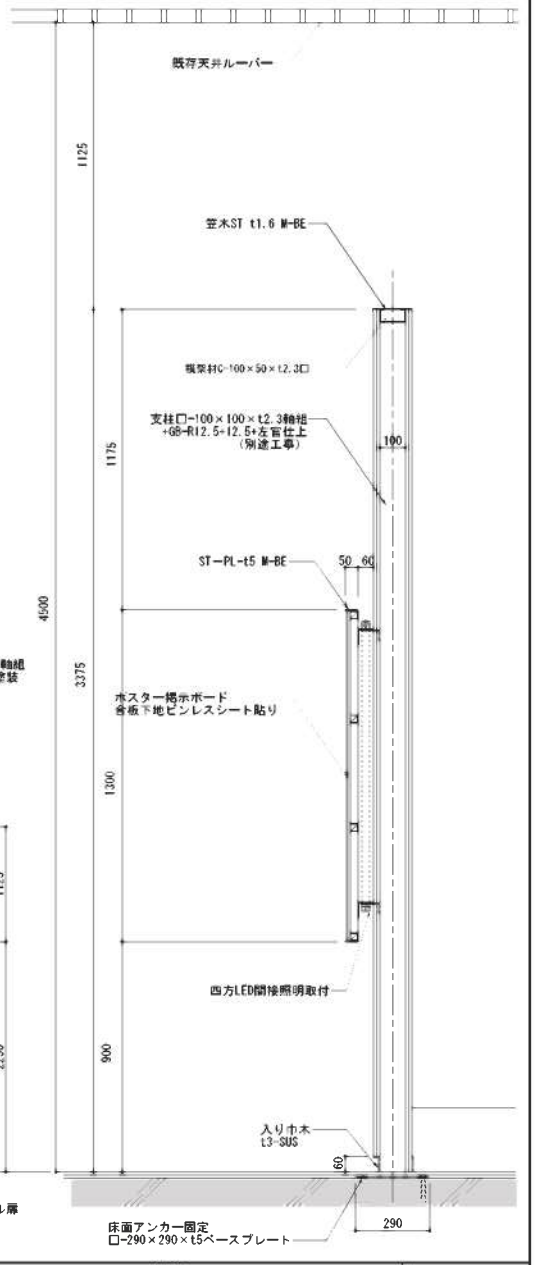

MEMO	REVISION	TITLE 京都伝統産業ふれあい館展示改修制作業務設計図	SUBJECTS 造作詳細図18		NO. 造-19
		DRAWN	DESIGNED	CHECKED	DATE 2018.12	SCALE A3=1.50 1.20

京都伝統産業ふれあい館展示実施設計等業務委託　グラフィックリスト

コーナー	G-No.	グラフィックタイトル	ベース	仕様	サイズ(mm)		数量	グラフィック構成				備考
					W	H		タイトル・解説文	写真	イラスト	英語翻訳	
導入展示	G1-1	館名サイン	左官壁(造作)	ステンレス　切り文字	1200	200	1	11	0	0	11	・英語翻訳
	G1-2	京都の伝統産業とは　コーナーサイン	—	防炎バナー出力　吊り金具共	800	5000	1	50	0	1	10語程度	・タイトルのみ英語翻訳
	G1-3	伝統の技　コーナーサイン	—	防炎バナー出力　吊り金具共	800	5000	1	50	0	1	20語程度	・タイトルのみ英語翻訳
	G1-4	現代の伝統産業　コーナーサイン	—	防炎バナー出力　吊り金具共	800	5000	1	50	0	1	20語程度	・タイトルのみ英語翻訳
	G1-5	産地周遊インフォメーション　コーナーサイン・周遊MAP	合板下地(造作)	グラフィック出力シート貼り	2460	1480	1	250	10	1	50語程度	・タイトルのみ英語翻訳
常設展示室	G2-1	特集展示　コーナーサイン	—	防炎バナー出力　吊り金具共	1200	3350	1	50	5	0	20語程度	・タイトルのみ英語翻訳
	G2-2	常設展示　市井の文化　コーナーサイン	—	防炎バナー出力　吊り金具共	500	2875	1	50	0	1	10語程度	・タイトルのみ英語翻訳
	G2-3	常設展示　雅の文化　コーナーサイン	—	防炎バナー出力　吊り金具共	500	2875	1	50	0	1	10語程度	・タイトルのみ英語翻訳
	G2-4	常設展示　祈りの文化　コーナーサイン	—	防炎バナー出力　吊り金具共	500	2875	1	50	0	1	10語程度	・タイトルのみ英語翻訳
	G2-5	常設展示　芸能の文化　コーナーサイン	—	防炎バナー出力　吊り金具共	500	2875	1	50	0	1	10語程度	・タイトルのみ英語翻訳
	G2-6	常設展示　解説パネル	合板下地(造作)	グラフィック出力シート貼り	1200	500	12	150	10	1	150語程度	・英語翻訳
	G2-7	シーン展示　コーナーサイン	—	防炎バナー出力　吊り金具共	300	1900	2	15	0	1	15語程度	・英語翻訳
	G2-8	京もの逸品ギャラリー　コーナーサイン	GB-R(建築)	不燃クロス出力貼り	3200 (800×4面)	4500	1	3	0	1	3語程度	・英語翻訳
	G2-9	イベント室　イベント案内サイネージ	—	デジタルサイネージにて表示	680	1210	2					・タイトルのみ英語翻訳
共用部	G3-1	館外誘導サイン1	スチールプレート(サイン)	スチールプレート切り抜き乳半アクリル裏あて、MF	323	4500	1	11	0	0	11	・館名、英語翻訳
	G3-2	館外誘導サイン2	スチールプレート(サイン)	スチールプレート切り抜き乳半アクリル裏あて、MF	1090	300	1	11	0	0	11	・館名・方向、英語翻訳
共通	G共-1	展示資料キャプション　B8横	アクリルケース(パーツ)	コート紙IJ出力挟み込み	91	64	100	30	0	0	10語程度	・英語翻訳
	G共-2	展示資料キャプション　B7横	アクリルケース(パーツ)	コート紙IJ出力挟み込み	128	91	30	50	0	0	30語程度	・英語翻訳
	G共-3	展示資料キャプション　B6横	アクリルケース(パーツ)	コート紙IJ出力挟み込み	182	128	30	150語程度	0	0	150語程度	・英語翻訳
	G共-4	展示資料キャプション　A5縦	アクリルケース(パーツ)	マグネットシート出力貼り：6枚、コート紙IJ出力挟み込み：4枚	148	210	10	250語程度	0	0	250語程度	・英語翻訳
	G共-5	常設展示74品目紹介キャプション	アクリルケース(パーツ)	コート紙IJ出力挟み込み	210	148	74	150語程度	0	0	150語程度	・英語翻訳

○ グラフィック構成は、解説文、英語翻訳は文字数/面（英語翻訳は翻訳を行う原稿の文字数）、写真、イラスト、版権処理は点数/面を記載。

○ 日本語文字原稿、図版・イラストの描画に必要となる参考資料は監督職員から支給する。

○ 英語翻訳はネイティブ翻訳者が従事するか、ネイティブチェックを受けること。

○ コーナータイトル及びグラフィックタイトルは仮のものであり、解説文の内容及び文字数については監督職員と協議の上決定すること。

○ 写真素材30点の著作権処理料（基本料金を含む）は1,500,000円と設定する。

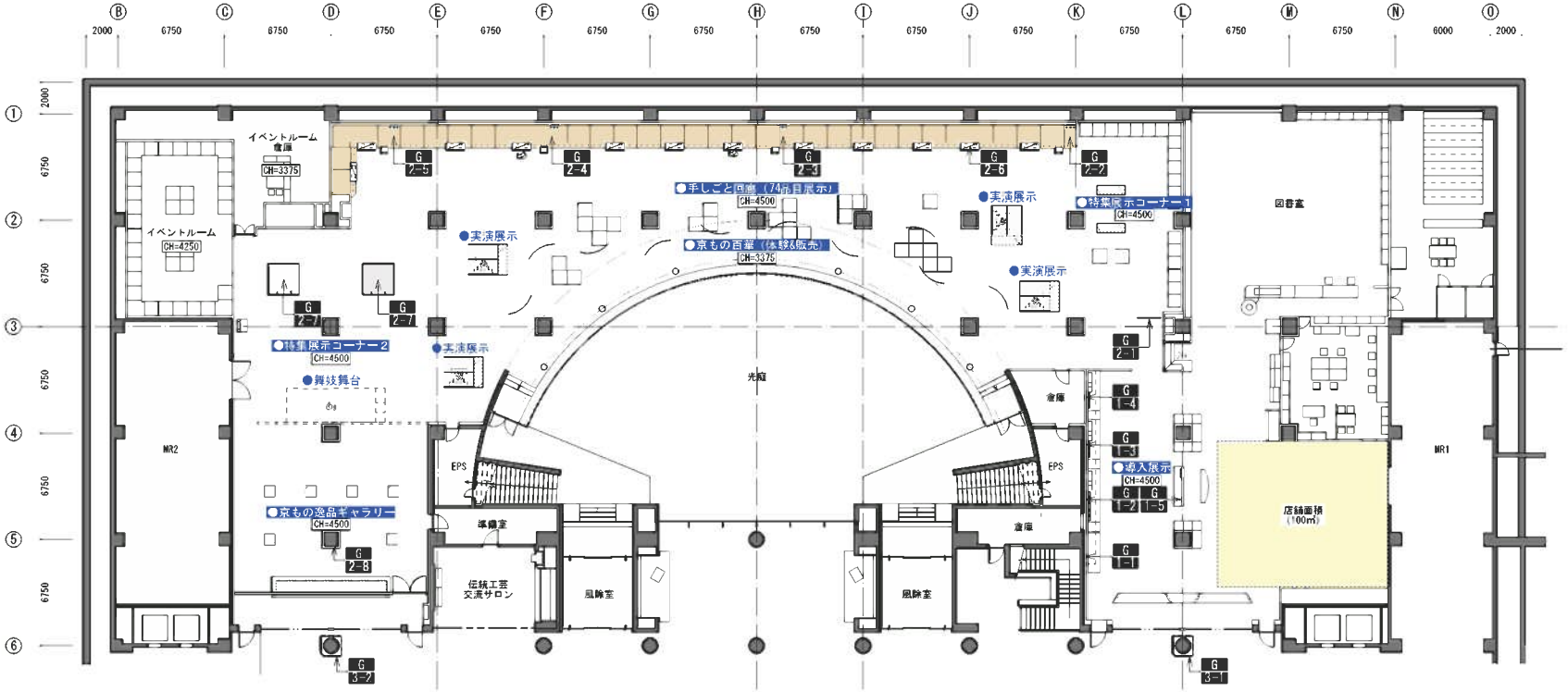

MEMO	REVISION	京都伝統産業ふれあい館展示改修制作業務設計図	グラフィックプロット図	グ-01
		DRAWN / DESIGNED / CHECKED	DATE 2018.12 / SCALE A3=1:300	

G
1-1

館名サイン

W1200×H200

京都伝統産業ふれあい館
Kyoto Museum of Traditional Crafts FUREAIKAN

SCALE : 1/4

ステンレス切り文字　5mm
(壁面より持ち出し)

図中に記載しているデザインは、イメージ図であるため、監督員と協議のうえ、施工図を作成し、承認を受けること。

REVISION	TITLE 京都伝統産業ふれあい館展示改修制作業務設計図	PROJECT グラフィック図01	NO. グ-02
	DRAWN / DESIGNED / CHECKED	DATE 2018.12 / SCALE 1/4	

G 1-2	京都の伝統産業とは　コーナーサイン	G 1-3	伝統の技　コーナーサイン	G 1-4	現代の伝統産業　コーナーサイン

W800×H5000

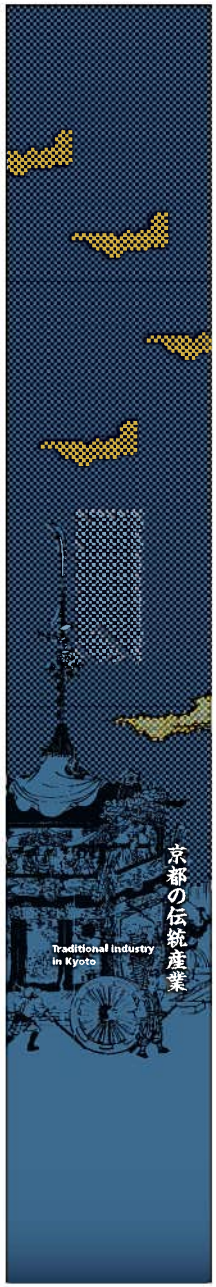

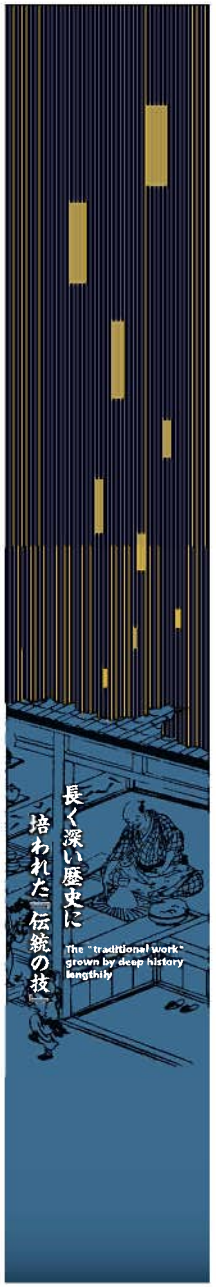

図中に記載しているデザインは，イメージ図であるため，監督員と協議のうえ，施工図を作成し，承諾を受けること。

REV.	REVISION	TITLE 京都伝統産業ふれあい館展示改修利活用基本設計図	SUBJECT グラフィック図02	NO. グ-03
		DRAWN / DESIGNED / CHECKED	DATE 2018.12 / SCALE 1/20	

W2460×H1480

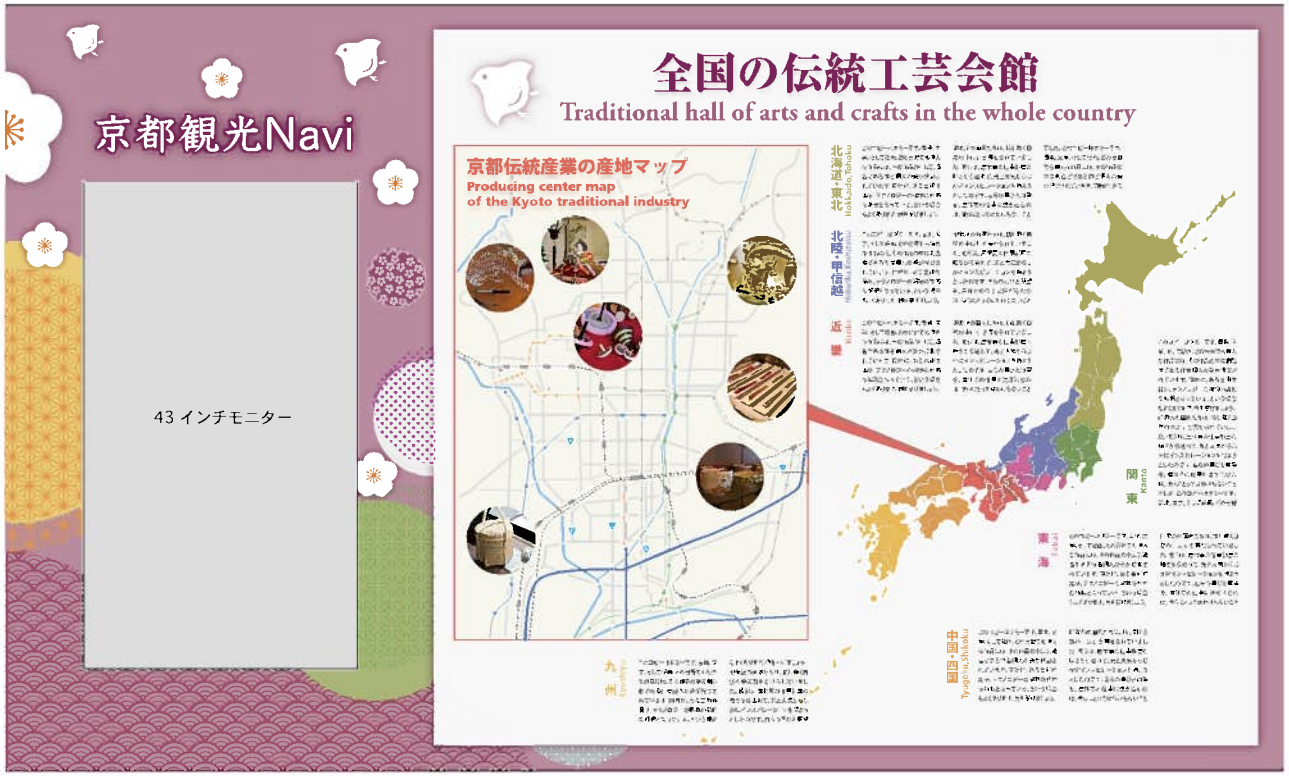

図中に記載しているデザインは，イメージ図であるため，監督員と協議のうえ，施工図を作成し，承諾を受けること。

Tanseisha	京都伝統産業ふれあい館展示改修別件実施設計図	竹中	竹中	浜場	グラフィック図03
					2018.12
					1／10

グ-04

G
2-1

特集展示　コーナーサイン

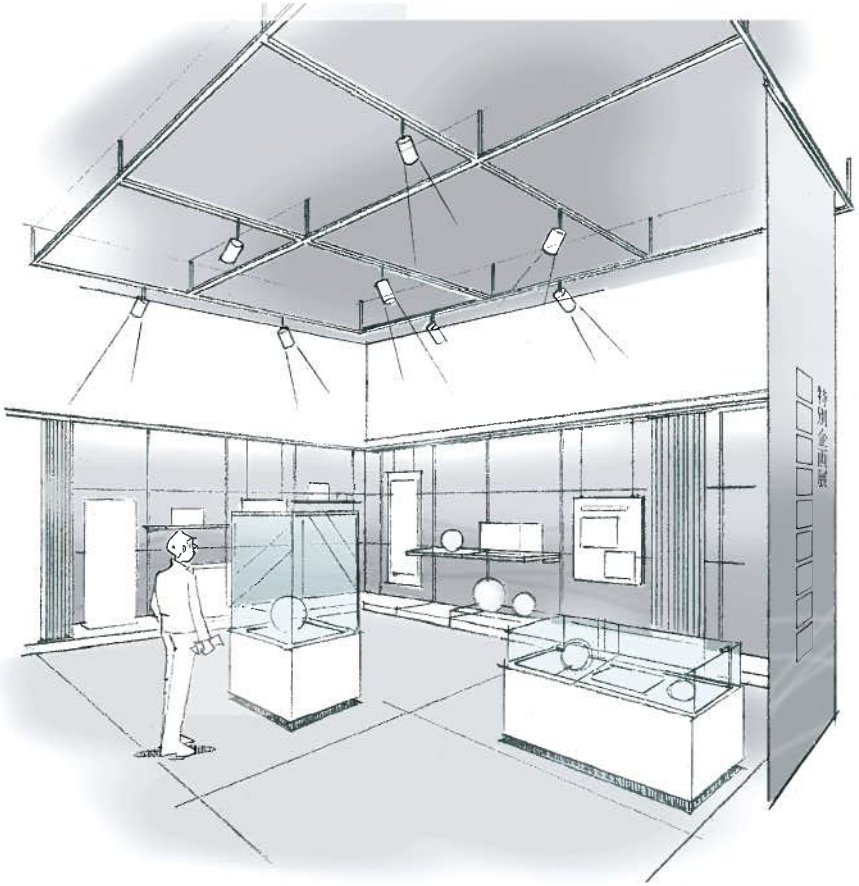

W1200×H3350

SCALE：1/20

図中に記載しているデザインは、イメージ図であるため、監督員と協議のうえ、施工図を作成し、承認を受けること。

REVISION	TITLE 京都伝統産業ふれあい館展示改修制作業務設計図			DRAWING グラフィック図04	グ-05
	DRAWN	CHECKED	APPROVED	DATE 2016.12	SCALE 1/1

G 2-2	常設展示　市井の文化　コーナーサイン	G 2-3	常設展示　雅の文化　コーナーサイン	G 2-4	常設展示　祈りの文化　コーナーサイン	G 2-5	常設展示　芸能の文化　コーナーサイン

W500×H2875

図中に記載しているデザインは，イメージ図であるため，監督員と協議のうえ，施工図を作成し，承諾を受けること。

REV	REVISION	TITLE 京都伝統産業ふれあい館展示改修制作業務設計図		図面名称 グラフィック図05	NO. グ-06
		設計者	監督者	作成日 2018.12	縮尺 1/20

W1200×H500

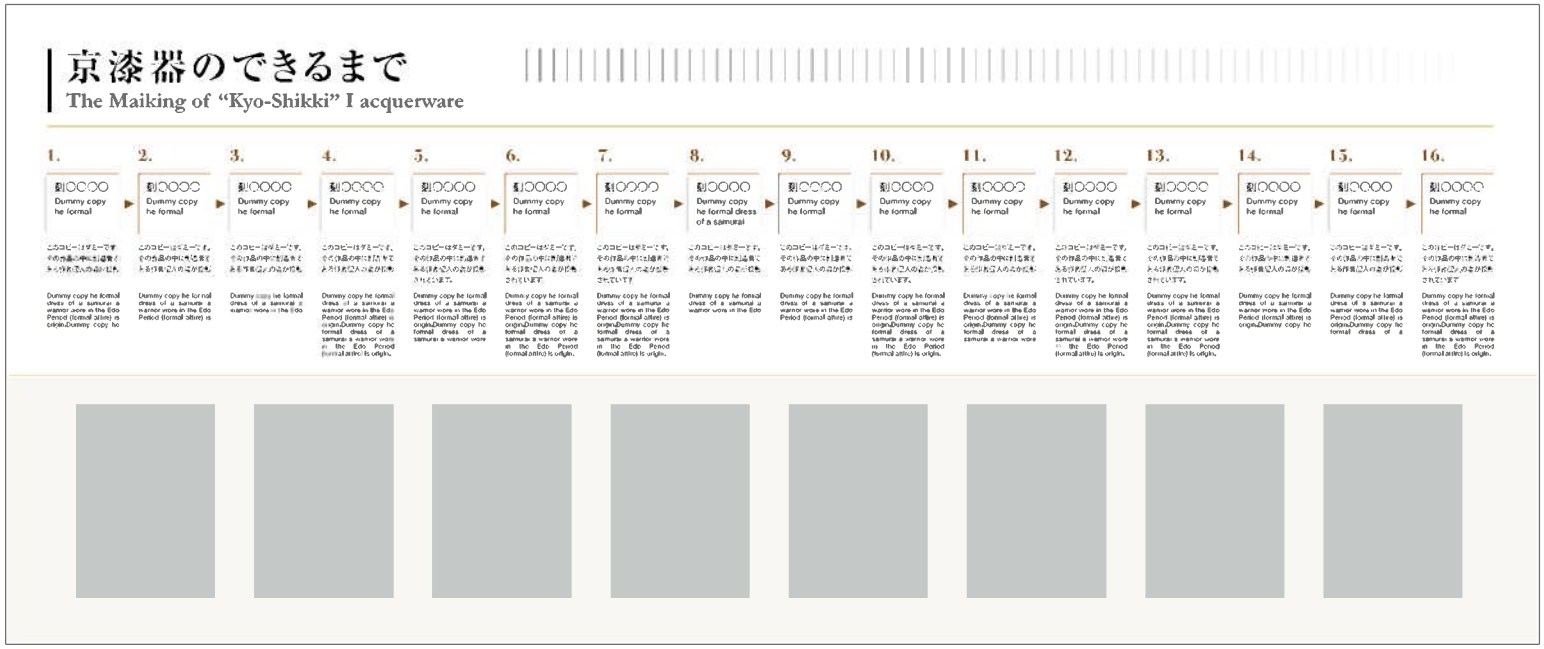

伝統産業製品の工程紹介など１２種類のグラフィックを作成

図中に記載しているデザインは，イメージ図であるため，監督員と協議のうえ，施工図を作成し，承諾を受けること。

REVISION	TITLE 京都伝統産業ふれあい館展示改修設計業務設計図	DRAWING グラフィック図DE	NO. グ-07
	DRAWN / DESIGNER / CHECKED	DATE 2018. 12. / SCALE 1/4	

シーン展示　コーナーサイン

W300×H1900

W300×H1900

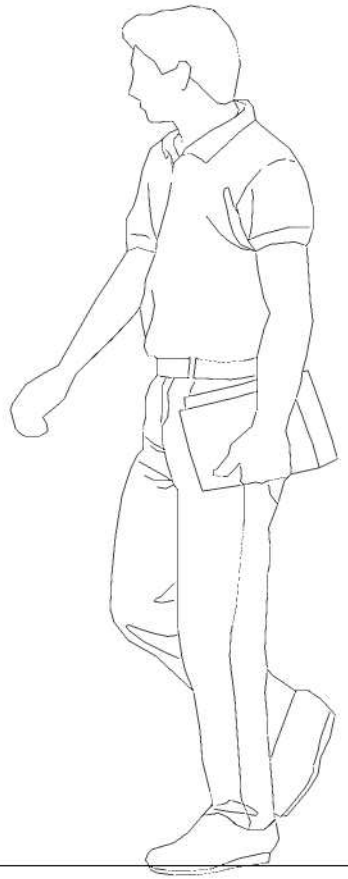

図中に記載しているデザインは、イメージ図であるため、監督員と協議のうえ、施工図を作成し、承諾を受けること。

REVISION	TITLE 京都伝統産業ふれあい館展示改修利活用基本計画		SUBJECT グラフィック図07	No. グ-08
	DRAWN	DESIGNED / CHECKED	DATE 2018.12	SCALE 1/10

G
2-8

京もの逸品ギャラリー　コーナーサイン

H4500×W800

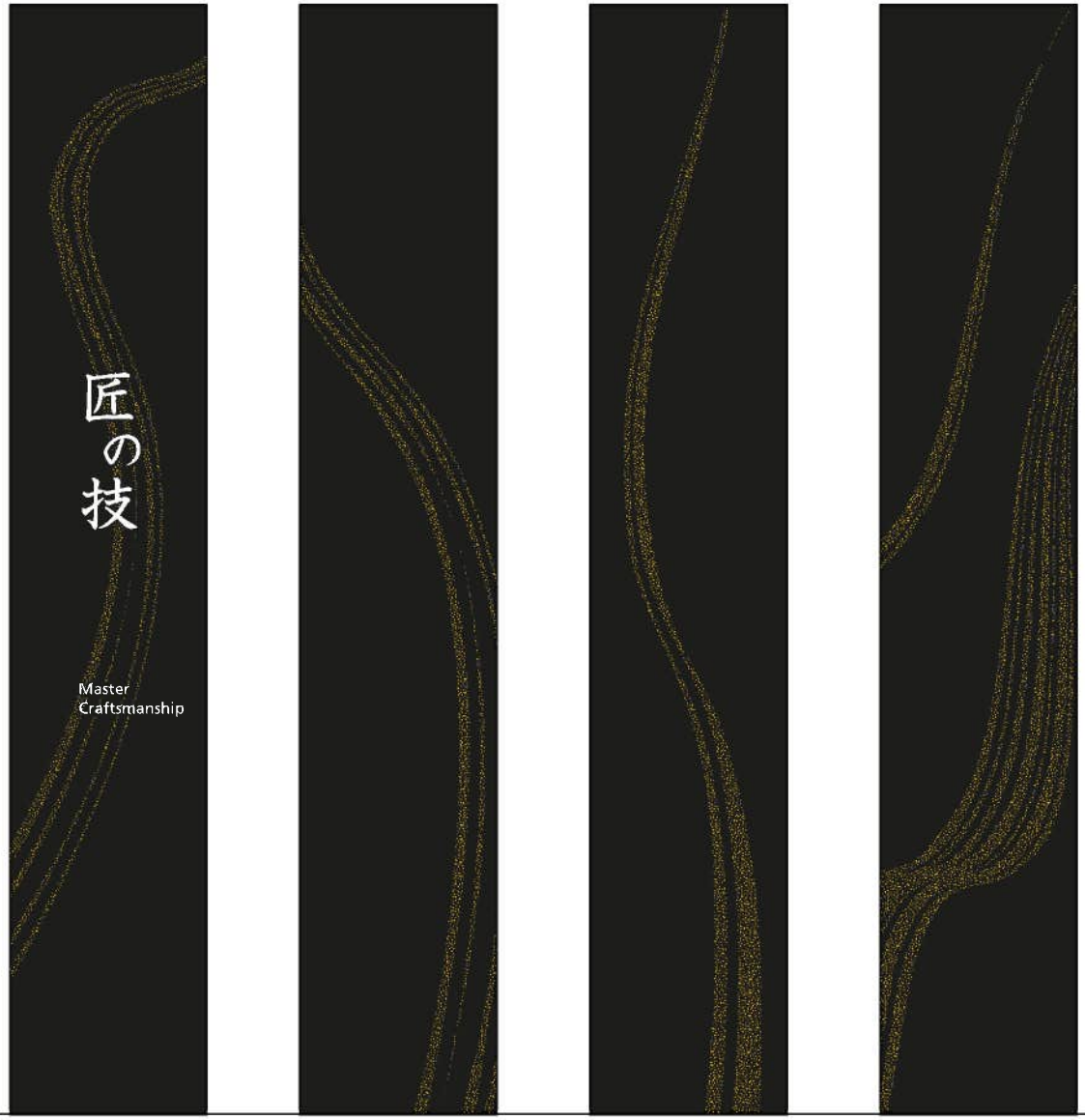

正　右　後　左

図中に記載しているデザインは，イメージ図であるため，監督員と協議のうえ，施工図を作成し，承諾を受けること。

REVISION	TITLE 京都伝統産業ふれあい館展示改修利活用基本設計図			SUBJECT グラフィック図08	NO. グ-09
	DRAWN	DESIGNED	CHECKED	DATE 2018.12	SCALE 1/20

G
3-1

館外誘導サイン１

W323×H4500

SCALE：1/20

図中に記載しているデザインは，イメージ図であるため，監督員と協議のうえ，施工図を作成し，承諾を受けること。

REVISION	TITLE 京都伝統産業ふれあい館展示改修制作業務設計図			SUBJECTS グラフィック図面	No. グ-10
	DRAWN	CHECKED	UNDER	DATE 2016.12	SCALE 1/20

G
3-2

館外誘導サイン２

W1090×H300

SCALE：1/4

図中に記載しているデザインは、イメージ図であるため、監督員と協議のうえ、施工図を作成し、承諾を受けること。

REVISION	TITLE 京都伝統産業ふれあい館展示改修制作実施設計図			DRAWING グラフィック関係	グ-11
	DRAWN	CHECKED	ORDERED	DATE 2018.12	SCALE 1/4

G 共-1 展示資料キャプション　B8 横

W91×H64（B8）　100点

蓋物 Lidded pottery

更紗もよう
（さらさ）

Printed colored pattern

京都陶磁器協同組合連合会　八木 海峰

45,000円（税抜）

G 共-2 展示資料キャプション　B7 横

W128×H91（B7）　30点

丸皿 Round plate

花鳥皿
（かちょうざら）

Dish of flowers and birds

古典的な花鳥柄を華やかな色絵にしたお皿。

The dish which made the classic pattern of flowers and birds a showy picture.

京都陶磁器協同組合連合会　八木 詠子

3,000円（税抜）

図中に記載しているデザインは，イメージ図であるため，監督員と協議のうえ，施工図を作成し，承諾を受けること。

京都伝統産業ふれあい館展示改修工事基本設計図	グラフィック図11			グ-12
	2018.12		1／1	

W182×H128（B6）　30点

名刺入れ Card case

辻ヶ花カードケース 桐

（つじ が はな　きり）

Tuji ga Hana Card case (Paulownia)

桃山文化の隆盛の極みに華麗にして繊細な美の花を咲かせ、いつしか時の流れの中で姿を消した幻の染め「辻が花」。「辻が花カードケース」は、金糸入りの生地に、辻が花の代表的な柄である桐と桔梗を表した上品で華やかな一品です。

Dyeing of the illusion only when made it splendid in the prosperous end of Momoyama culture and made a flower of delicate beauty bloom, and by which disappeared in the flow at time "Tuji ga Hana" "Tuji ga Hana card case" is elegant and showy one which showed the paulownia and the Chinese bellflower by which Tuji ga Hana typical stem in a birthplace with gold thread.

辻ヶ花染め工房　絵絞庵

10,800円（税抜）

図中に記載しているデザインは，イメージ図であるため，監督員と協議のうえ，施工図を作成し，承諾を受けること。

W148×H210（A5）　10点

京小紋
Kyo-komon textiles

小紋は、江戸時代に武士が着ていた裃（正装）がもとになっており，17世紀頃までにはほぼ完成された型染めの技法です。江戸時代には、庶民の間にも町人文化の自由でおしゃれな感覚が受けいれられて、粋な流行りとして小紋が広がりました。

最初は単色が主体でしたが、その後多色へと変化し友禅と影響しあいながら、京都では落ち着きのある渋さが特徴である京小紋として独自に発展してきました。

The formal dress of a samurai a warrior wore in the Edo Period (formal attire) is origin, and the fine pattern is a technique of completed dyeing by using mold mostly by around 17th century. A fashionable sense also felt is accepted and the fine pattern is wide as smart rage by freedom in merchant Bunka between the common people in the Edo Period.

The single color was a subject at the beginning, but quietness with the poise was developing originally as the capital fine pattern which is the feature in Kyoto it changed into many colors and though was Yuzen and exchange of influencing after that.

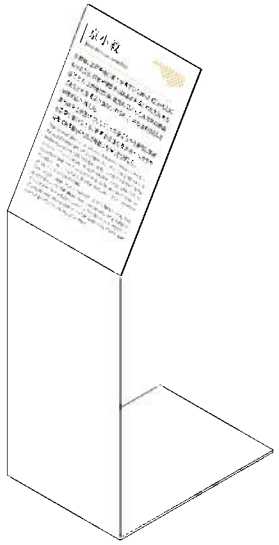

図中に記載しているデザインは，イメージ図であるため，監督員と協議のうえ，施工図を作成し，承諾を受けること。

W210×H148（A5）　74点

西陣織
Nishijin Textiles

5～6世紀頃、渡来人（とらいじん）の秦氏（はたし）が養蚕・機織の技術を伝え、平安遷都以後に現在の上京区を中心に発展してきました。西陣織には多くの種類があり、色糸を使った華やかで美しいものがたくさんあります。帯のほか、きものや能衣装、金襴（きんらん）、ネクタイなどを生産しています。

Mr. Hata of a people from ancient China told silkworm raising and weaver's technology in around the 5.6th century, and it was developing centering on present Kamigyo-ku after capital relocation to Heian. There are many kinds in Nishijin textile, and there is much showy and beautiful one using colored thread. I'm producing a putting thing in addition to a band, a Noh play costume, gold brocade and a tie.

図中に記載しているデザインは，イメージ図であるため，監督員と協議のうえ，施工図を作成し，承諾を受けること。

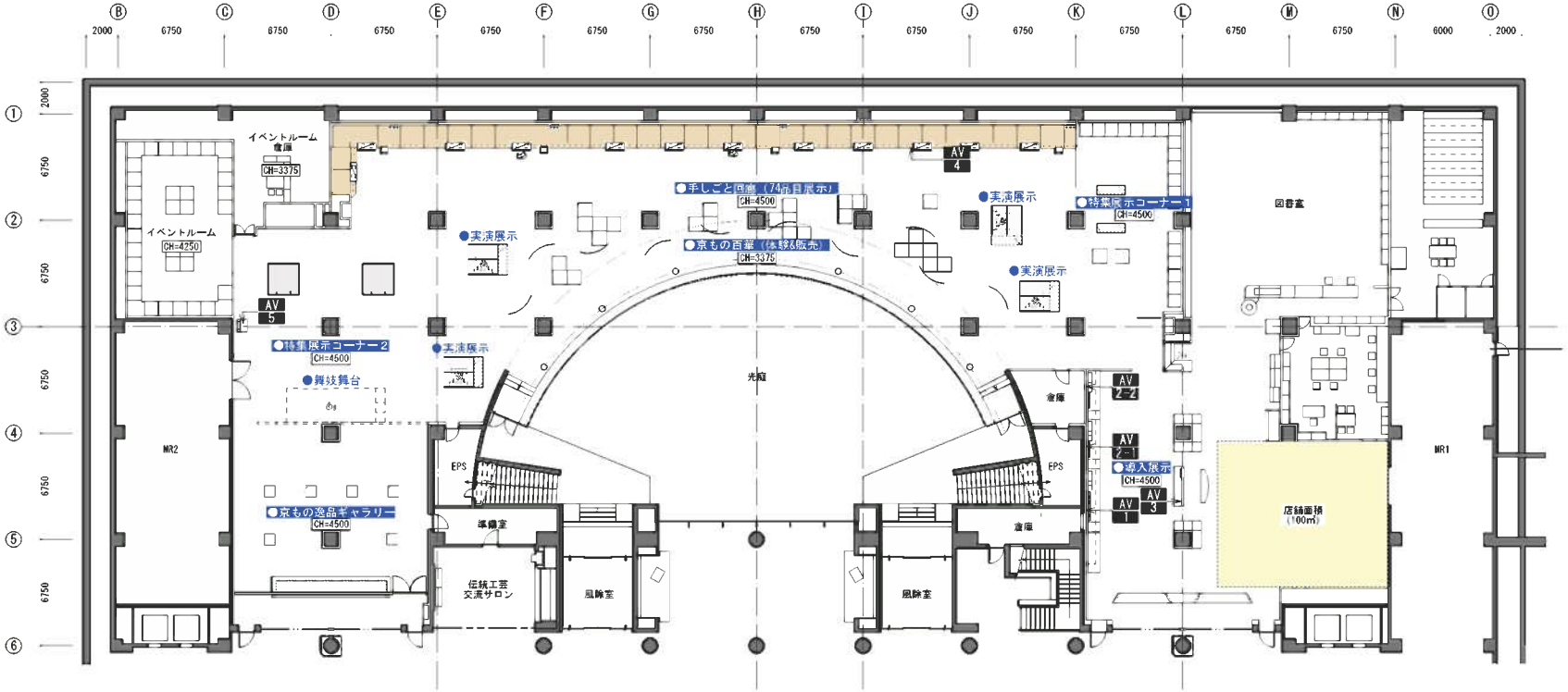

MEMO	REVISION	TITLE 京都伝統産業ふれあい館展示改修制作業務設計図	SUBJECT 映像プロット図
		DRAWN / DESIGNED / CHECKED	DATE 2018.12 SCALE A3=1:300
			NO. 映-01

AV 1

伝統産業ガイダンス

【　映像の概要　】

■目的　　・4K 80インチモニタによる導入映像

■視聴時間　　・１分30秒～2分

■視聴環境　　・ナレーションなし
・字幕あり（日・英併記 翻訳含む）
・音楽あり

【　映像構成　】

■役割とねらい

長きにわたり都のあった京都で生まれた様々な伝統産業と伝統産業製品の概要紹介と、
今日に受け継がれている技術を印象付けるとともに、ミュージアムゾーンへと誘う。

■手法

４Ｋカメラで新規撮影。音楽とテロップでイメージ的に構成し、日本人・外国人ともに伝わる内容とする。

平安時代から江戸時代まで
1000年にわたって都のあった京都。

都にはさまざまな人が集まり、
そして独特の文化が生まれた。

この独特の文化を支えるために
大きな役割を果たしたのが京都の伝統産業だ。

私たちの暮らしに今も息づく伝統産業製品は
昔の人々の心も受け継いでいる。

伝統産業製品を使用している生活シーンと
伝統産業製品。
そして製品を生み出す職人たちの
制作風景で構成する。

京都御所

祇園

清水焼

茶会

西陣織

着物を着る人々

平安神宮

東寺

漆器を用いる生活シーン

蒔絵加飾

【　システム系統図　】

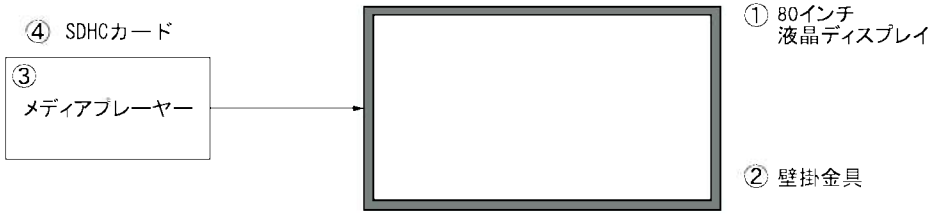

【　機器一覧　】

番号	品　　名	メーカー名	型名 形式	数量	消費電力	消費電力小計
①	80インチ液晶ディスプレイ	SHARP	PN-E803	1台	280 W	280 W
②	壁掛け金具	KIC	PWV-L	1式	－ W	－ W
③	メディアプレーヤー	ADTECHNO	AS1080	1台	6 W	6 W
④	SDHCカード	Panasonic	RP-SDUC16GJK	1枚	－ W	－ W

※ 機器に関しては、同等品以上とする。　　消費電力合計286 W

TITLE: 京都伝統産業ふれあい館展示映像制作業務設計図			SUBJECT: 映像システム図01		NO. 映-02
DRAWN	DESIGNED	CHECKED	DATE 2012.12	SCALE —	

AV 2-1 匠の技

【 映像の概要 】

■目的　・43インチモニタで伝統工芸士の技を紹介

■視聴時間　・4分程度

■視聴環境　・ナレーション・音楽・SEなし
・字幕あり（日・英併記）

【 映像構成 】

■役割とねらい

長年にわたり受け継がれてきた技術や技法を紹介し
興味・関心を促進させる。

■手法

撮影は立命館大学 映像学科 学生によるもの。
支給された映像素材を制作工程順に編集作業を行う。

■コンテンツ例

～真田紐～

京指物の桐箱などにかけられている紐のことで、
自然の草木で染めた糸を用いている。
「世界最小幅の織物」ともいわれており、
専用の織機で織っていく。

～和ろうそく～

和ろうそくは植物性の原料のみを使っているため、
すすが少なく清らかな炎が特徴。
仏教など宗教的な行事で使われている。

※ 映像素材は立命館大学が撮影したものなど支給

AV 2-2 伝統産業ニューウェイブ

【 映像の概要 】

■目的　・43インチモニタで京都市の事業紹介

■視聴時間　・3分程度

■視聴環境　・ナレーション・音楽・SEなし
・字幕あり（日・英併記）

【 映像構成 】

■役割とねらい

京都の伝統産業は海外からも注目を集めている。
京都市が行っている「京ものアート市場開拓支援事業」の活動報告

※ 映像素材は支給

【 システム系統図（AV2-1, 2-2共通）】

① 43インチ液晶ディスプレイ
（USBメディアプレーヤー内蔵）

③ USBメモリ

② 壁掛金具

【 機器一覧 】

番号	品　名	メーカー名	型名 形式	数量	消費電力	消費電力小計
①	43インチ液晶ディスプレイ	SHARRP	PN-Y436	2台	76 W	152 W
②	壁掛け金具	HAYAMI	LH-631	2式	－ W	－ W
③	USBメモリ	SANWA SUPPLY	UFD-P8GBK		－ W	－ W

※ 機器に関しては、同等品以上とする。

消費電力合計152 W

産地周遊info

【　映像の概要　】

■目的　・40インチ縦モニタで京都をはじめ 全国の伝統工芸会館を紹介
（企画展示やイベントなど）

■視聴時間　・静止画スライドショー（画像の数は任意）※初回画像支給
・画像は差し替え可能とする
・音楽なし

【　映像構成　】

■役割とねらい

京都市内で作られている伝統産業の種類は圧倒的な数を誇っているが
他の地域でも伝統産業が今も息づいている。
京都をはじめ全国の伝統工芸会館の紹介など行い、
伝統産業についてより深く知るきっかけづくりを行う。

■コンテンツ例

・京都市内の展覧会案内

・県外の工芸館企画展告知

【　システム系統図　】

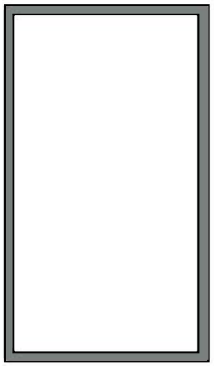

① 43インチ液晶ディスプレイ
（USBメディアプレーヤー内蔵）

③ USBメモリ

② 壁掛金具

【　機器一覧　】

番号	品　　名	メーカー名	型名・形式	数量	消費電力	消費電力小計
①	43インチ液晶ディスプレイ	SHARRP	PN-Y436	1台	76 W	76 W
②	壁掛け金具	HAYAMI	LH-631	1式	－ W	－ W
③	USBメモリ	SANWA SUPPLY	UFD-P8GBK		－ W	－ W

※ 機器に関しては、同等品以上とする。

消費電力合計76 W

AV 4

手しごと回廊 情報検索タッチモニター

【 映像の概要 】

■目的　・21.5インチタッチパネルで３つのコンテンツを選択することができる

■視聴時間　・各2分程度

■視聴環境　・ナレーションあり
・日・英選択
・音楽あり

【 映像構成 】

●京都市の取組についての紹介映像：2分程度
●京都の伝統産業百花繚乱…京都市が指定している74品目の解説ページ
●制作工程映像…現在上映している制作工程映像のアーカイブ：3～4分×17本

【 システム系統図 】

【 機器一覧 】

番号	品　　名	メーカー名	型名:形式	数量	消費電力	消費電力小計
①	21.5インチ液晶タッチモニター	TPS	[illegible]	4台	48 W	192 W
②	メディアプレーヤー	BrightSign	BS/HD1023	4式	18 W	72 W
③	microSDHCカード	Panasonic	RP-SMGB16GJK	4枚	－ W	－ W

※ 機器に関しては、同等品以上とする。

消費電力合計264 W

■システムイメージ

「京の暮らしと文化を育んだ伝統産業」 2分程度

京都が誇る伝統産業は、千年を超える歴史の中で、時代時代の作り手と使い手が刺激し合うことで一層磨き上げられ発展を続けてきました。
伝統産業製品は茶道や華道など、伝統文化をささえるもの。
寺社仏閣などで行われる宗教儀式で用いるもの。
衣食住などさまざまな生活文化を支えるものなど、あらゆる場面に溶け込み、京都の豊かな文化と産業を育んでいます。
伝統産業には古いものを伝えるだけでなく、その良さを次の世代に引き継ぐ役割もあります。
こういった伝統産業を衰退させないためにも京都市では後継者を育てるための環境づくりも整えています。

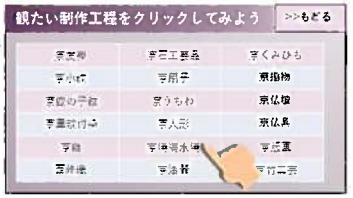

※ 現在上映している工程映像を視聴できる

※ 展示品のナンバリングと統一させる

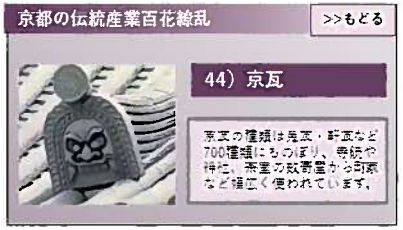

※ 静止画と説明文章

TITLE	京都伝統産業ふれあい館展示改修制作業務設計図		SHEET NO.	映像システム図04	NO. 映-05
DRAWN	DESIGNED	CHECKED	DATE 2016.12	SCALE —	

AV 5

イベントルーム案内サイネージ

【　映像の概要　】

■目的　　・55インチ縦モニタでふれあい館のイベント告知

■視聴時間　　・静止画スライドショー（画像の数は任意）

【　映像構成　】

■役割とねらい

ふれあい館主催イベント、各協同組合主催イベントなど、開催予定のイベントを
デジタルサイネージとして上映

■コンテンツ例

※ 上記イベント内容は一例とし、実際とは異なる

※ 開催予定のイベントなどをスライドショーに上映
運営スタッフが情報更新を行う

【　システム系統図　】

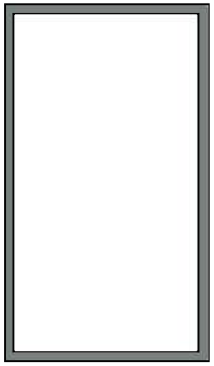

① 55インチ液晶ディスプレイ
（USBメディアプレーヤー内蔵）

③ USBメモリ

② ディスプレイスタンド

【　機器一覧　】

番号	品　　名	メーカー名	型名：形式	数量	消費電力	消費電力小計
①	55インチ液晶ディスプレイ	SHARRP	PN-Y556	1台	105 W	105 W
②	ディスプレイスタンド	HAYAMI	LH-915	1式	－ W	－ W
③	USBメモリ	SANWA SUPPLY	UFD-P8GBK		－ W	－ W

※ 機器に関しては、同等品以上とする。

消費電力合計105 W

REVISION	TITLE: 京都伝統産業ふれあい館展示映像制作作業設計図			SUBJECTS: 映像システム図05	No. 映-06
	DRAWN	DESIGNED	CHECKED	DATE: 2018.12	SCALE: —

分電盤結線図

盤名称	L−2

(新規・既存)

1Φ3W 100/200V

主幹	MCB/ELB	3P	225AF/175 AT

Mg

備考	負荷名称	計画容量 (VA)	調光	Rry	電圧 (V)	分岐開閉器 AF/AT	極	種別	回路
	導入展示 ライティングダクト	1,000			100	50/20	1P	MCB	201
	特集展示 ライティングダクト	1,000			100	50/20	1P	MCB	203
	手しごと回廊 ライティングダクト	1,200			100	50/20	1P	MCB	205
	錦鼓舞台・ウィンドウ ライティングダクト	1,000			100	50/20	1P	MCB	207
	京もの百華 ダウンライト	1,200			100	50/20	1P	MCB	209
	手しごと回廊 ダウンライト	600			100	50/20	1P	MCB	211
	導入展示 什器照明	500			100	50/20	1P	MCB	213
	京もの逸品ギャラリー 什器照明	500			100	50/20	1P	MCB	215
	導入展示 コンセント(AV機器)	600			100	50/20	1P	MCB	217
	特集展示 コンセント	1,500			100	50/20	1P	MCB	219
	手しごと回廊 コンセント(AV機器)	1,200			100	50/20	1P	MCB	221
	京もののある暮らし コンセント(AV機器)	200			100	50/20	1P	MCB	223
	京もの逸品ギャラリー コンセント	1,000			100	50/20	1P	MCB	225
	予備				100	50/20	1P	MCB	227
	予備				100	50/20	1P	MCB	229
	予備				100	50/20	1P	MCB	231

回路	分岐開閉器 種別	極	AF/AT	電圧 (V)	附帯機器 Rry	調光	計画容量 (VA)	負荷名称	備考
202	MCB	1P	50/20	100			1,000	導入展示 ライティングダクト・間接	
204	MCB	1P	50/20	100			1,000	手しごと回廊 ライティングダクト	
206	MCB	1P	50/20	100			1,000	京もののある暮らし ライティングダクト	
208	MCB	1P	50/20	100			1,000	京もの逸品ギャラリー ライティングダクト	
210	MCB	1P	50/20	100			500	京もの百華 ダウンライト	
212	MCB	1P	50/20	100			800	京もの百華 ダウンライト	
214	MCB	1P	50/20	100			900	手しごと回廊 什器照明	
216	MCB	1P	50/20	100			500	京もの百華 ペンダント照明	
218	MCB	1P	50/20	100			1,000	導入展示 コンセント	
220	MCB	1P	50/20	100			200	手しごと回廊 コンセント(照明)	
222	MCB	1P	50/20	200			1,500	手しごと回廊 コンセント	
224	MCB	1P	50/20	100			600	京もののある暮らし コンセント(照明)	
226	MCB	1P	50/20	100				予備	
228	MCB	1P	50/20	100				予備	
230	MCB	1P	50/20	100				予備	
232	MCB	1P	50/20	100			100	調光制御	

調光システム図

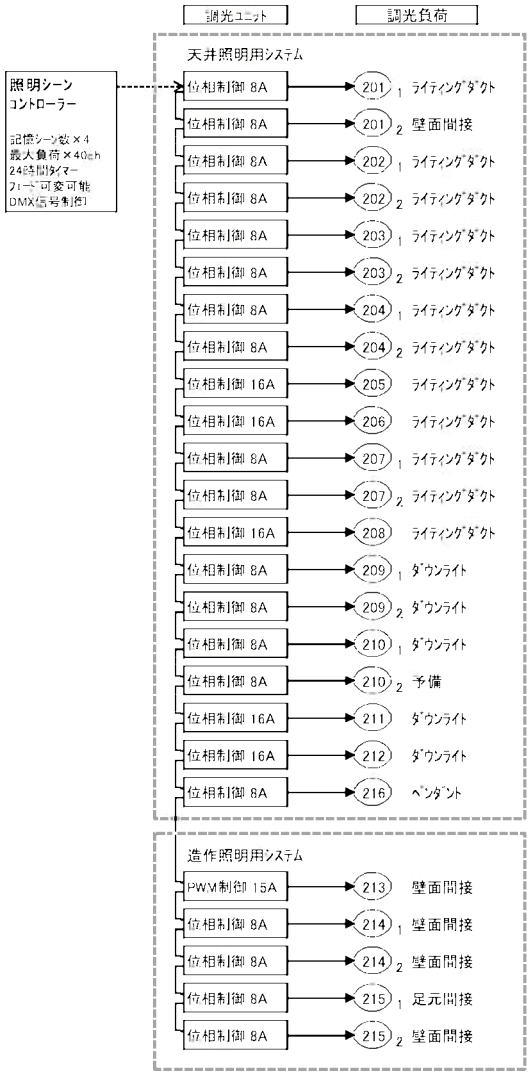

京都伝統産業ふれあい館展示改修制作業務設計図	分電盤結線図・調光システム図			電-01
	2018.12	—		

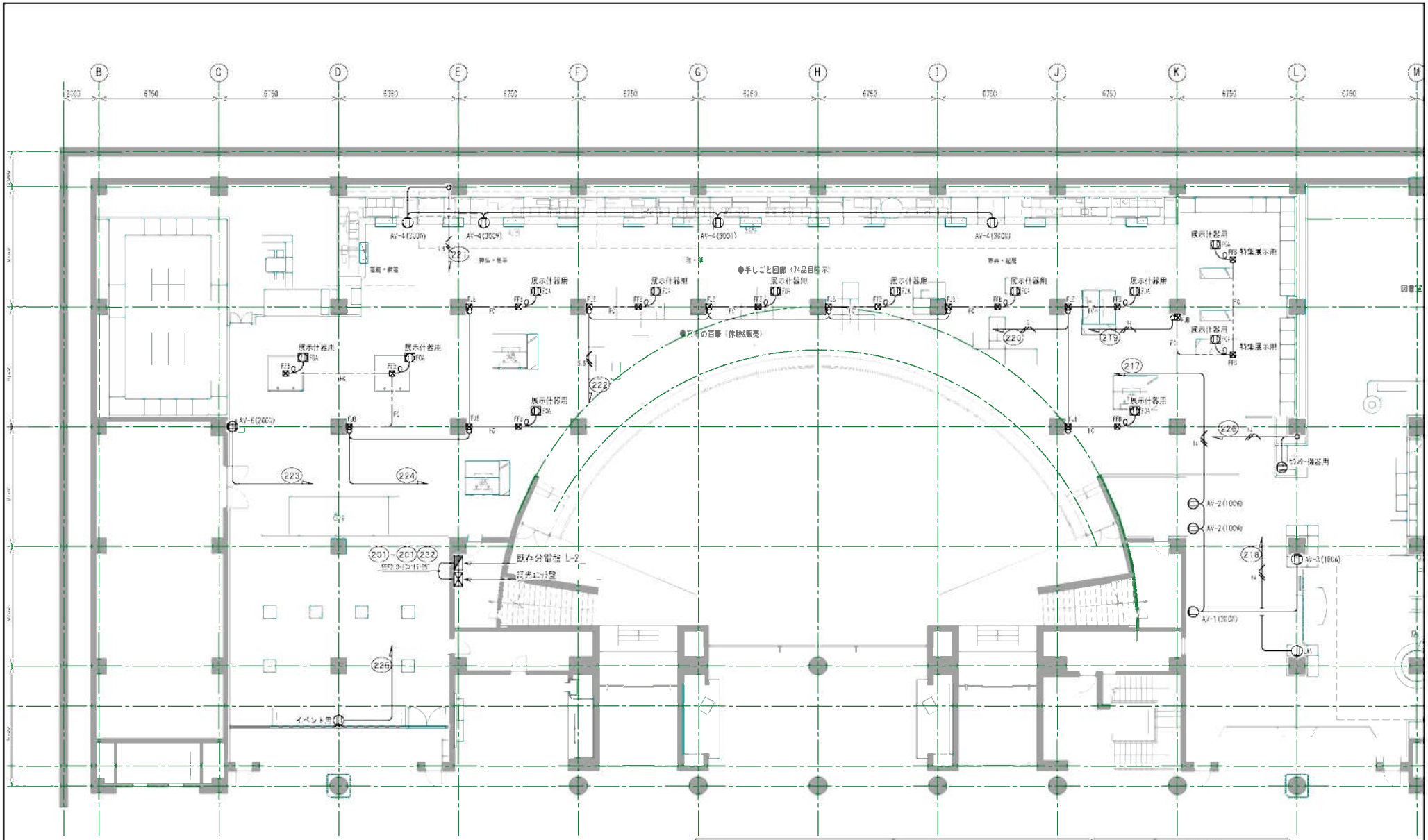

凡例

	分電盤（既存）		フラットケーブル用入線口 ヵ所		ケーブル配線・配管
	受光ユニット盤		フラットケーブル用接続ベース		EV-HEF 2.0-3C
					EV-CE 5.5-3C
	受付コンセント 2P15A×2ヶE1		フラットケーブル用OAタップ（4HLX）		EV-CE 8-2C-E5.5
	情報コンセント 2P15A×2ヶE1 ＊ cat5e×2ヶ				EV-CE 14-2C-E5.5
					フリーカーペット用フラットケーブル 8芯20A

※ 壁面内等の配線はPF-S管等で保護する。

REV.	REVISION	TITLE 京都伝統産業ふれあい館展示改修利活用基本設計図		SHEET TITLE コンセント 設備配線図	NO. 電-02
		DRAWN	REVIEWED	CHECKED	DATE 2018.12	SCALE —

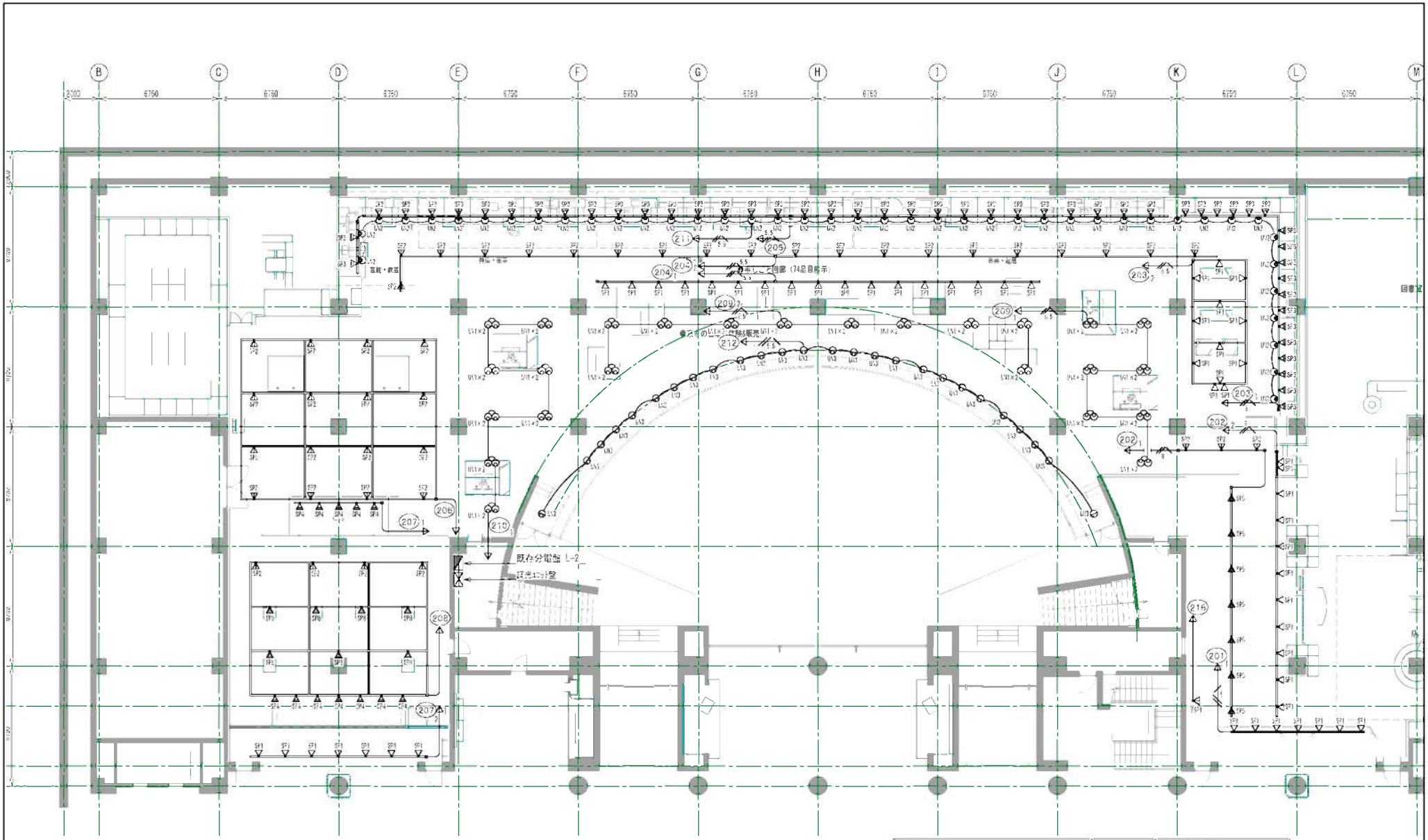

REVISION	京都伝統産業ふれあい館展示改修利活用基本設計図	天井展示照明　設備配線図	電-03
DRAWN	REVIEWED	CHECKED	DATE 2018.12 / SCALE —

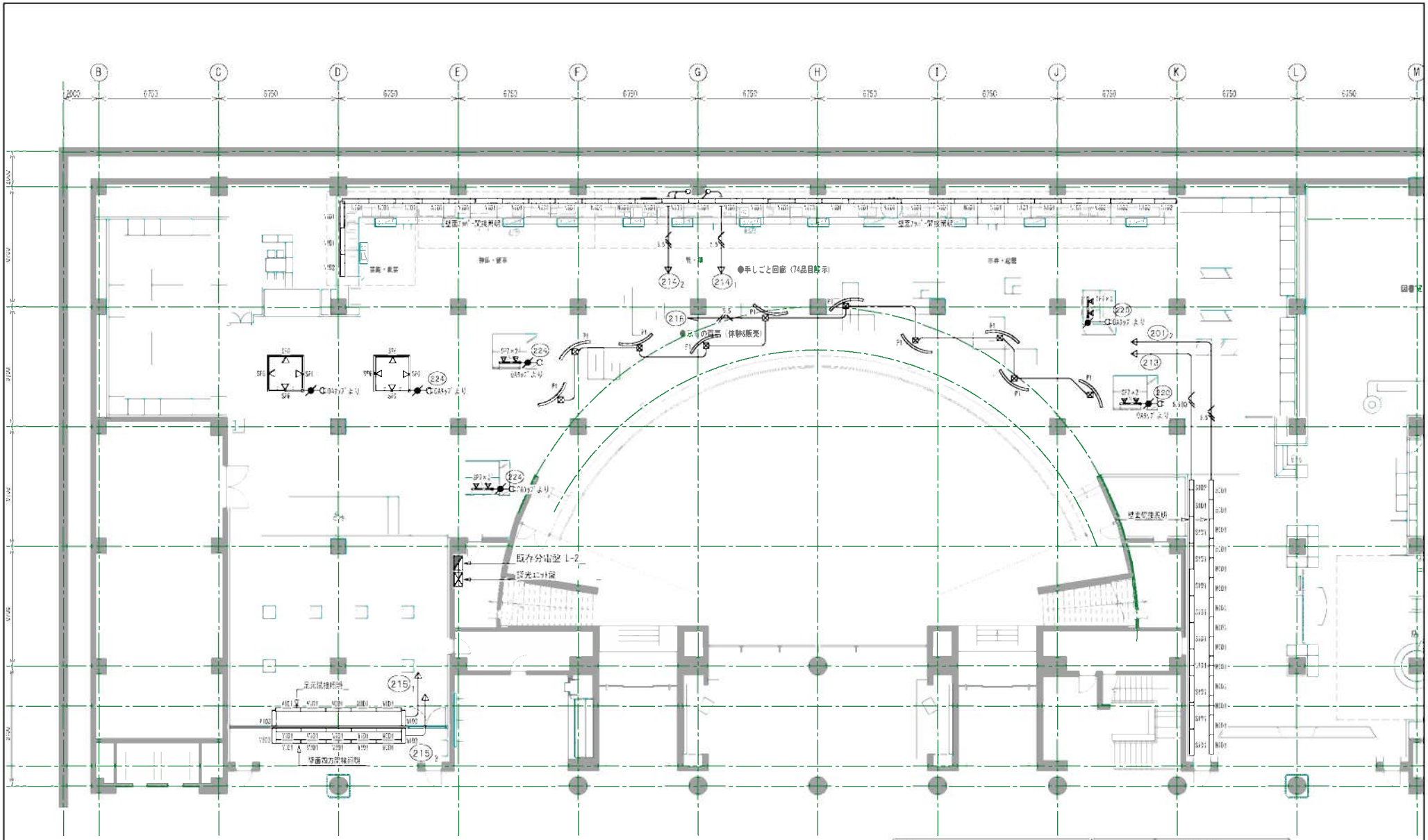

凡例

			カーブ 配線・配管
	分電盤（既存）		EV-HEF 2.0-3C
	設光ユニット盤	5.5 / 5.5(C)	EV-CE 5.5-3C
	電源接続ボックス 4A中継		EV-CE 5.5-3C ~ FCPFE 0.9-1P
	ライティングダクト 2P15A-1.1m		
	LED 設光器	※ 壁面内等の配線はPF-S管等で保護する。	

REVISION		TITLE	京都伝統産業ふれあい館展示改修利活用基本設計図	SHEET TITLE	造作照明 設備配線図
		DRAWN	REVIEWED	CHECKED	DATE 2018.12 / SCALE —

電-04

UN1	LED ユニバーサルダウンライト	50台
配光	15°	平均演色評価数 Ra96	照光	○(位相)	電圧	100V
色温度	3000K	光束	1520lm	定格寿命	40,000h	消費電力	25.0W

開口：125φ
深さ：121H

参考品番：
LZD-91959YW(本体)
LZA-90522F(電源)

UN2	LED ユニバーサルダウンライト	43台
配光	25°	平均演色評価数 Ra96	照光	○(位相)	電圧	100V
色温度	3000K	光束	820lm	定格寿命	40,000h	消費電力	25.0W

開口：103φ
深さ：123H

参考品番：
LZD-91957YW(本体)
LZA-91125E(電源)
LZA-90502(ニュー75°シート)

UN3	LED ユニバーサルダウンライト	26台
配光	25°	平均演色評価数 Ra96	照光	○(位相)	電圧	100V
色温度	3000K	光束	1240lm	定格寿命	40,000h	消費電力	25.0W

開口：100φ
深さ：151H

参考品番：
LZD-93029YW(本体)
LZA-90522F(電源)

SP1	LEDスポットライト(プラグ)	54台
配光	15°	平均演色評価数 Ra96	照光	○(位相)	電圧	100V
色温度	3000K	光束	1520lm	定格寿命	40,000h	消費電力	25.0W

参考品番：
LZS-92515YW(本体)　LZA-92657(落下防止ワイヤー)
LZA-92035(ブード)

SP2	LEDスポットライト(プラグ)	43台
配光	25°	平均演色評価数 Ra96	照光	○(位相)	電圧	100V
色温度	3000K	光束	1900lm	定格寿命	40,000h	消費電力	25.0W

参考品番：
LZS-92516YW(本体)　LZA-92657(落下防止ワイヤー)
LZA-92035(ブード)
LZA-90528(プラッドシュズ)

SP3	LEDスポットライト(プラグ)	50台
配光	20°	平均演色評価数 Ra96	照光	○(位相)	電圧	100V
色温度	3000K	光束	750lm	定格寿命	40,000h	消費電力	15.0W

参考品番：
LZS-91765YW(本体)　LZA-92657(落下防止ワイヤー)
LZA-90032(ブード)
LZA-90535(プラッドシュズ)

SP4	LEDスポットライト(プラグ)	12台
配光	25°	平均演色評価数 Ra96	照光	○(位相)	電圧	100V
色温度	3000K	光束	1500lm	定格寿命	40,000h	消費電力	25.0W

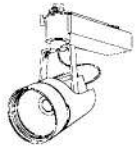

参考品番：
LZS-92516YW(本体)　LZA-92657(落下防止ワイヤー)
LZA-92035(ブード)

SP5	LEDスポットライト(プラグ)	7台
配光	12°	平均演色評価数 Ra96	照光	○(位相)	電圧	100V
色温度	3000K	光束	340lm	定格寿命	40,000h	消費電力	15.0W

参考品番：
LZS-92514YW(本体)　LZA-92657(落下防止ワイヤー)
LZA-92035(ブード)
LZA-90525(スプレッドレンズ)

SP6	LEDスポットライト(プラグ)	8台
配光	25°	平均演色評価数 Ra96	照光	○(位相)	電圧	100V
色温度	3000K	光束	830lm	定格寿命	40,000h	消費電力	15.0W

参考品番：
LZS-91751YW(本体)　LZA-92657(落下防止ワイヤー)
LZA-92033(ブード)

SP7	LEDスポットライト(プラグ)	8台
配光	25°	平均演色評価数 Ra96	照光	○(位相)	電圧	100V
色温度	3000K	光束	670lm	定格寿命	40,000h	消費電力	10.0W

参考品番：
LZS-92534YW(本体)
LZA-92847(ブード)

SP8	LEDスポットライト(プラグ)	7台
配光	12°	平均演色評価数 Ra96	照光	○(位相)	電圧	100V
色温度	3000K	光束	990lm	定格寿命	40,000h	消費電力	25.0W

参考品番：
LZS-92514YW(本体)　LZA-92657(落下防止ワイヤー)
LZA-92035(ブード)

FSP	フォーカルスポットライト	1台
配光	5°	平均演色評価数 Ra80	照光	○	電圧	100V
色温度	5700K	光束	831lm	定格寿命	40,000h	消費電力	2.1W

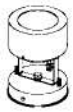

参考品番：
FSU1-5000K-03D-B(本体)
LE2H-3W-70-RE(電源)

MID1	LED間接照明	15台
配光	—	平均演色評価数 Ra82	照光	○(位相)	電圧	100V
色温度	2700K	光束	1530lm	定格寿命	40,000h	消費電力	17.0W

長さ：1419mm

参考品番：
DSY-4775YT(本体)

MID3	LED間接照明	4台
配光	—	平均演色評価数 Ra83	照光	○(位相)	電圧	100V
色温度	2700K	光束	940lm	定格寿命	40,000h	消費電力	11.0W

長さ：858mm

参考品番：
DSY-4040YT(本体)

NID1	LED間接照明	30台
配光	—	平均演色評価数 Ra83	照光	○(位相)	電圧	100V
色温度	2700K	光束	2950lm	定格寿命	40,000h	消費電力	24.0W

長さ：1486mm

参考品番：
DSY-5257YT(本体)

NID2	LED間接照明	5台
配光	—	平均演色評価数 Ra83	照光	○(位相)	電圧	100V
色温度	2700K	光束	2380lm	定格寿命	40,000h	消費電力	21.0W

長さ：1240mm

参考品番：
DSY-5258YW(本体)

SID1	LED間接照明	10台
配光	—	平均演色評価数 Ra82	照光	○(位相)	電圧	100V
色温度	3000K	光束	3860lm	定格寿命	40,000h	消費電力	30.0W

長さ：1500mm

参考品番：
DSY-4544LS(本体)

SID2	LED間接照明	1台
配光	—	平均演色評価数 Ra82	照光	○(位相)	電圧	100V
色温度	2800K	光束	1590lm	定格寿命	40,000h	消費電力	15.0W

長さ：550mm

参考品番：
DSY-4560LS(本体)

HID1	LED間接照明	14台
配光	—	平均演色評価数 Ra83	照光	○(位相)	電圧	100V
色温度	3000K	光束	2440lm	定格寿命	40,000h	消費電力	26.0W

長さ：1100mm

参考品番：
LZY-91720XT(本体)
LZA-91731(角度調整金具 2個セット)
LZA-91729Y(LEDユニット)

HID1	ペンダント照明	10台
配光	—	平均演色評価数 Ra82	照光	○(位相)	電圧	100V
色温度	—	光束	—	定格寿命	40,000h	消費電力	30.0W

参考品番：
検討

当該器具は，支給品とし，設置・配線は本業務で行うこと。

REVISION	TITLE	SHEET NO.	
	京都伝統産業ふれあい館展示改修利活用基本設計図	照明器具表図	電-05
	DRAWN / REVISED / CHECKED	DATE 2018.12	SCALE —

P-01　展示平台　30台

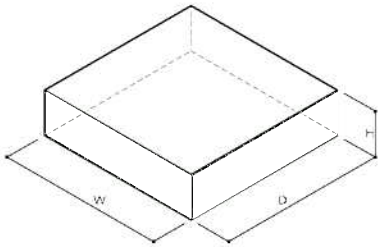

NO.	W	D	H	台数	備　考
P-01-1	800	800	125	14	企画展示用　台板下地クロス貼り
P-01-2	800	600	125	1	企画展示用　台板下地クロス貼り
P-01-3	500	500	125	60	常設展示用　台板下地化粧フィルム貼
P-01-4	500	500	250	45	常設展示用　台板下地化粧フィルム貼

P-02　ピクチャーレール　ハンガーセット　各30セット

NハンガーセットAセット
ワイヤーL2000φ1.5シルバー

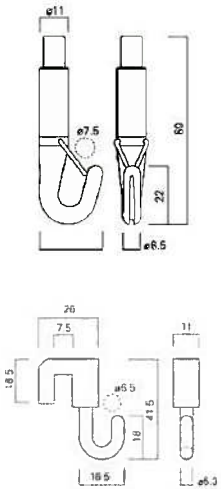

※同等品とする

P-03　キャプションスタンド　6台

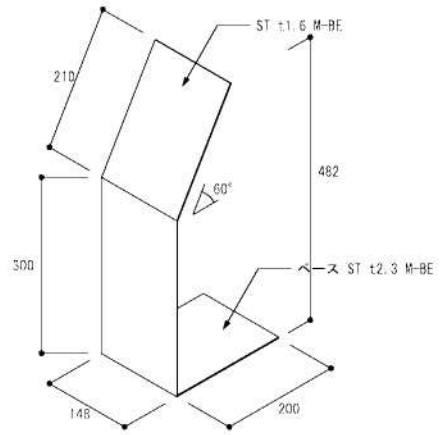

NO.	W	D	H	台数	備　考
P-03	148	200	482	6	

P-04　壁面パネル　8台

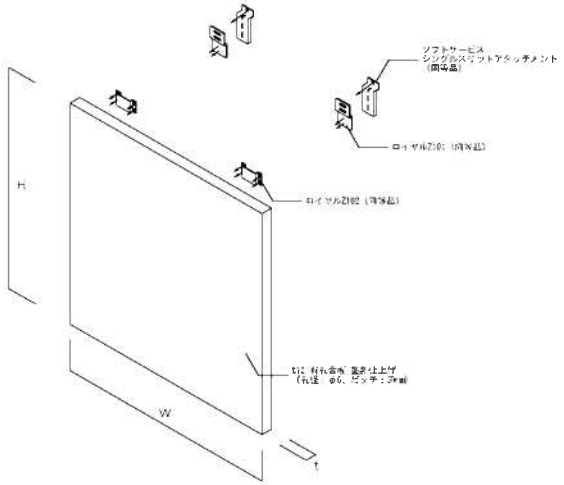

NO.	W	D	t	台数	備　考
P-04	500	500	12	8	常設展示用　壁面装飾

P-05　キャプション

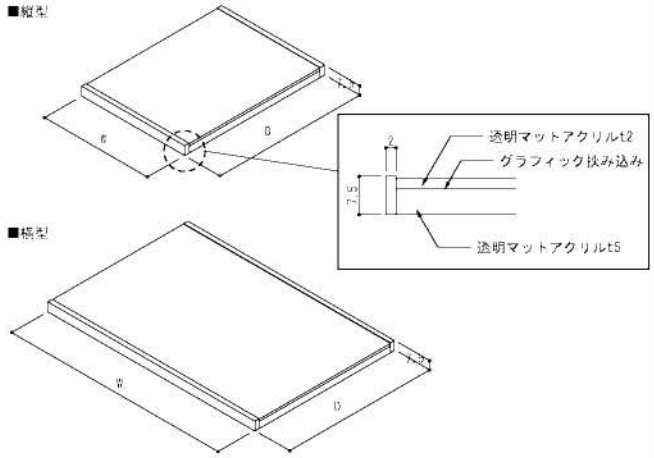

NO.	W	D	H	台数	備　考
P-05-1	91	132	7.5	100	88様、キャプション立て小
P-05-2	125	185	7.5	30	87様、キャプション立て小
P-05-3	182	133	7.5	30	86様、キャプション立て小

NO.	W	D	H	台数	備　考

REVISION	TITLE: 京都伝統産業ふれあい館展示改修制作業務設計図	SUBJECT: パーツ図		NO. パ-01
	DRAWN / DESIGNED / CHECKED	DATE: 2010. 12	SCALE: —	

京都伝統産業ふれあい館展示改修制作業務設計図

イメージパース・スケッチ集

REVISION	TITLE 京都伝統産業ふれあい館展示改修制作業務設計図	SHEETS イメージパース・スケッチ表紙	NO. 参-00
	DRAWN / DESIGNED / CHECKED	DATE 2016.12 / SCALE –	

京都市伝統産業ふれあい館リニューアル ■ 光庭（外部）

内部スケッチ

低い展示台にすることで、光庭から館内を見渡すことができる。

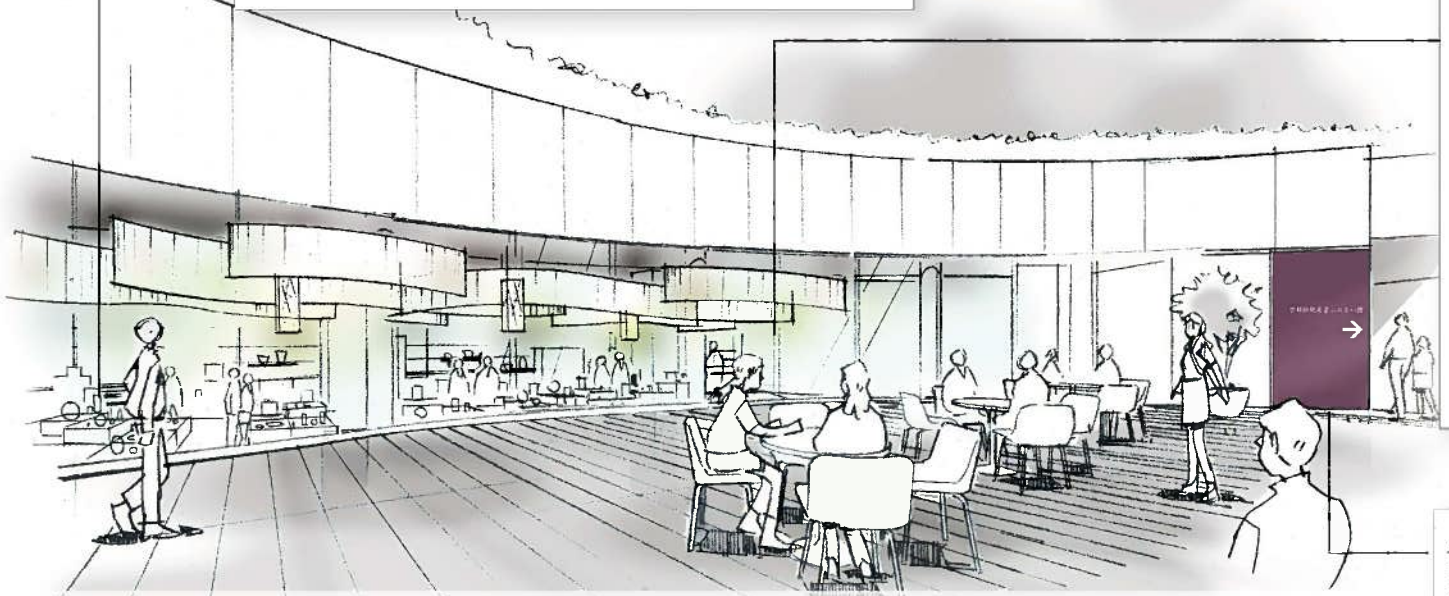

天井吊り装飾

①外光の緩やかな遮光

②他のゾーンとの心理的境界

③空間演出

素材等検討中

光庭

リニューアルにより、光庭に降りてきた人が館内の様子を見渡せるよう光庭の周囲の什器を高さの低いもので展開します。

また、光庭から館内へと人を引き込むための屋外サインを設置します。

屋外サイン

光庭からふれあい館へと直接入ることができる動線を整備し、館内への誘導につなげます。

京紫

京紫（きょうむらさき）は、京都の伝統産業ロゴマークに使用されている色であり、京都で染めた紫の事で、赤みかかった紫色をしています。

RGB：120,36,89　CMYK：64,100,50,0　近似色：DIC-500

REVISION	TITLE	京都伝統産業ふれあい館展示改修計画 実施設計図	PROJECTS イメージパース・スケッチ01
	DRAWN	DESIGNED	CHECKED
	DATE 2018.12	SCALE –	参-01

京都市伝統産業ふれあい館リニューアル ■ 新規エントランス～導入部

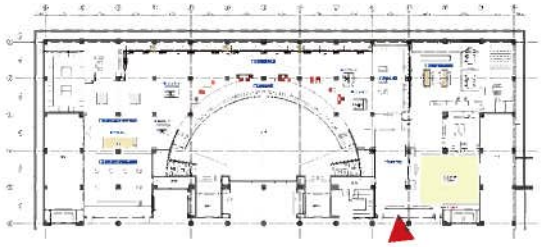

新規館外誘導サイン

柱周りに新たに誘導サインを設け、

新規エントランスとしての視認性を高める。

ゲート

訪れた来館者を出迎えるため、新たにゲートを設置。

色味は"京紫"をあしらい"京都らしさ"と"視認性"を演出します。

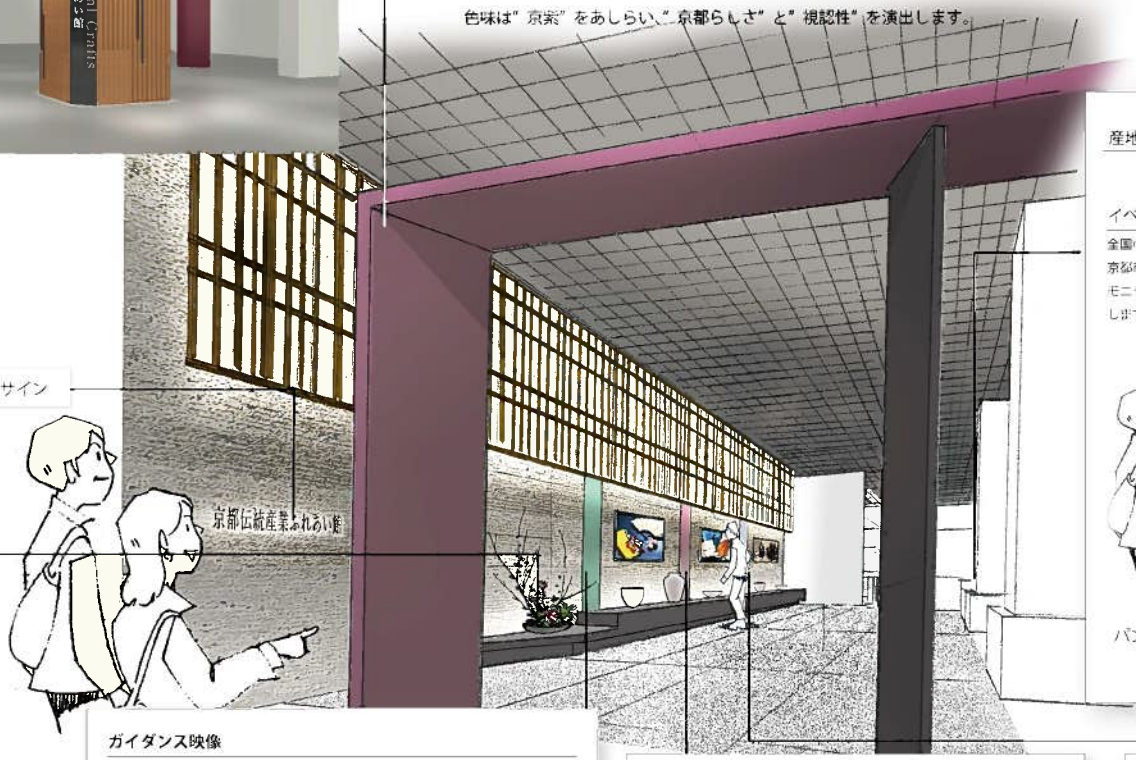

館名サイン

季節飾り

産地周遊案内

イベント案内サイネージ

全国の伝統産業会館のイベント情報や京都市内のイベント情報を 43 インチモニタにてスライドショー形式で紹介します。

全国 / 京都市内紹介 MAP

全国の伝統産業会館の紹介や、京都市内の各伝統産業製品の産地紹介をMAP を用いて行います。

パンフレット台

収納棚

ガイダンス映像

長きにわたり都のあった京都で生まれた様々な伝統産業と伝統産業製品の概要紹介

1．京都の伝統産業

京都の四季折々の美しい風景や茶会などの伝統産業製品が用いられる生活風景、また製品制作風景を 4K カメラにて環境撮影し、それらを音楽とテロップを用いてイメージ的に構成することで、日本人・外国人ともに伝わる内容とします。（2 分程度の 80 インチ 4K 映像と共に紹介）

2．長く深い歴史に培われた"伝統の技"

ふれあい館所有の貴重の制作工程映像を編集し、今日まで受け継がれてきた伝統の技や伝統美を紹介します。
（4 分程度の映像と共に紹介）

3．柔軟に時の流れを映す"先進性"

近年のメーカーとの共同製品開発や「京ものアート市場開拓支援事業」をはじめとした海外での京都伝統工芸の市場拡大のための活動などを紹介します。
（3 分程度の映像と共に紹介）

REVISION	TITLE 京都伝統産業ふれあい館展示改修設計業務設計図	PROJECTS イメージパース・スケッチ 02	参-02
	DRAWN / DESIGNED / CHECKED	DATE 2016. 12 / SCALE –	

京都市伝統産業ふれあい館リニューアル ■ 特集展示

特集展示

壁際展示台を撤去し、組換えな展示ステージとします。また、ハイケースやのぞきケース、展示パネルなどを展示内容によって組み替えることで様々な展示パターンに対応します。

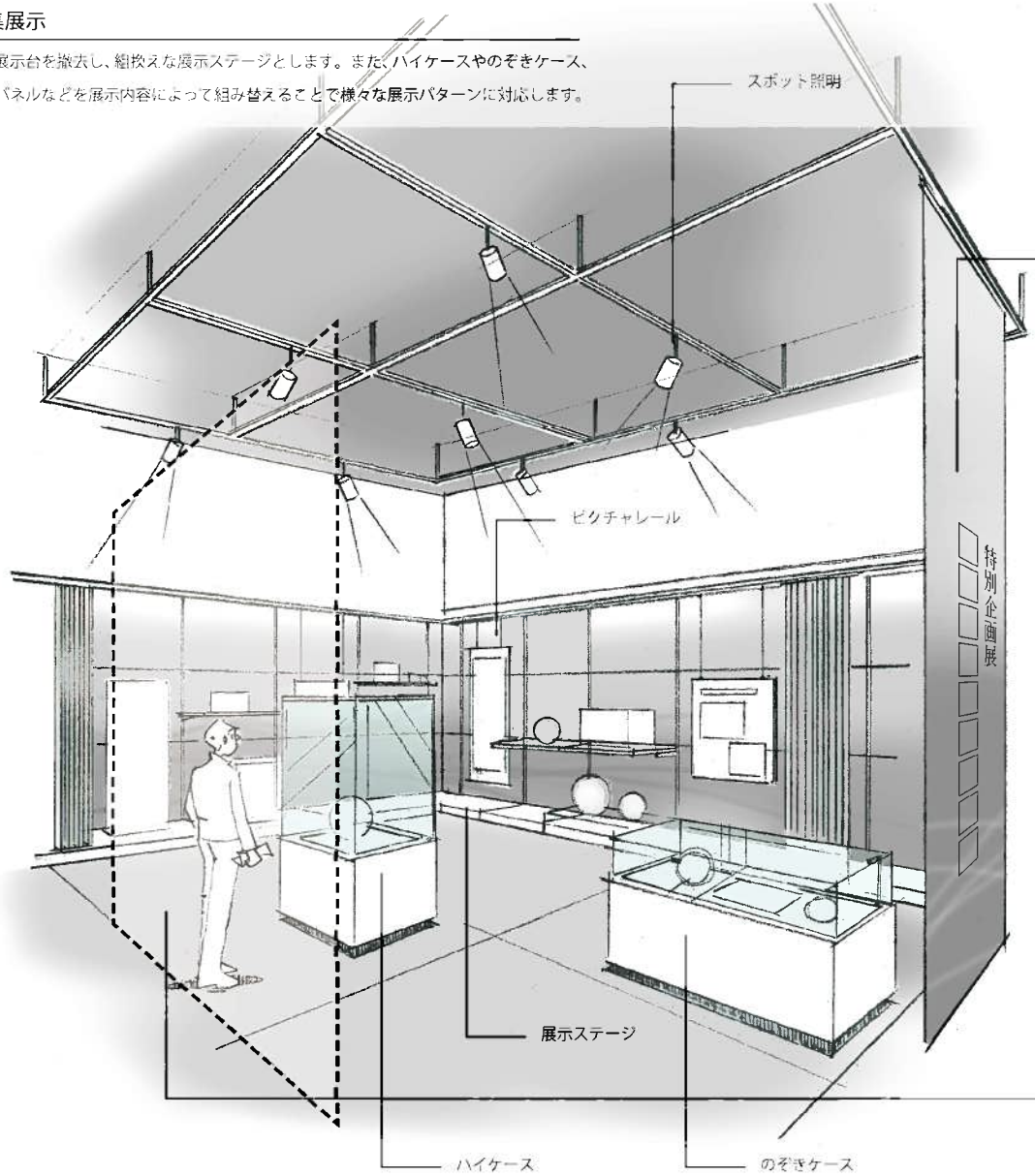

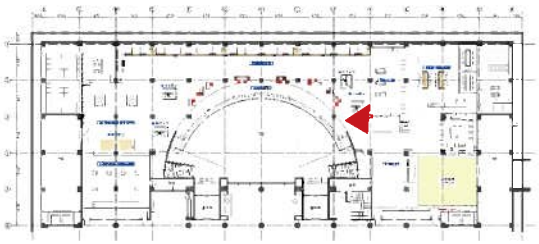

バナーサイン

開催中の特集展示案内用のバナーサイン

展示パネル

特集展示の内容に合わせた軽微な展示レイアウトに関しては、展示パネルによって行います。また、ピクチャレールと組み合わせてグラフィックパネルなどを吊り下げることも可能な仕様とします。

REVISION	TITLE 京都伝統産業ふれあい館展示改修計画 実施設計図	SHEETS イメージパース・スケッチ03	NO. 参-03
	DRAWN / DESIGNED / CHECKED	DATE 2016.12 / SCALE -	

京都市伝統産業ふれあい館リニューアル ■ 手しごと回廊

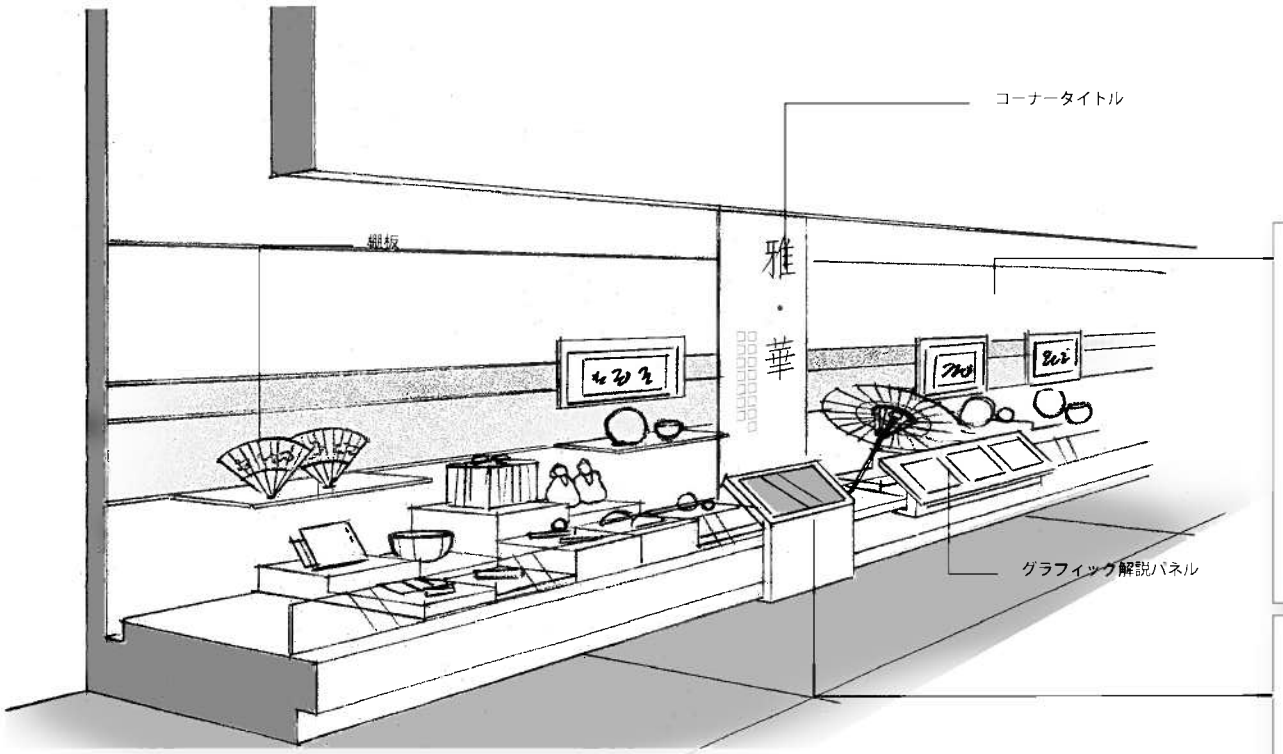

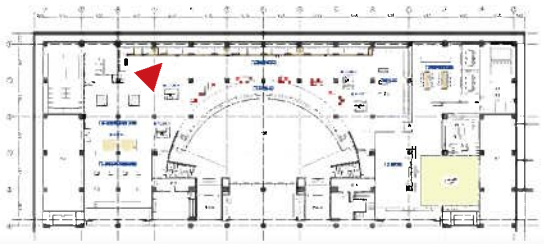

手しごと回廊

京都市指定の７４品目の伝統産業製品を長手壁面にて一同に紹介。

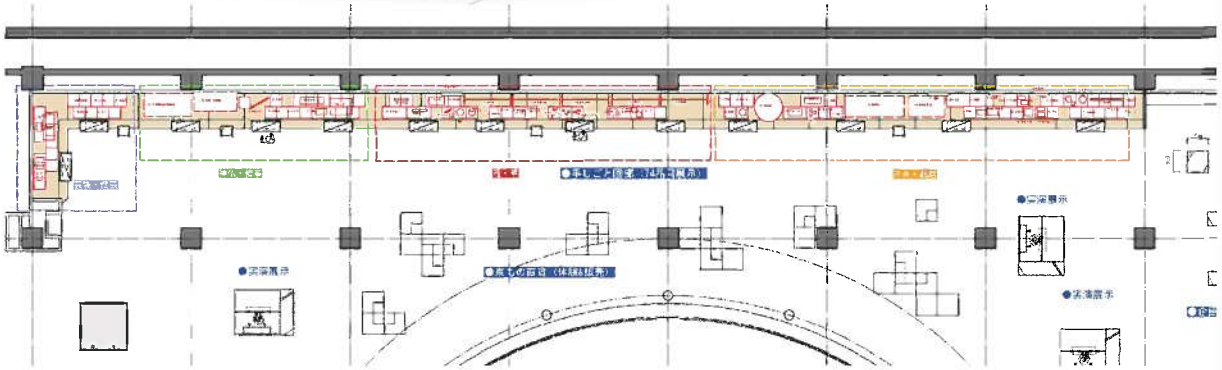

74 品目陳列検証図面

壁面展示イメージ

各産業製品の道具もパネルにレイアウトして展示します。

情報検索サイネージ（21.5 インチ）×４台 （既存映像資料を利活用）

サイネージ４台のコンテンツは同一内容とし、下記の３つのコンテンツを展開予定。

① 京都の伝統産業製品について（伝統産業に関わる話をダイジェスト的に紹介）

② ７４品目お手元キャプション（壁面上紹介のキャプションをデジタル化）

③ 制作工程映像（既存映像利用）

① 京都の伝統産業製品について

③ 制作工程映像

② ７４品目お手元キャプション

REVISION	TITLE	DRAWING NO.
	京都伝統産業ふれあい館展示改修制作業務設計図	イメージパース・スケッチ04
	DESIGNED / CHECKED	DATE 2016.12 / SCALE –

参-04

京都市伝統産業ふれあい館リニューアル ■ 京もの百華

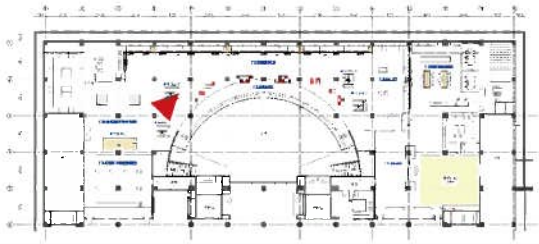

京もの百華

"体験"と"販売"の展示の切り替え、また展示の組換えが容易に行えるようユニット什器にて展開します。
また、"手しごと回廊"と"京もの百華"とを空間的に分けるため天井に吊り装飾を設置します。

天井吊り装飾

①外光の緩やかな遮光
②他のゾーンとの心理的結界
③空間演出

素材等検討中

京もの百華　什器イメージ

同一形状のユニット展示什器の組み合わせによって、大小の展示群を作れるようにします。(高さ、大きさのバリエーションあり)

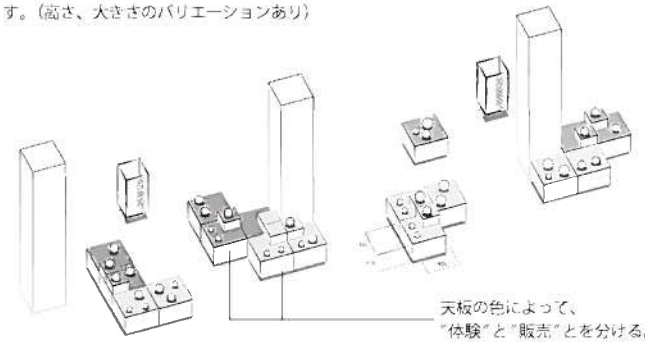

天板の色によって、
"体験"と"販売"とを分ける。

REVISION	TITLE 京都伝統産業ふれあい館展示改修事業基本設計図	SUBJECTS イメージパース・スケッチ集	NO. 参-05
DRAWN / DESIGNED	CHECKED	DATE 2016.12	SCALE –

京都市伝統産業ふれあい館リニューアル ■ “京もの”のある暮らし・”京もの”逸品ギャラリー

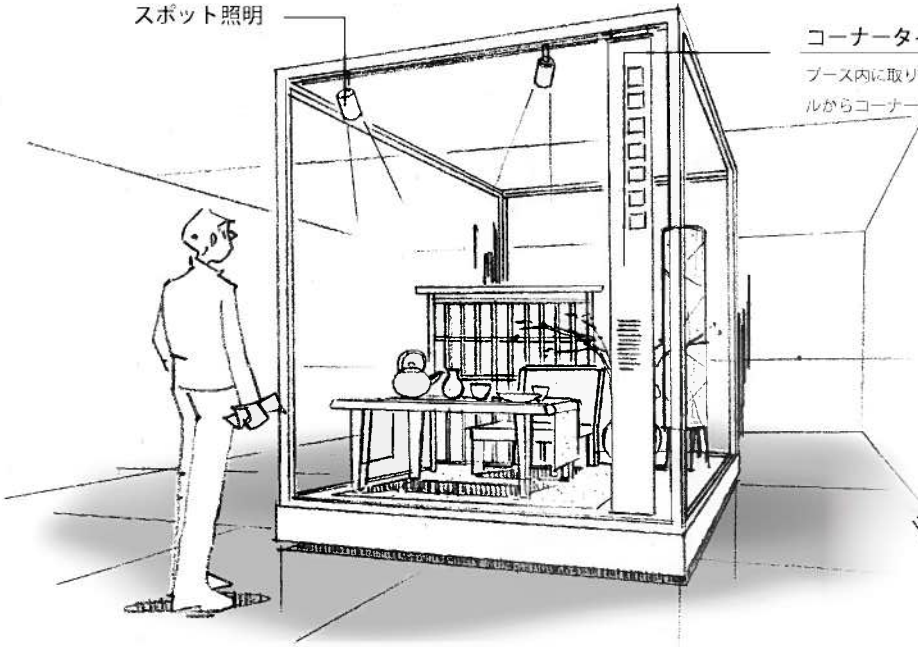

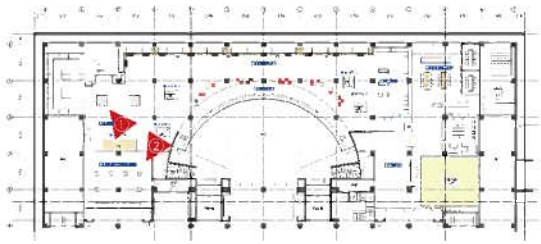

” 京もの”のある暮らし

“和”のシーン展示と”洋”のシーン展示の２パターンを展開。
ブースにはキャスターがついており、移動可能な仕様。

プロポーザル時イメージ

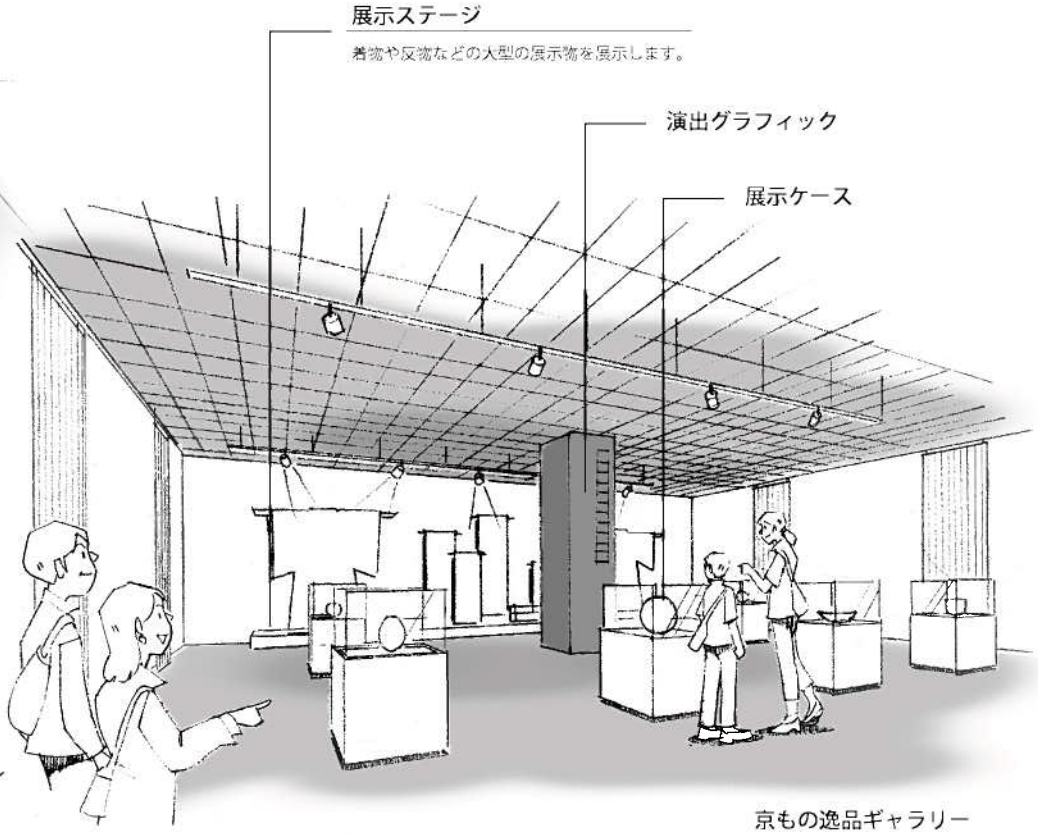

京もの逸品ギャラリー

高価な産業製品をケース（700×700）やステージにて逸品展示します。
また、他の展示室より暗く照明演出することで高級感を演出します。

REVISION	TITLE 京都伝統産業ふれあい館展示改修計画業務設計図	PROJECTS イメージパース・スケッチ図	参-06
	DRAWN / DESIGNED / CHECKED	DATE 2016.12 / SCALE –	

京都市伝統産業ふれあい館リニューアル ■ 旧エントランス

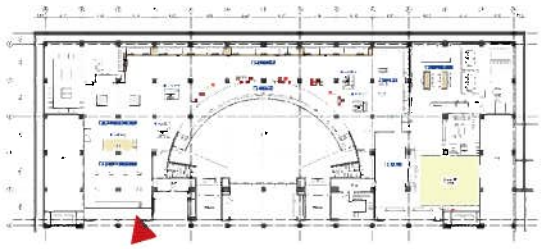

ポスター掲示板

現状館内に掲示している他施設ポスターを掲示します。

誘導サイン

リニューアル後、来館者をスムーズに新規エントランスへと促すため柱周りに設置。

搬入口

京もの逸品ギャラリーステージの両脇に搬入口を設置。幅は現状 W=1900（扉脇部含む）

旧エントランス

リニューアル後、"京もの"逸品ギャラリーの壁面が見えてくる旧エントランスには、新規エントランスへの誘導サインとポスター掲示板を設置します。

NO.	REVISION	TITLE 京都伝統産業ふれあい館展示改修制作実施設計図	PROJECTS イメージパース・スケッチ07
		DRAWN / DESIGNED / CHECKED	DATE 2016.12 SCALE –

参-07