資料5-2

京都市 塔南高等学校 管繕 工事設計図No. 11 (10 枚の内)

附近見取図 配置図

縮尺 S1/2500 S1/500 昭和 58 年 9 月

営繕課 課長 係長 係員 考按 級 No.

弓道場新設

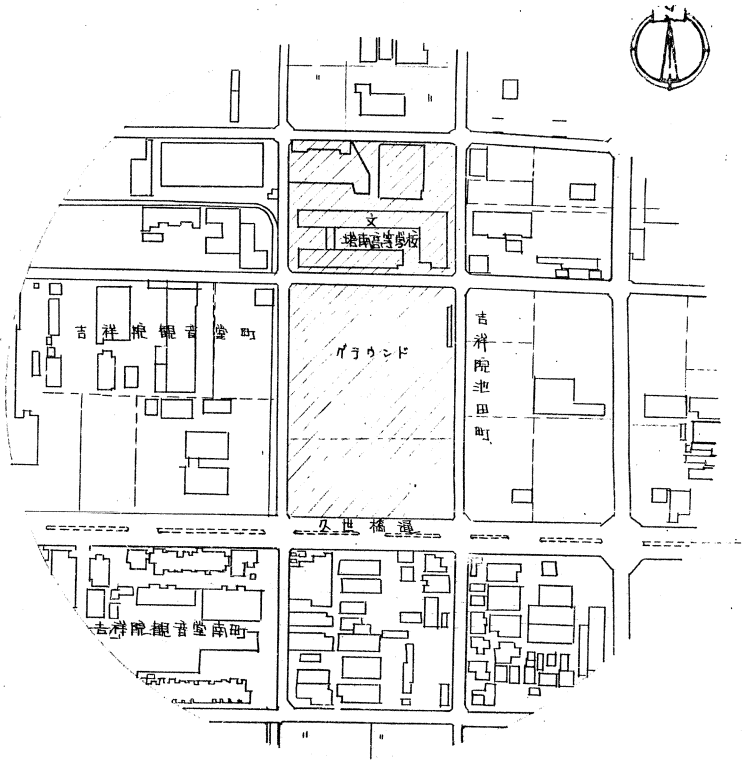

附近見取図 S1/2500

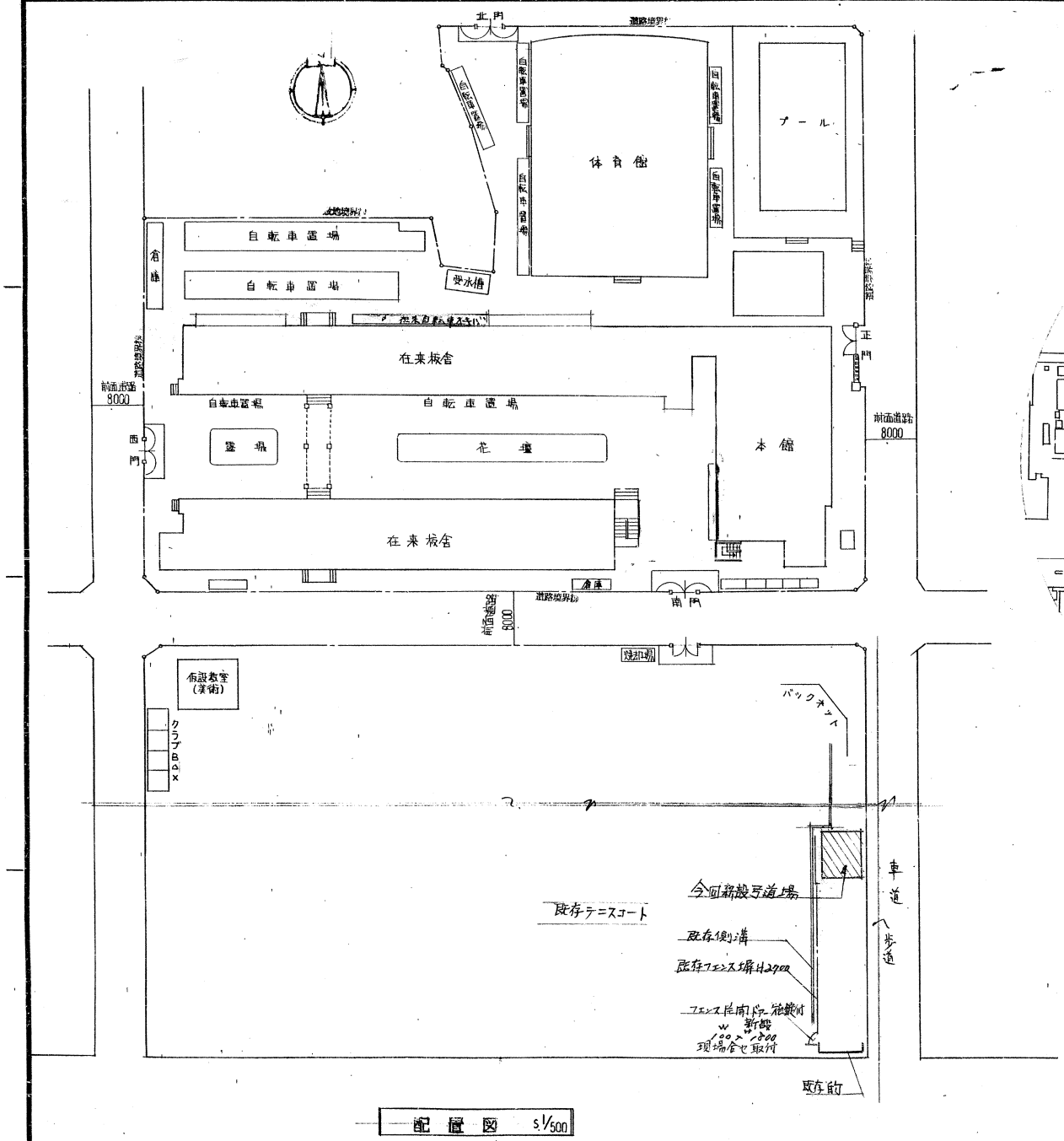

配置図 S1/500

凡例

――― 今回新設弓道場の場所

本資料は参考として示すものであり、現状と異なる場合があることに留意すること。

京都市 塔南高校営繕工事 建設局直場新設その他工事 工事設計図No. 2 (10) 枚の内

仕上表 配置兼平面図 縮尺 S1/100 昭和 58 年 9 月

営繕課 課長 係長 係員 級 No.

外部 仕上表

・屋根	― 民棒ぶき(3寸勾配)、新ルの通り子とる @0.4 m/m 長尺	・屋根裏換気口 ― スチール製固定ガラリ 1ヶ所
・軒裏	― フレキシブルボード t6.0% アクリルリシン吹付	・床下換気口 ― 鋳鉄製 300×150×9 (KK.新協和 建設用資品) SK-2421型
・外壁	― リブラス地モルタル塗ルケ引 アクリルリシン吹付(拿波)	・犬走り ― コンクリート直ゴテ押エ
・雨水	― モルタルハケ引き仕上.	
・庇	― カラー鉄板ブキ @0.4%	
・塀	― 棒塀 硬質塩ビ φ100 型塀 硬質塩ビ φ75	
・外窓	― アルサッシュマド	
・シャッター	― 軽量スプリングスチールシャッター H=2,400 スラット厚 t0.8% 着色 亜鉛メッキ鋼板 施錠付 中柱スライド式 オプション(女性シャッター同等品) 一式	
・防球ネット	― アルネット取付 A枠 L-40×3(アルミ製) 脚部A、スチール L-40×4	

面積表

建築面積表	―	6.000	× 7.500	=	45.000 m²
床面積	―	6.000	× 7.500	=	45.000 m²

内部仕上表

		床	巾木	壁	天井	備考
弓道場	下地	木組、ラワン合板 9m/m			野縁 45.45 @450	
	仕上	ブナフローリング貼り @15% スリーA 仕上	ラワン H=100 OP	シナベニヤ貼り @6.0% OP仕上	化粧 パイライト板 吸音防火ライト(半穿孔) (日本硬火ライト工業) 化粧石膏ボード	天井点口取付 450□

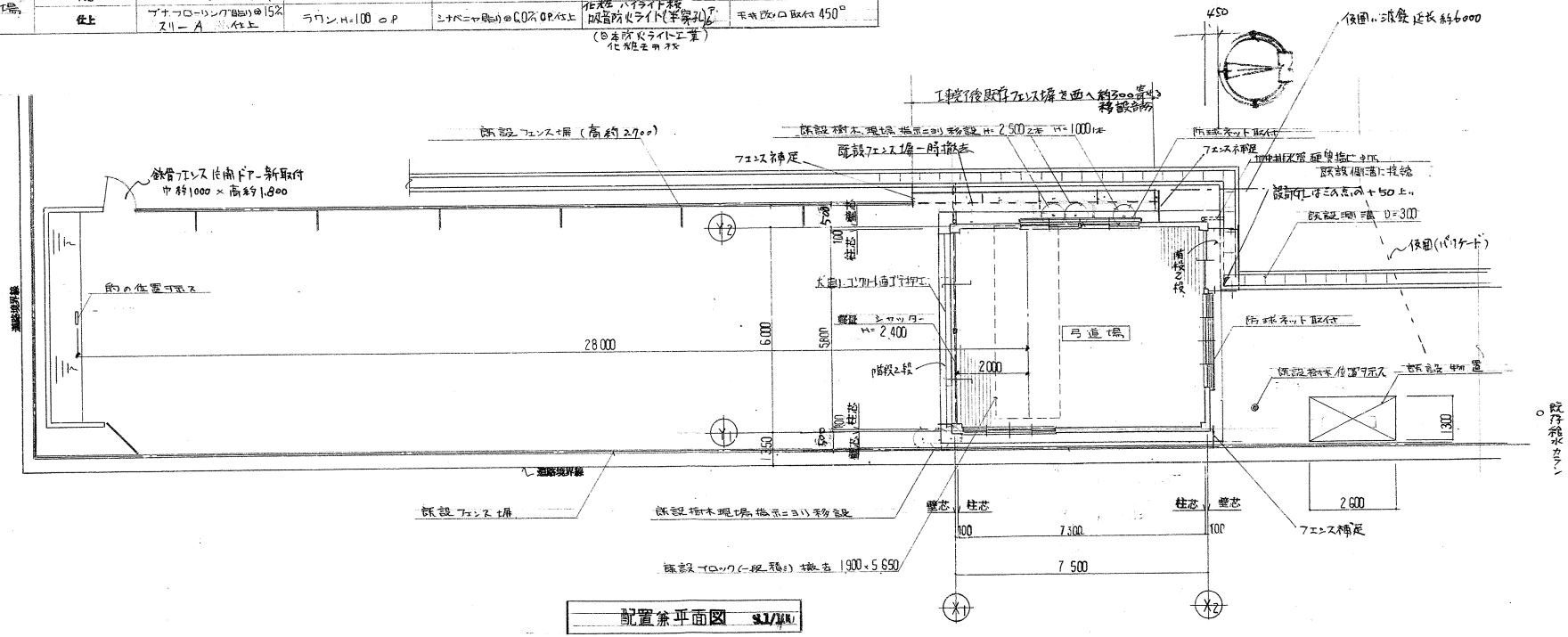

配置兼平面図 S1/100

京都市 塔南高校塗装工事 工事設計図No. 3 (10) 枚の内
EEL.弓道場新設その他

平面詳細図 縮尺 S.1/30 昭和 58 年 9 月

営繕課 課長 係長 係員 級 No.

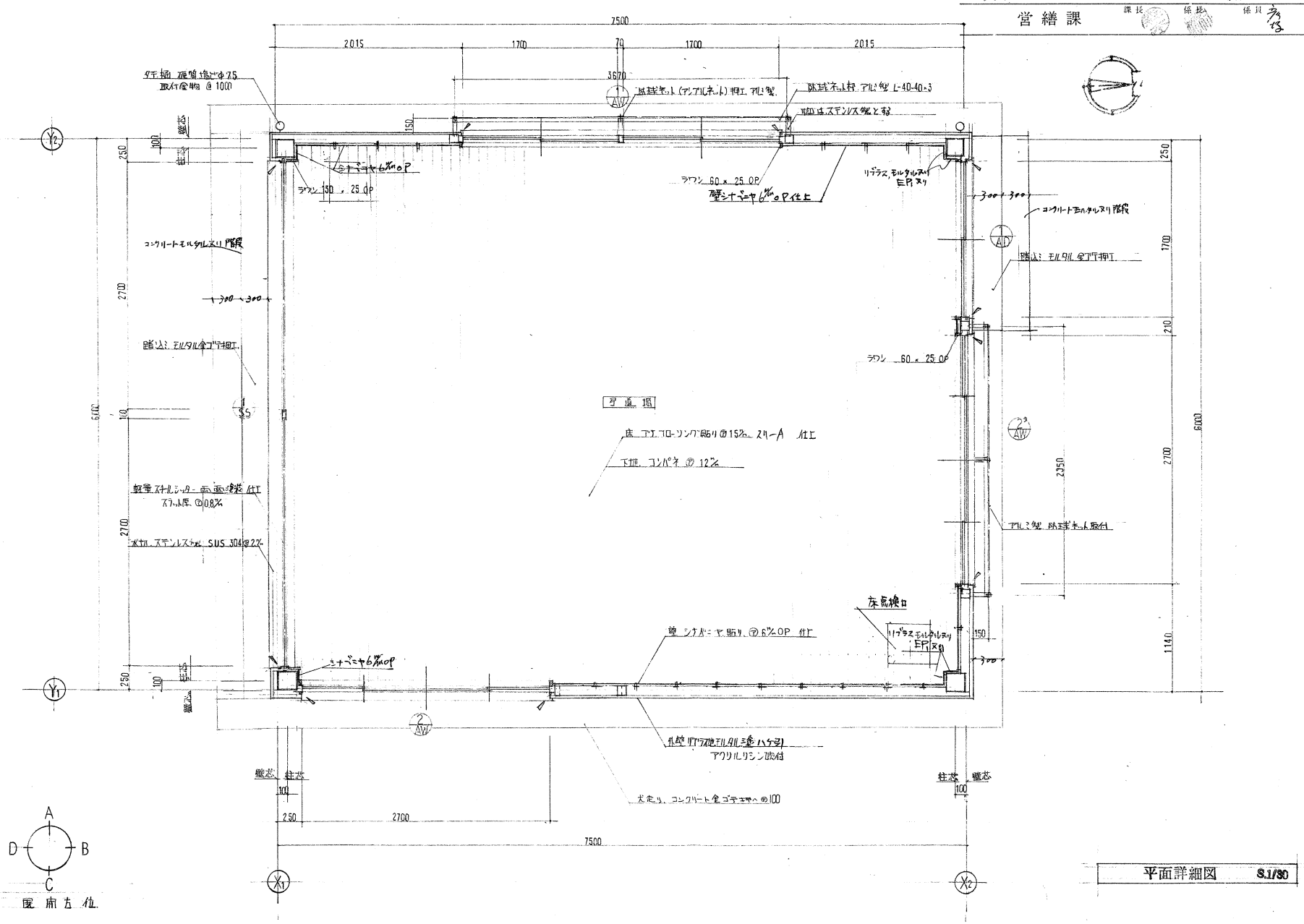

平面詳細図 S.1/30

京都市 塔南高校営繕工事 (ただし書掲載設備その他) 工事設計図No. 4 (10) 枚の内

立面図、断面図 縮尺 S.1/100 昭和 58 年 9 月

営繕課 課長 係長 係員 級 No.

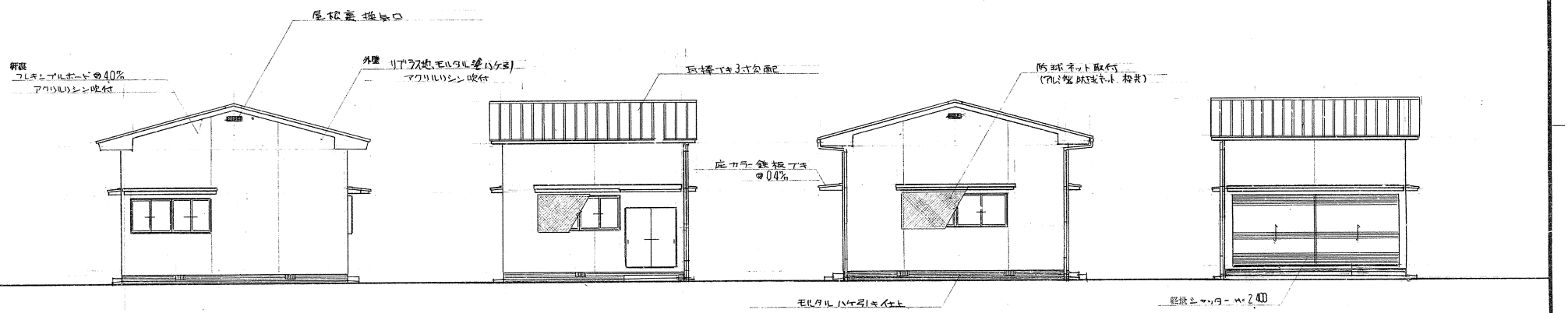

東 側立面図 S.1/100

北 側立面図 S.1/100

西 側立面図 S.1/100

南 側立面図 S.1/100

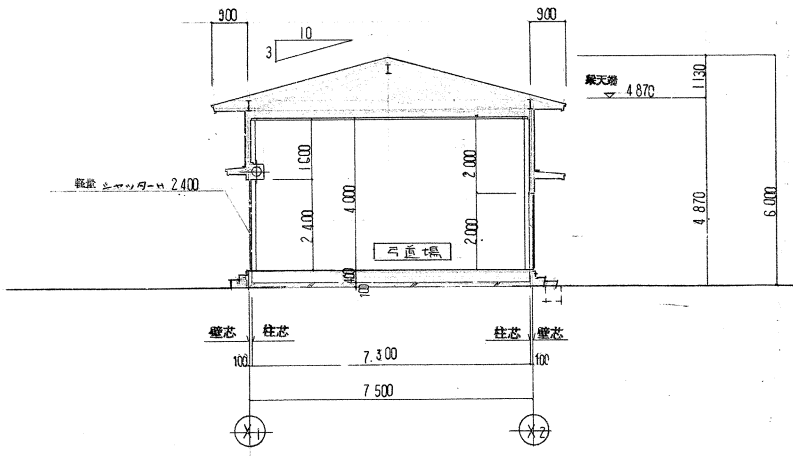

断面図 S.1/100

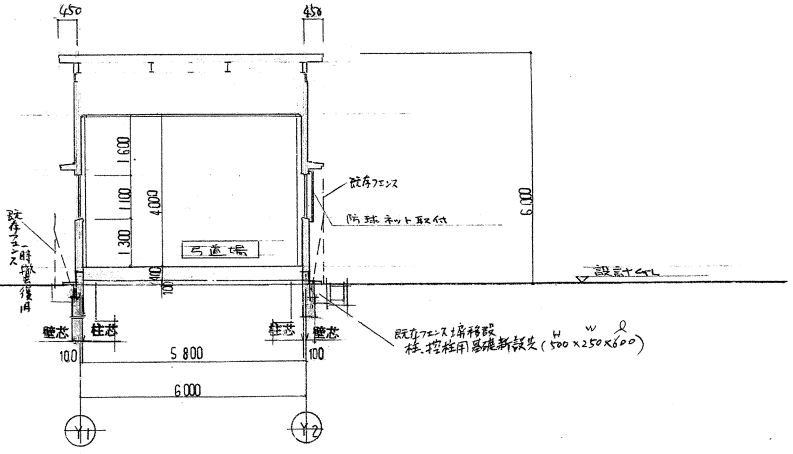

断面図 S.1/100

京都市 堀南高校営繕工事 ほか3通場物設その他　工事設計図No. 5　(10) 枚の内

基礎伏図 梁伏図 軸組図　縮尺 S.1/100　S.1/30　昭和 58年 9月

営繕課　課長　係長　係員　検図　No.

柱梁リスト

記号	1C1	1C2	記号	RG1	RG2
断面	□	□	断面	I	I
鋼材	□-200×200×9	□-100×100×4.5	鋼材	H-250×125×6×9	今左
その他	ハンチ長=25%×400=100 A325 F14T(S45)=8本 ナット,フック付	ハンチ長=12%×300=40 A325 F10T(S45)=8本 ナット,フック付	仕口	溶接	今左

記号	RB1	RB2	RB3
断面	I	I	I
鋼材	H-200×100×5.5×8	H-100×100×6×8	H-175×175×7.5×11
仕口	P-6.0% HTB-M16-2本	溶接	P-9.0 HTB M16-2本

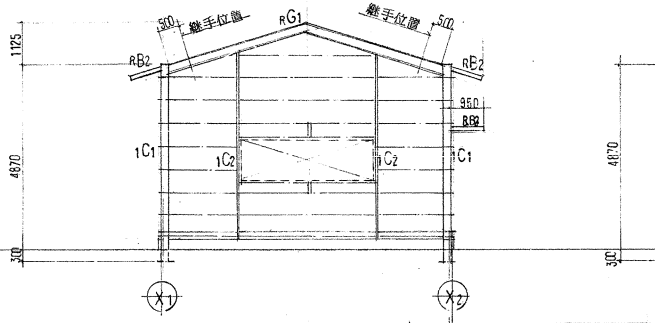

軸組図 S.1/100

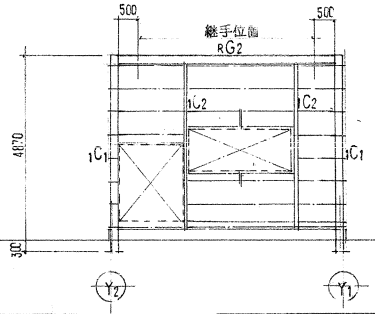

軸組図 S.1/100

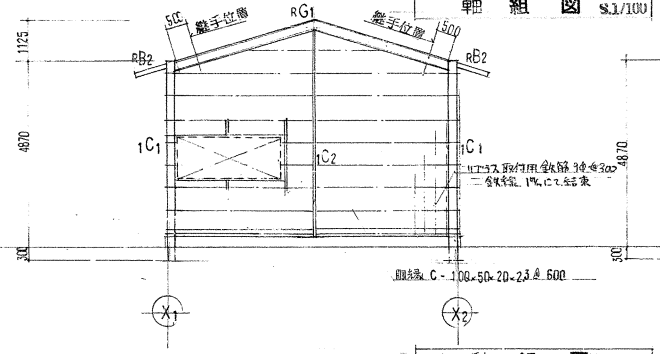

軸組図 S.1/100

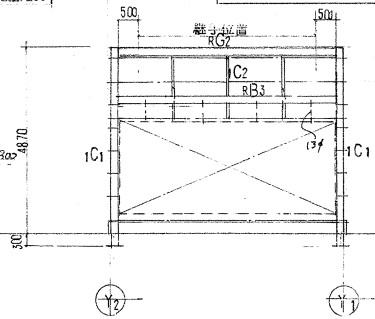

軸組図 S.1/100

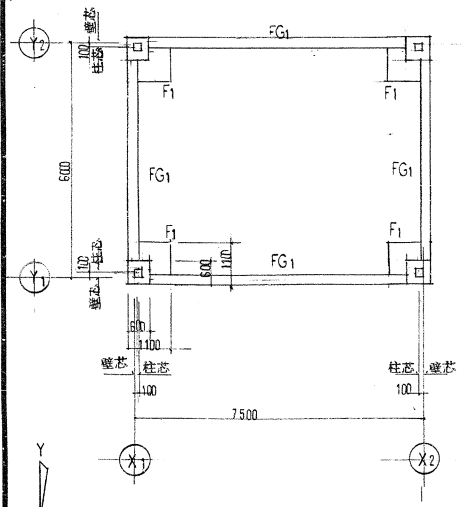

基礎伏図 S.1/100

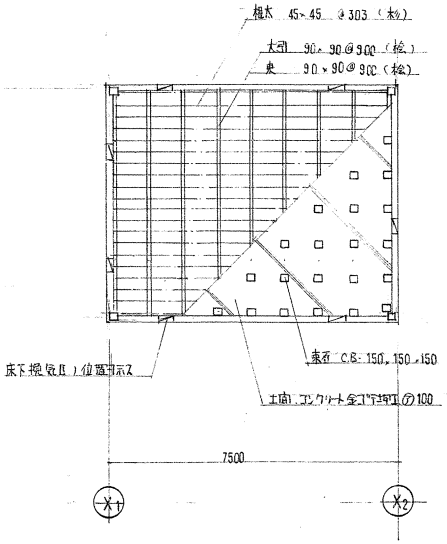

床伏図 S.1/100

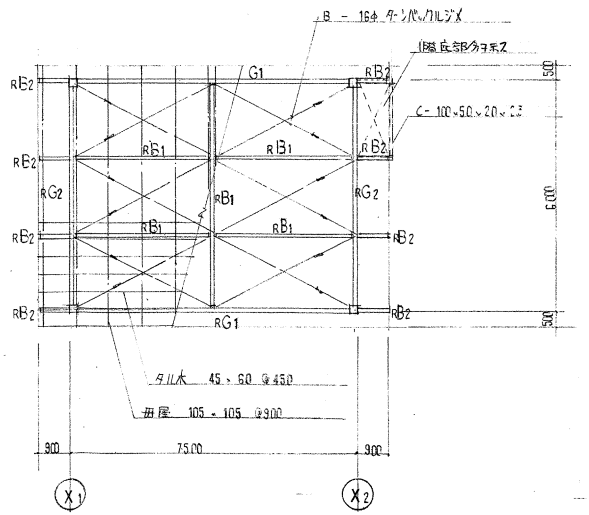

梁伏図 S.1/100

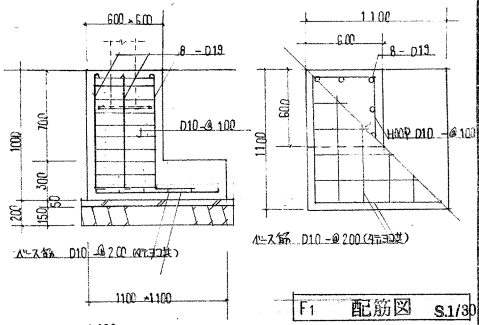

F1 配筋図 S.1/30

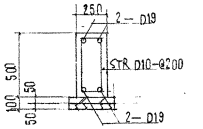

FG1 配筋図 S.1/30

備考
- コンクリート — Fc=210 kg/cm²
- 鉄筋 — SD30
- 鋼材 — SS41, SSC41.
- H.T.B — 高張ボルト F10T.
- 溶接 — 仕口は全ブアーク溶接とし、工場下向き作業とする。

172

京都市 堺南高校営繕工事 工事設計図No. 6 (10) 枚の内
体育館新設その他
架構図 縮尺 S.1/30 S.1/10 昭和 58年 9月
営繕課 課長 係長 係員 級 No.

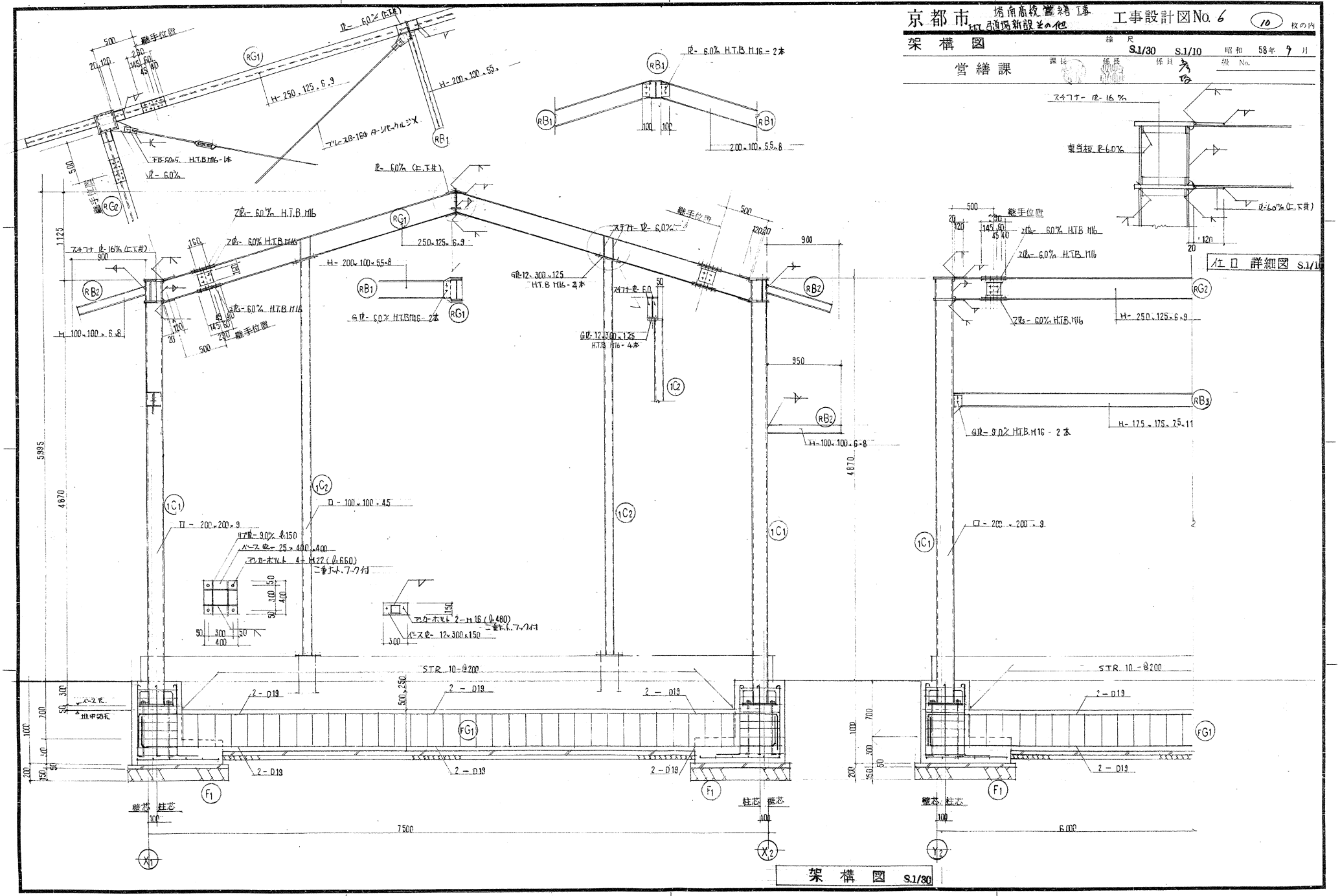

京都市 堺南高校整備工事 (たもしろ道場新設その他) 工事設計図No.7 (10) 枚の内

矩計詳細図	縮尺 S.1/30	昭和 58 年 9 月
営繕課	課長 係長 係員	級 No.

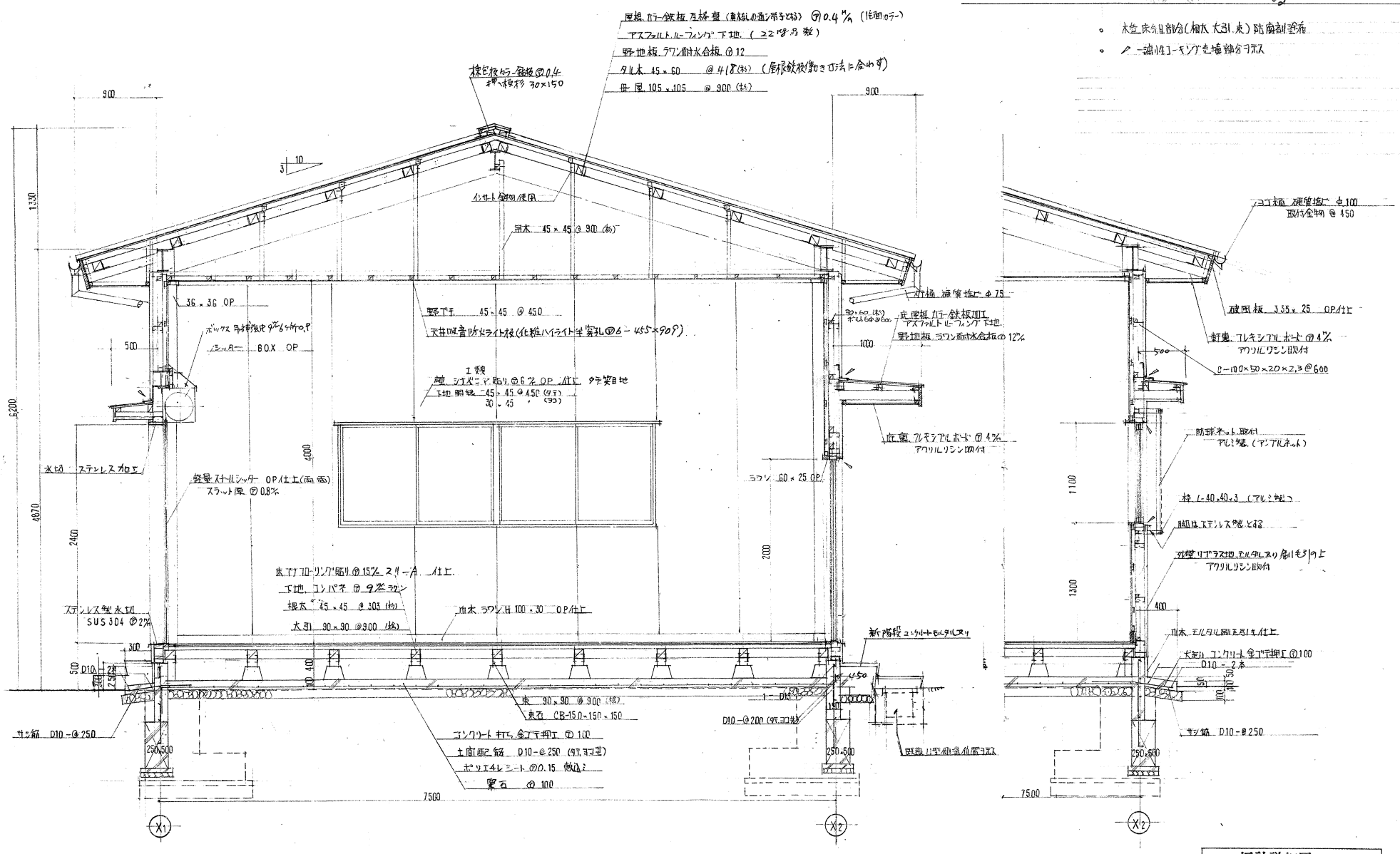

- 木造 床下地部分 (根太 大引 束) 防腐剤塗布
- ベース廻り コンクリート土場部分コテ仕上

矩計詳細図 S.1/30

174

屋根 庇部分 詳細図 S.1/10

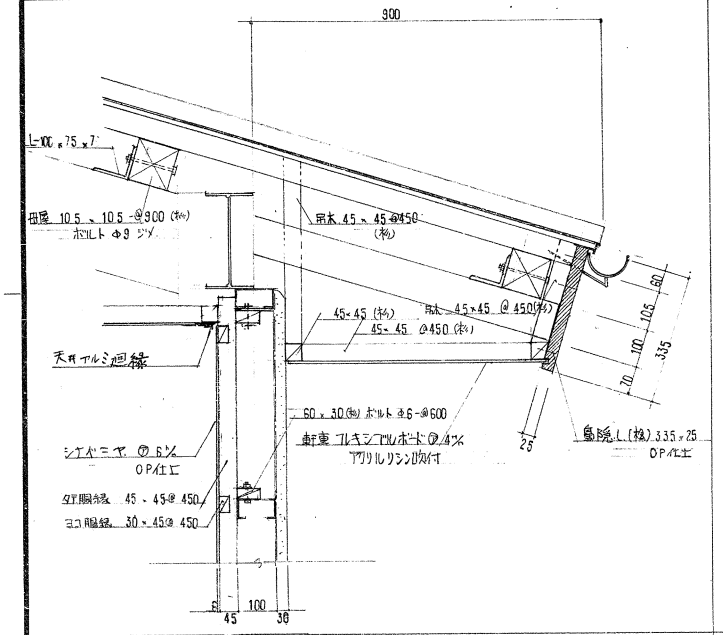

窓 部分 詳細図 S.1/10

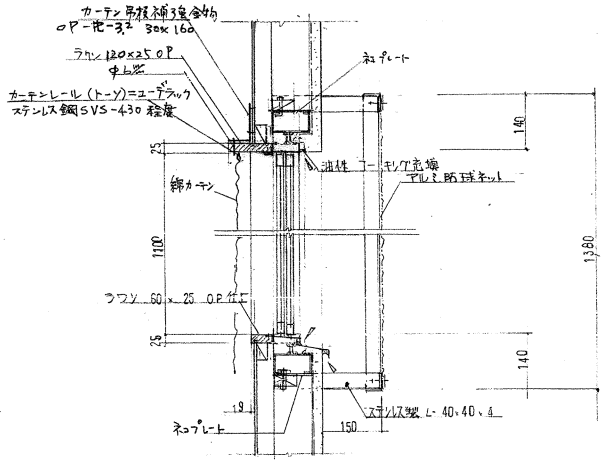

京都市 堺南高校管繕工事 工事設計図No.8 (10) 枚の内

ただし、弓道場新設その他

詳細図 縮尺 S.1/10 昭和 58年 9月

営繕課 課長 係長 係員 級 No.

床及その他 詳細図 S.1/10

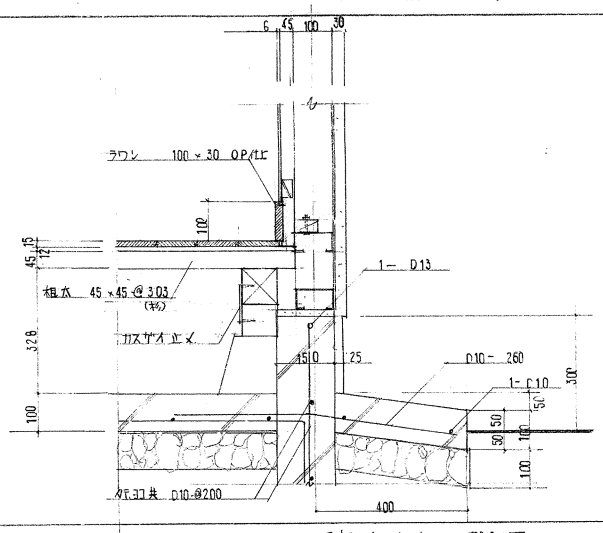

床下換気 詳細図 S.1/10

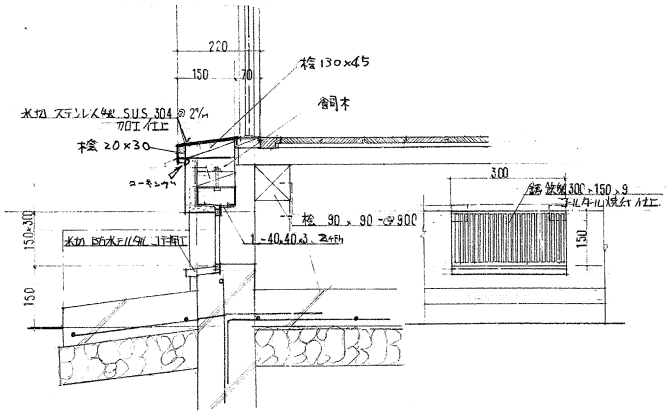

庇 ルシヤッター BOX. 詳細図 S.1/10

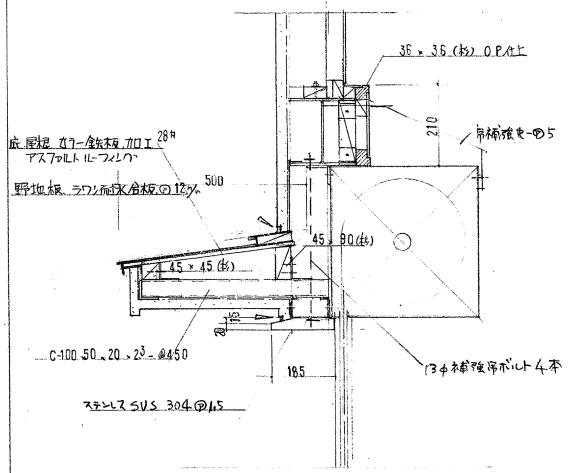

屋根 庇部分 詳細図 S.1/10

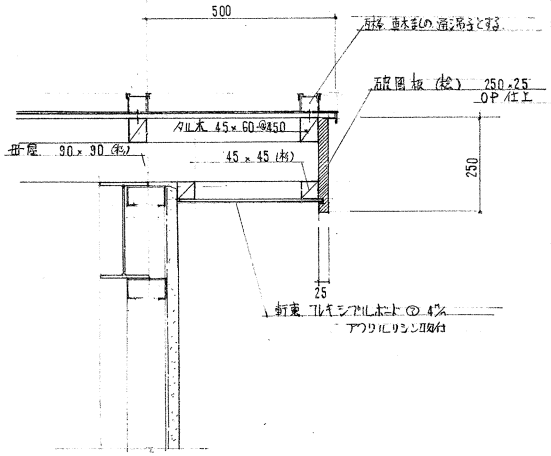

柱コーナ　詳細図　S.1/10

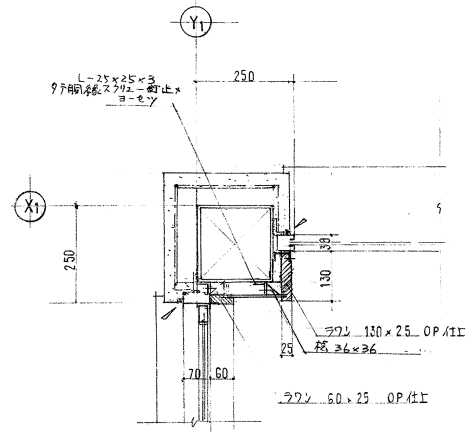

柱コーナ　詳細図　S.1/10

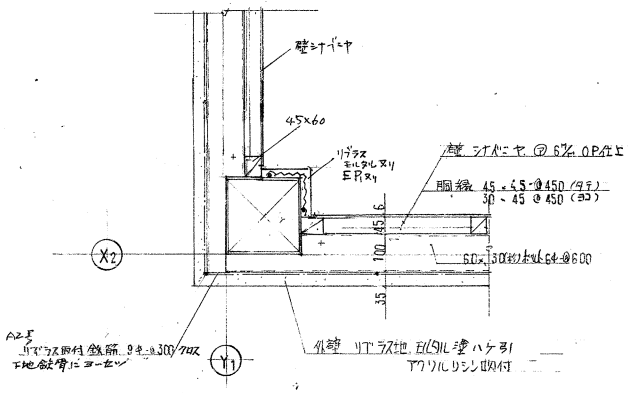

京都市　堤南高校営繕工事　工事設計図No. 9　(10) 枚の内
(はかし弓道場新設その他)

詳細図　縮尺 S.1/10　昭和 58年 9月

営繕課　課長　係長　係員　級 No.

京都市 塔南高校管繕工事 工事設計図No. 10 (10) 枚の内
ただし書追加新設その他

建具 天井伏図 展開図 縮尺 S.1/100 S.1/50 昭和 58年 9月

営繕課 課長 係長 係員 級 No.

建具表 S.1/50

符号	(1/AD)	(1/AW)	(2/AW)(2*/AW)	(1/S)
型式	アルミサッシュ引違A戸	アルミサッシュ2連2枚引き違い窓	アルミサッシュ4枚引き違い窓	軽量スチールシャッター
姿図	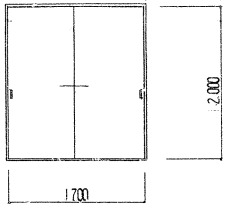	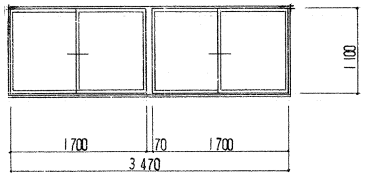	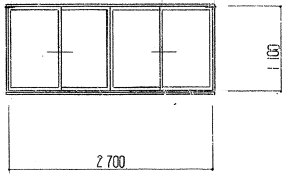	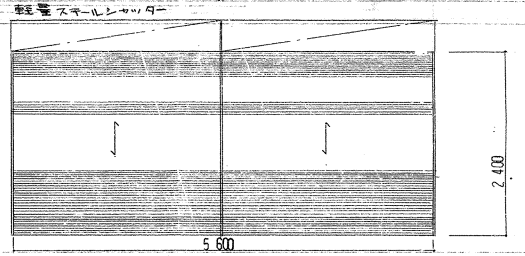
寸法	2,000 × 1700 見込 70	3,470 × 1,100 見込 70	2,700 × 1100 見込 70	5,600 × 2,400
仕上	シルバー、サンドイッチパネル	シルバー	シルバー	両面、ルーフOP仕上
ガラス		ラフワイヤー㊐6.8%	ラフワイヤー㊐6.8%、袖ガラスのみプレートワイヤー6.8%	
金物	引手、引違用シリンダー錠、召合錠、召合吊元金物一式	クレセント、附属金物一式	クレセント、附属金物一式	施錠、附属金物一式
備考	クッピリ、ステンレスは20%加工	アルミ水切付	アルミ水切付	スラット厚0.8%

展開図 S.1/50

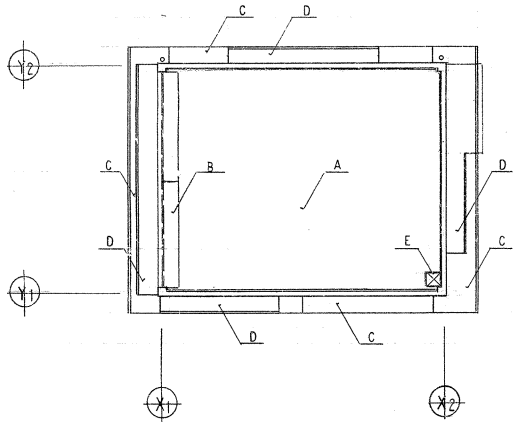

天井伏図 S.1/100
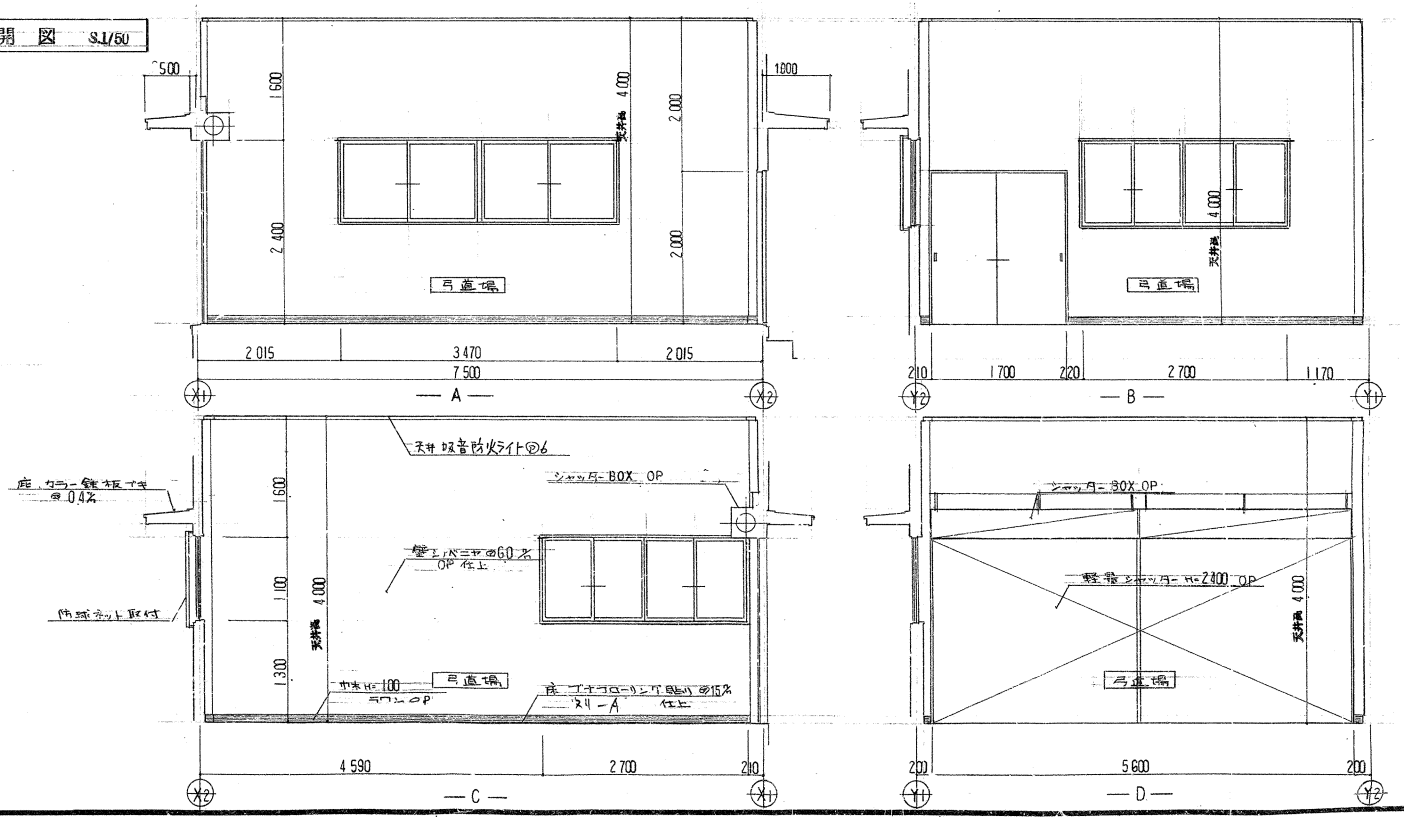
記号	仕上
A	化粧天井板 吸音防火ライト㊐6(半穿孔)
B	シャッターBOX、OP
C	プレキシングルボード㊐4.0% アクリルリシン吹付
D	モルタル塗り アクリルリシン吹付
E	天井点検口 450° アルミ枠