京都市
住宅局営繕部営繕課

年　月　日

玄　関

床	磁器質100□タイル貼
巾木	磁器質100□タイル貼 木製　OSCL
壁	プリント合板張りの5.5
天井	PBの9EP

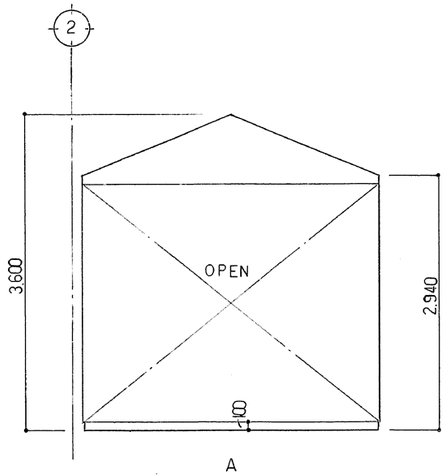

A

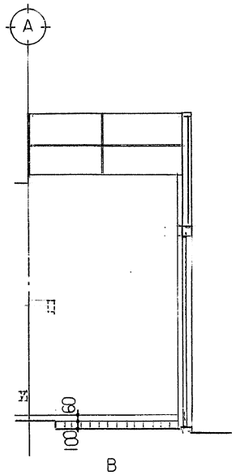

B

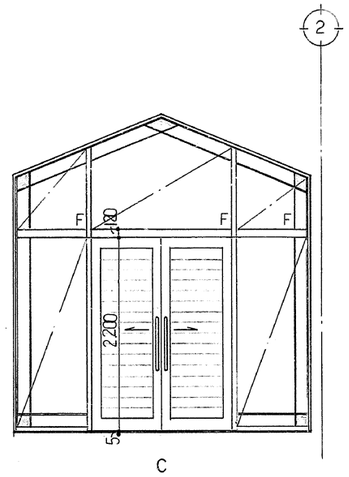

C

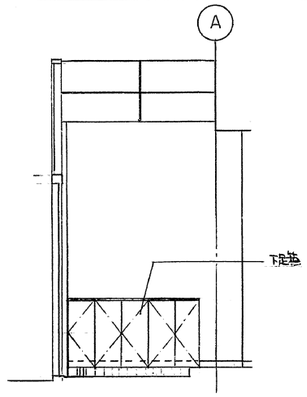

D

事務室

床	ﾌﾛｱﾛｰﾘﾝｸﾞ貼りの15FO
巾木	木製　OSCL
壁	プリント合板張りの5.5
天井	化粧PB張りの9　900□

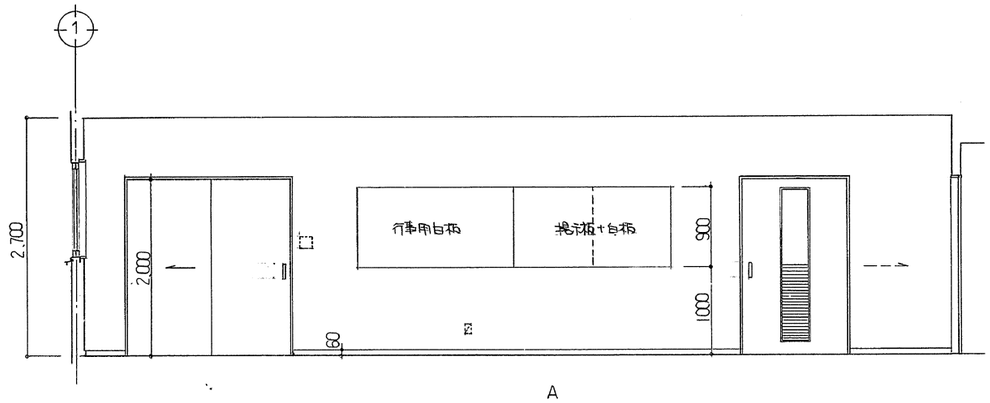

A

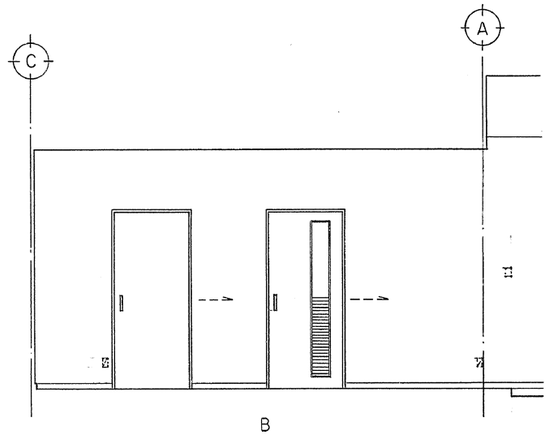

B

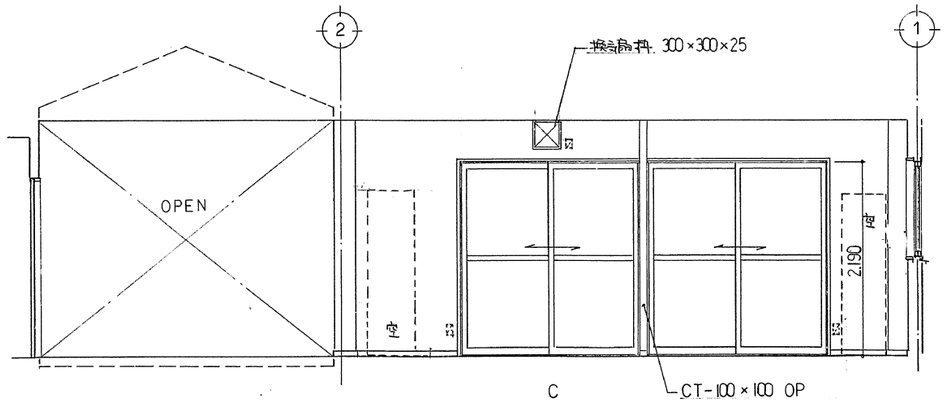

C

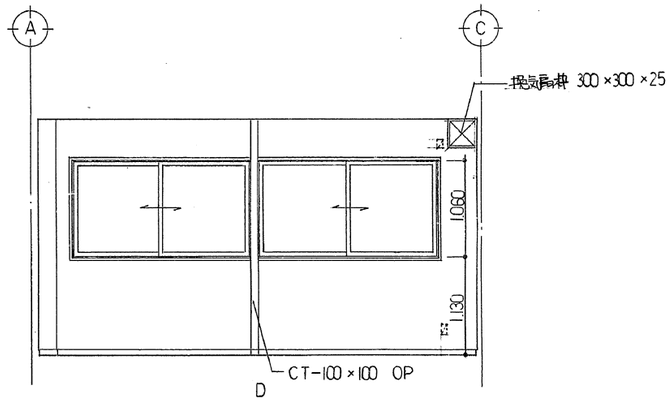

D

凡　例

- 設備用分電盤等　（設備工事）
- 空調機　（　〃　）
- スイッチ　（設備工事）
- コンセント　（　〃　）
- ○ コンセント、スイッチ　プルBOX --- ALC、CB、RC面につけるかさねの上取付　（設備工事）
- 木造面仕切につける木造補強　（建築工事）

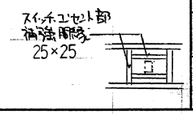

工事名	京都市北部公園管理事務所新築工事ただし建築主体、その他工事	設計年月日	1・8・
図名	展開図 1.（玄　関・事務室）	縮尺	1/50
		図番	A 21

京都市
住宅局営繕部営繕課

年　月　日

湯沸室

床	長尺塩ビシート貼り㎜2.8
巾木	ビニールゴム H=60
壁	PB㎜12の上ビニールクロス貼り 一部タイル貼り
天井	耐水PB㎜9EP 底目地張り

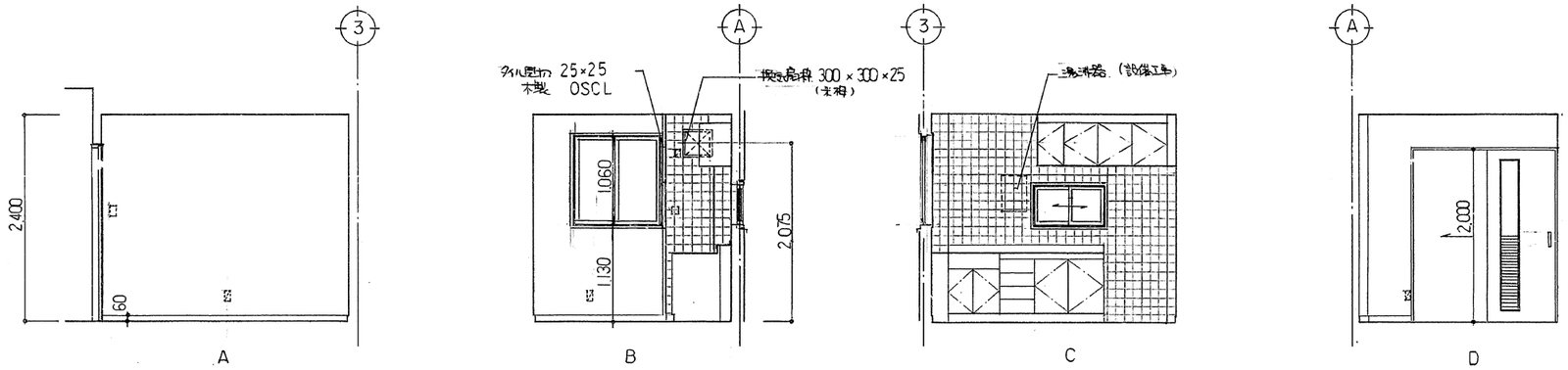

更衣室

床	ナラフローリング貼 ㎜15FO
巾木	木製 OSCL H=60
壁	PB㎜12の上ビニールクロス貼
天井	化粧PB㎜9貼

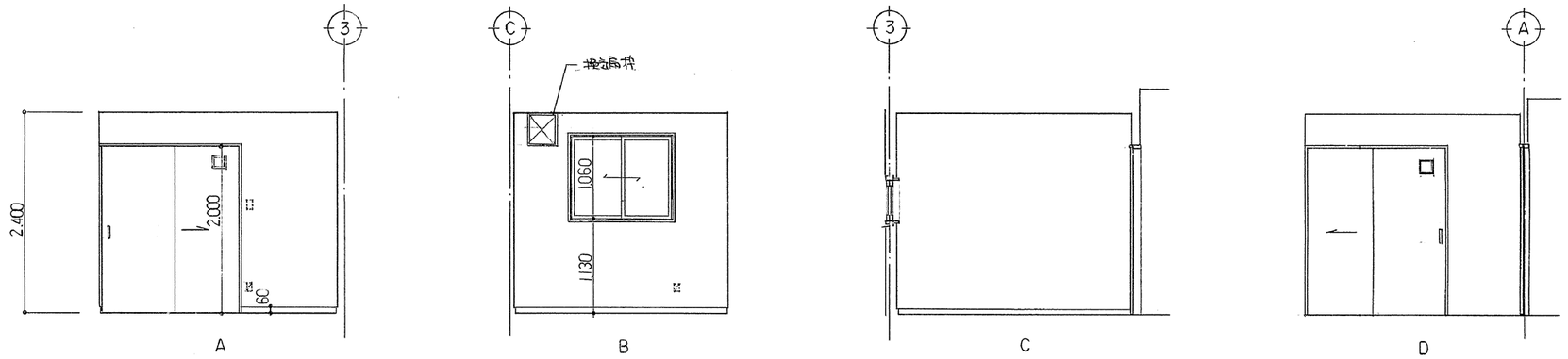

ホール

床	ナラフローリング貼 ㎜15FO
巾木	木製 OSCL H=60
壁	PB㎜12の上ビニールクロス貼り
天井	化粧PB㎜9張 900ᶜ

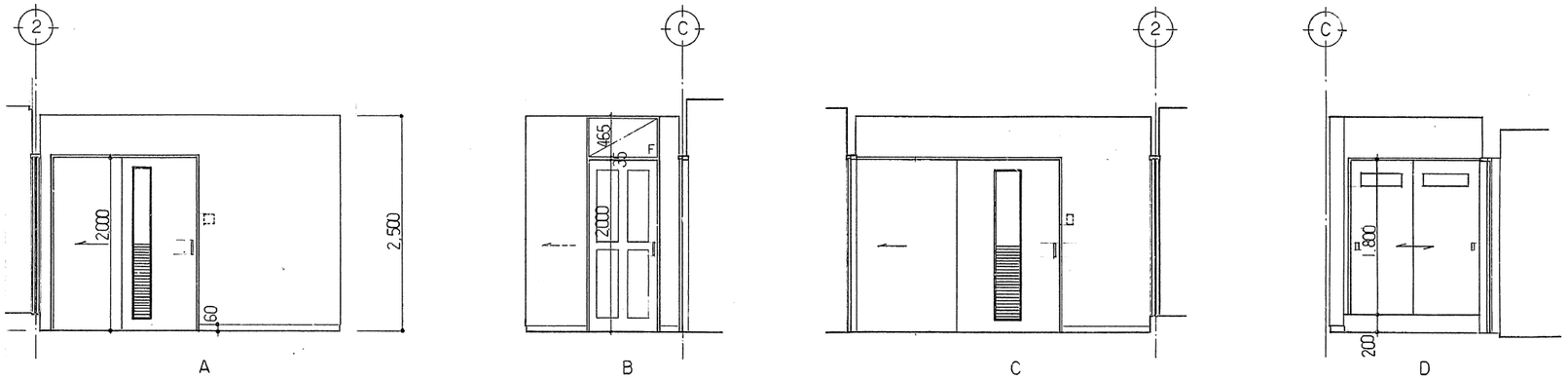

工事名	京都市北部公園管理事務所新築工事ただし建築主体、その他工事	設計年月日	1・8・
図名	展開図 2.(湯沸室・更衣室・ホール)	縮尺	1/50
		図番	A 22

京都市
住宅局営繕部営繕課

年　月　日

脱衣室

床	桧フローリング貼り@15
巾木	木製OSCL H=60 掃H=100
壁	耐水プリント合板張りの5.5 一部タイル貼り
天井	耐水PB@9EP底目地張り

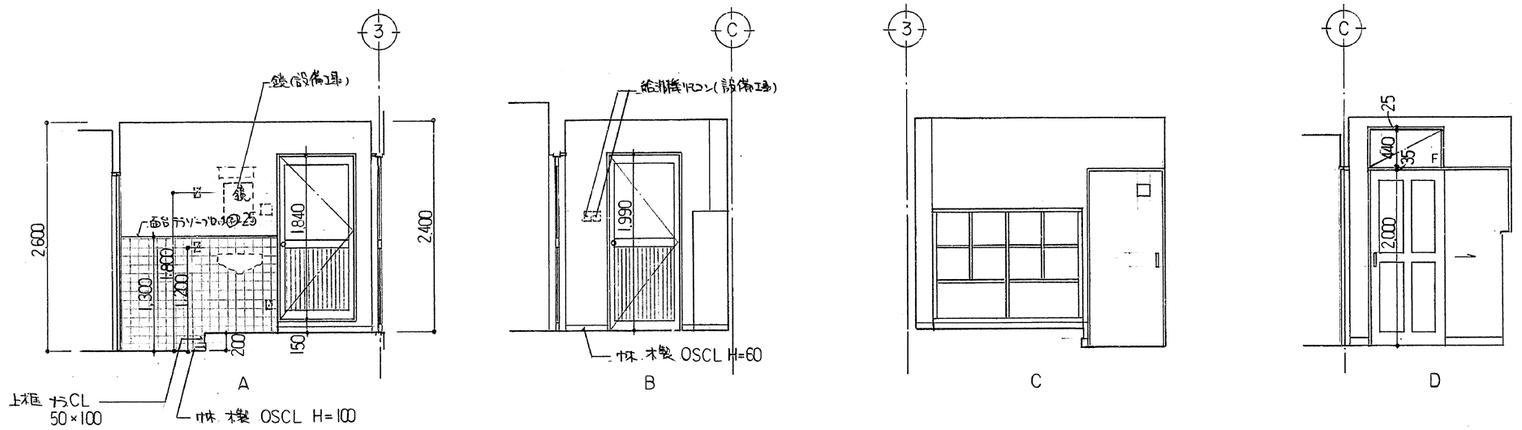

浴室

床	磁器質45□タイル貼り
壁	磁器質100□タイル貼り
天井	硬質塩ビ板張り

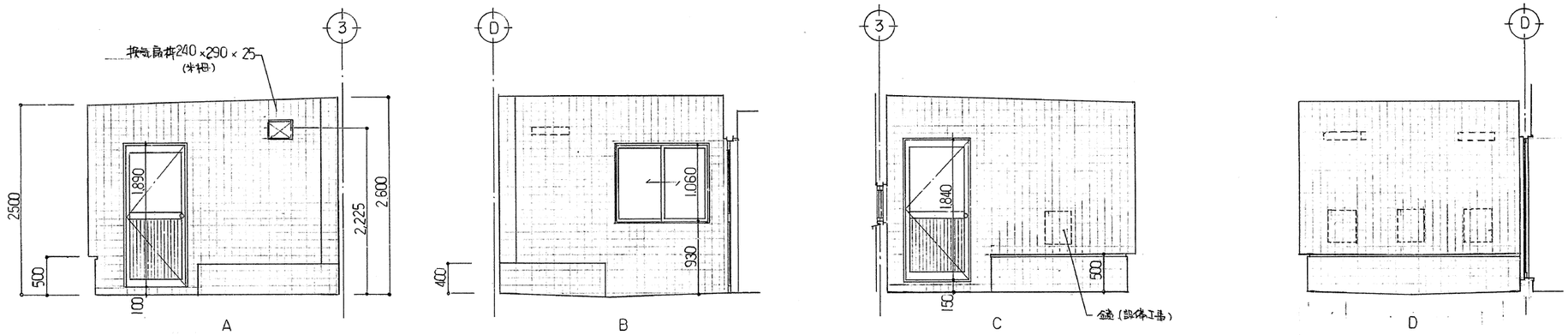

便所1F

床	磁器質45□タイル貼り
壁	磁器質100□タイル貼り
天井	耐水PB@9EP底目地張り

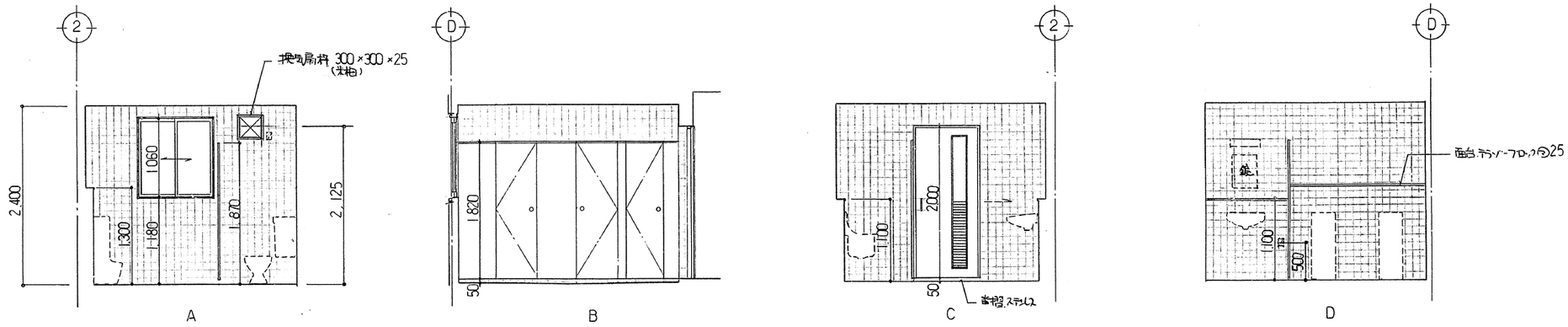

工事名	京都市北部公園管理事務所新築工事ただし建築主体、その他工事	設計年月日	1・8・
図名	展開図 3.(脱衣室・浴室・1F便所)	縮尺	1/50
		図番	A 23

京都市 住宅局営繕部営繕課	年　月　日

休養室

床	畳敷 ⑦55
壁	PB⑦12の上ビニールクロス貼り
天井	化粧PB⑦9杉柾柄敷目張り

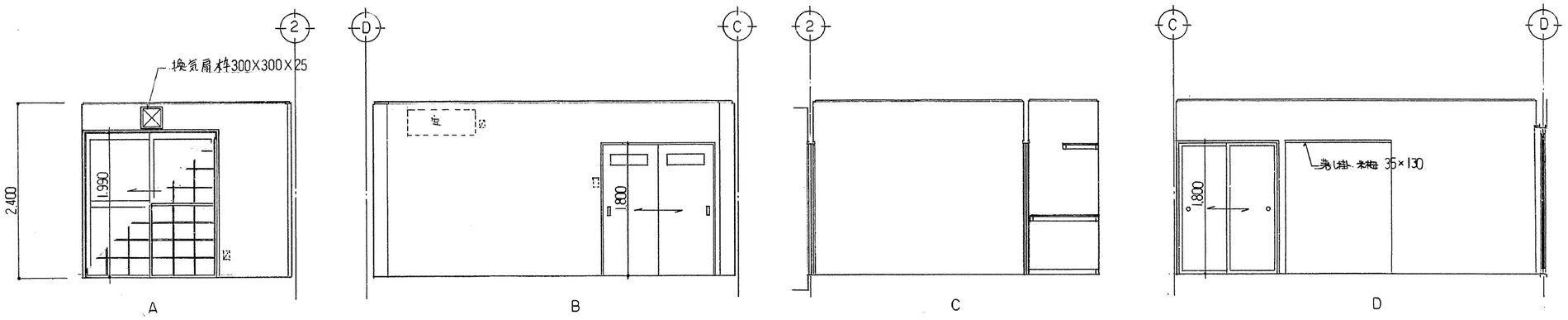

倉庫

床	ﾀﾗﾌﾛｰﾘﾝｸﾞ貼りの15FO
巾木	木製 OSCL H=60
壁	PB⑦12の上ビニールクロス貼り
天井	化粧PB張りの9 900□

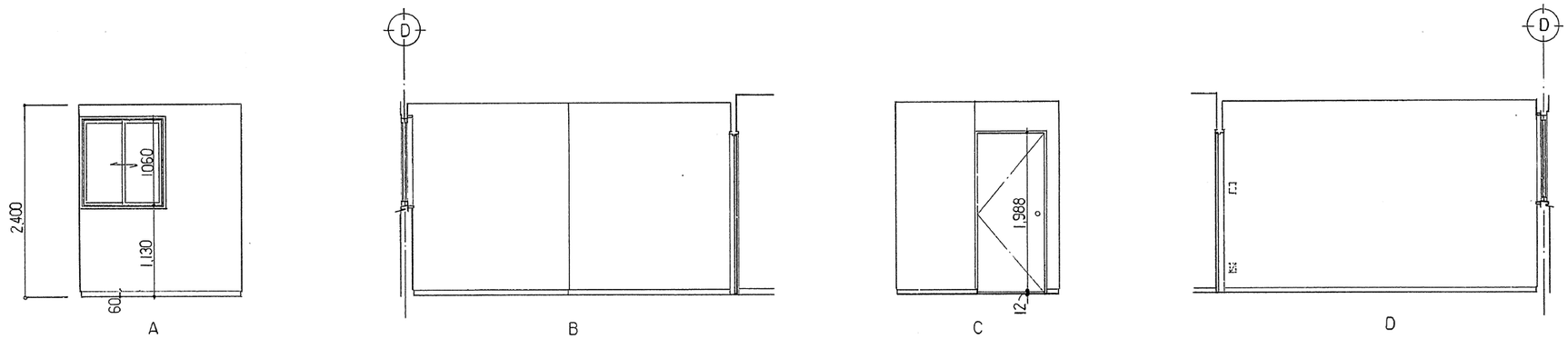

階段室1F

床	ビニール床タイル貼りの2
巾木	ビニール巾木
壁	PB⑦12の上ビニールクロス貼り
天井	化粧PB張りの9 900□

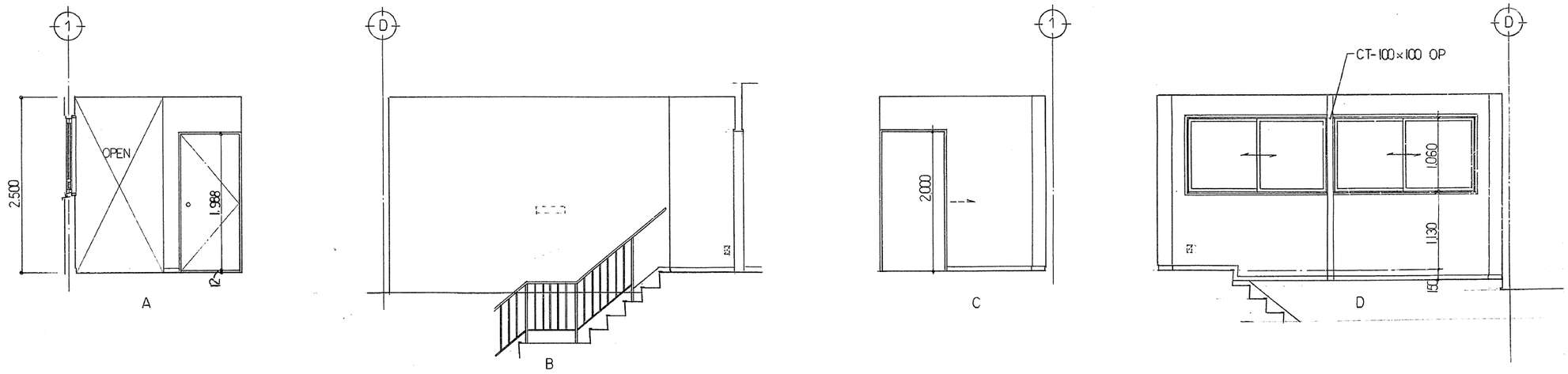

工事名	京都市北部公園管理事務所新築工事ただし建築主体.その他工事	設計年月日	1・8・
図名	展開図 4.(休養室・倉庫・1F階段室)	縮尺	1/50
		図番	A 24

京都市
住宅局営繕部営繕課

年　月　日

作業室

床	コンクリート直押え目地切
壁	コンクリート打放し
天井	コンクリート打放し 一部化粧PB@9貼

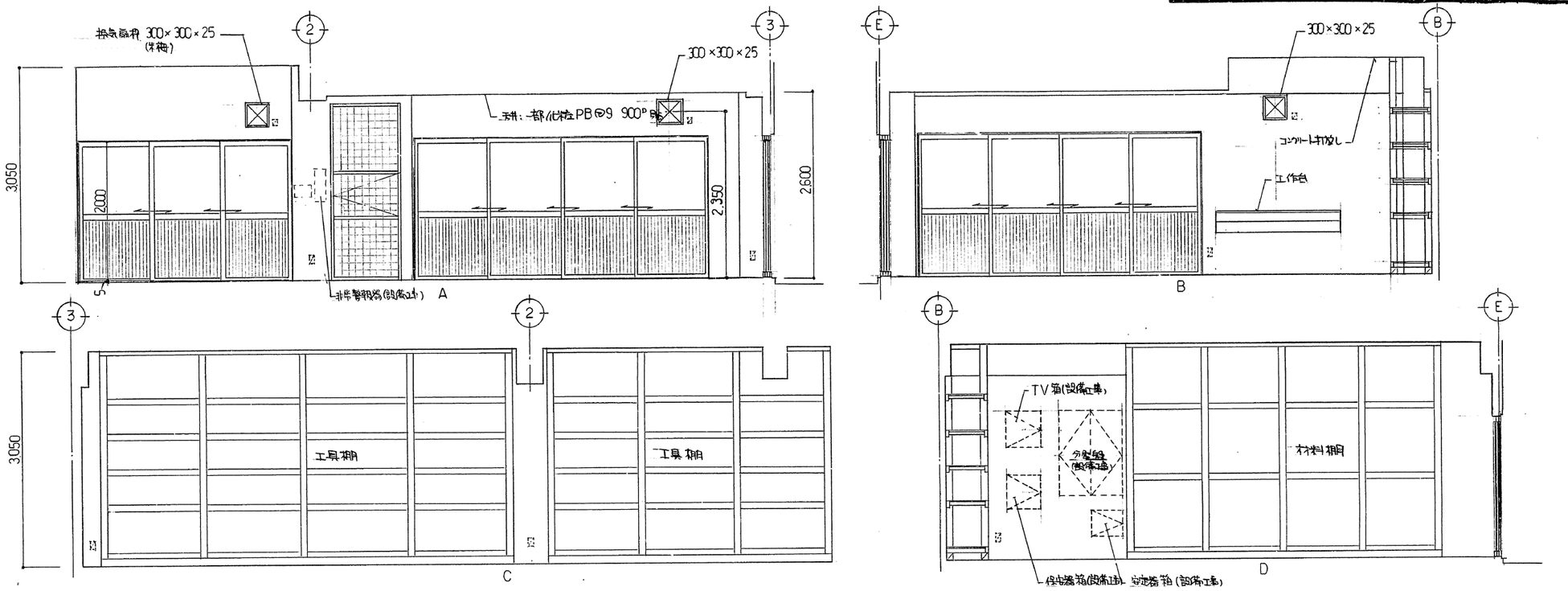

便所 BF

床	磁器質45□タイル貼り
壁	陶器質100□タイル貼り
天井	耐水PB@9EP系目地張り

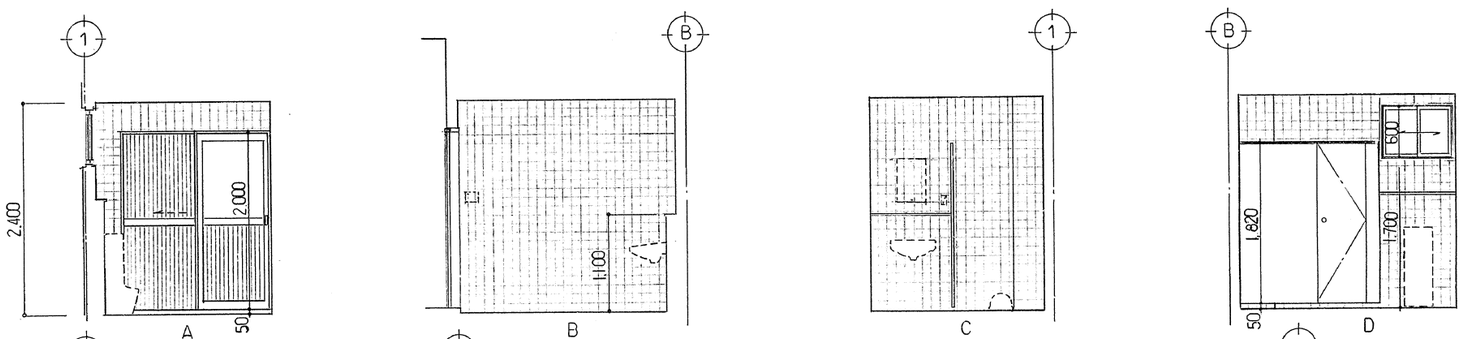

階段室 BF

床	コンクリート直押え目地切
壁	コンクリート打放し
天井	コンクリート打放し

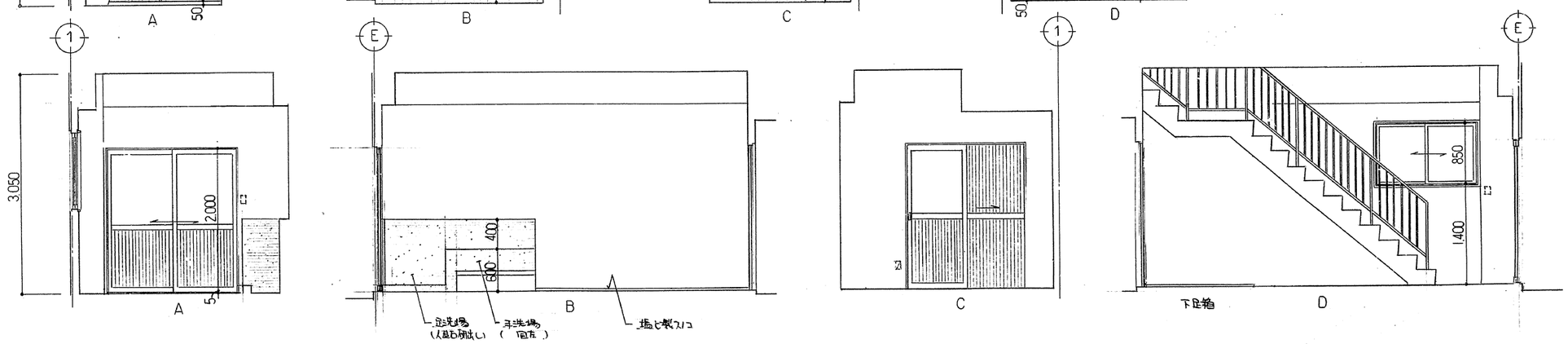

工事名	京都市北部公園管理事務所新築工事にだし建築主体.その他工事	設計年月日	1・8・
図名	展開図 5. 作業室・BF便所・BF階段室)	縮尺	1/50
		図番	A 25

068

京都市
住宅局営繕部営繕課

年　月　日

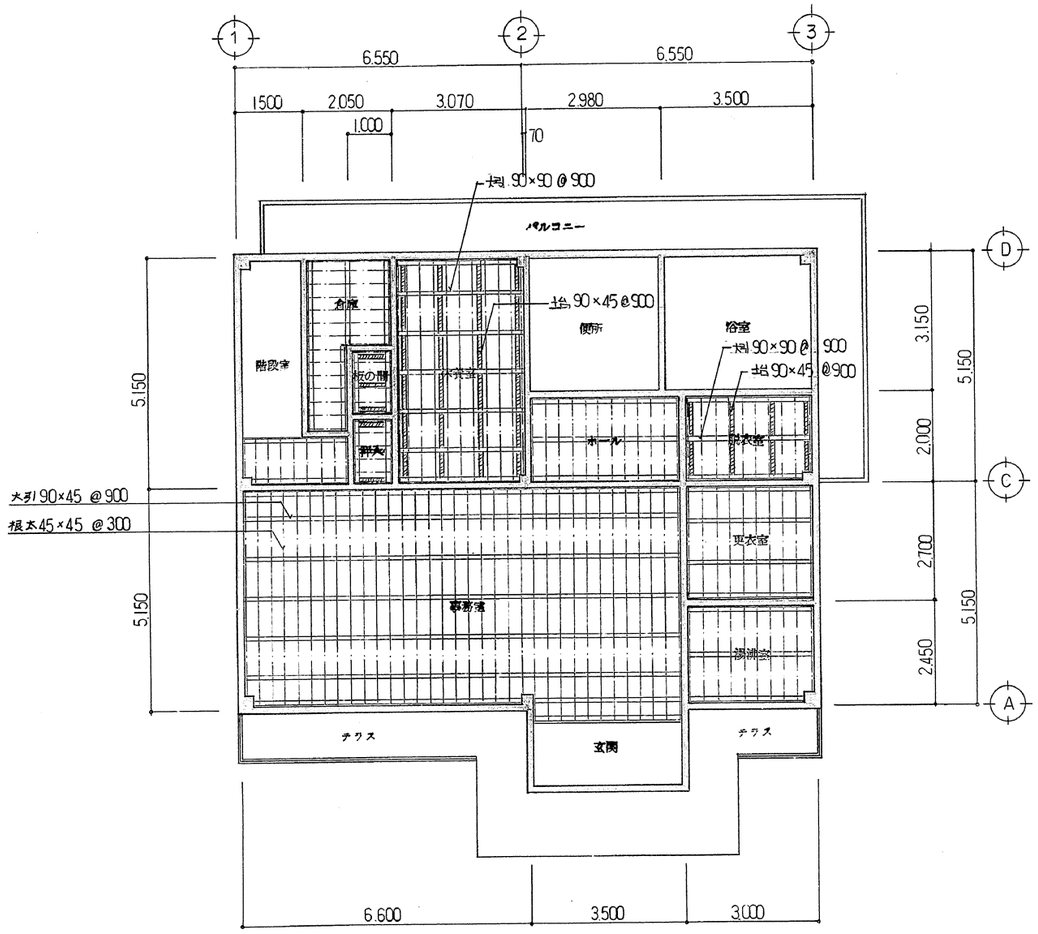

1階　床伏図

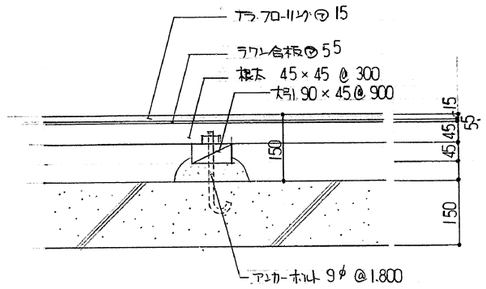

※床組材、特記なき限り下記とする

根太（松）	45 × 45	@ 300
大引（〃）	90 × 45	@ 900
土台（〃）	90 × 45	@ 900

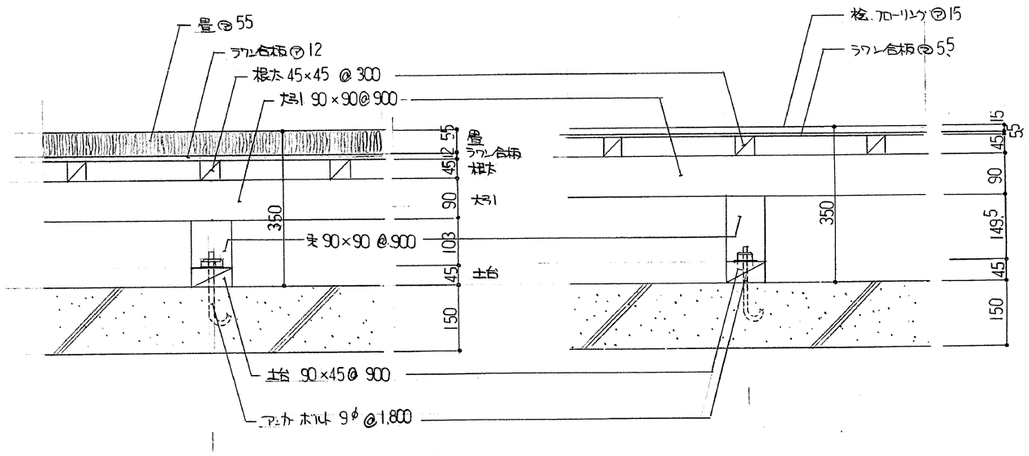

休養室　　脱衣室

工事名	京都市北部公園管理事務所新築工事ただし建築主体、その他工事	設計年月日	1・8・
図名	床伏図	縮尺	1/100
		図番	A 26

京都市
住宅局営繕部営繕課

年　月　日

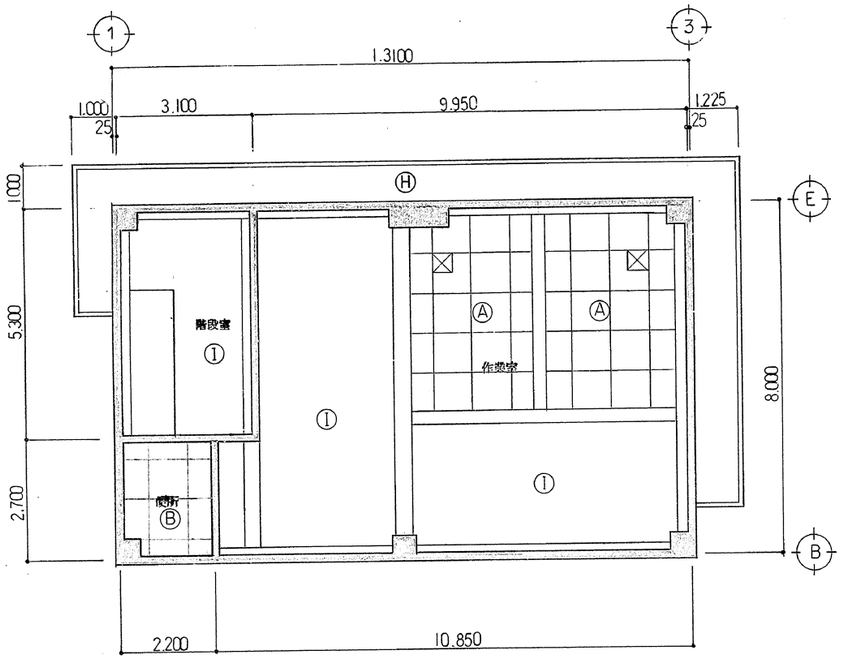

地下階天井伏図

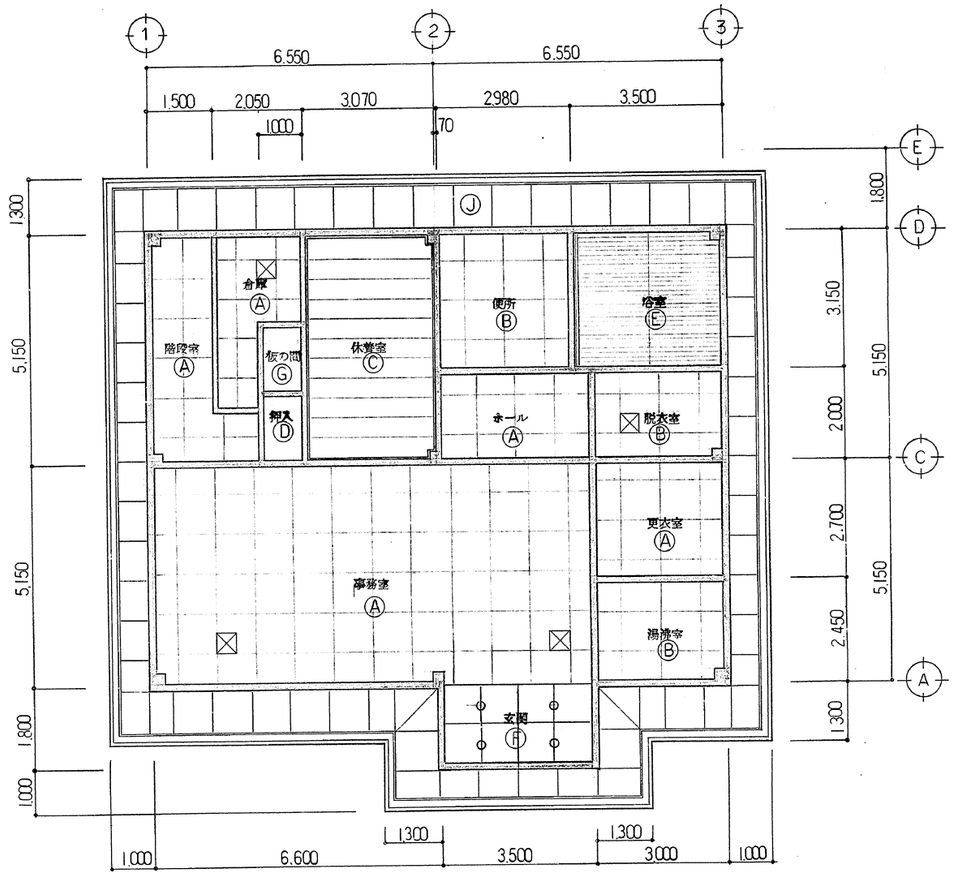

1階天井伏図

記号	仕上	記号	仕上
A	化粧PB張り.@9　900×900	I	コンクリート打放し
B	耐水PB@9EP底目地張り	J	ノンアスベストケイカル板の6の上EP塗
C	化粧PB@9杉柾柄敷目張り		
D	ラワン合板@5.5張り.		
E	硬質塩ビ板張り.		
F	PB@9EP		
G	PB@9ビニールクロス貼り		
H	AER吹付	☒	点検口(アルミ製450□)

工事名	京都市北部公園管理事務所新築工事ただし建築主体.その他工事	設計年月日	1・8・
図名	天井伏図	縮尺	1/100
		図番	A 27

070

変更記事 ②

京都市 住宅局営繕部営繕課	年　月　日 [redacted]

設計変更	平成 2 年 4 月
No. 4　7枚ノ内	[redacted]

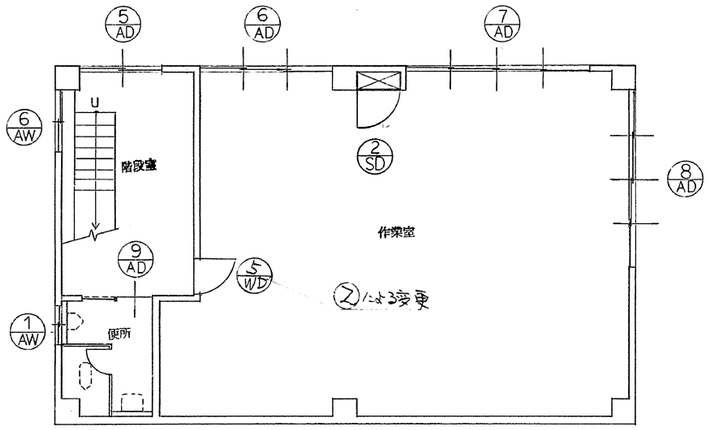

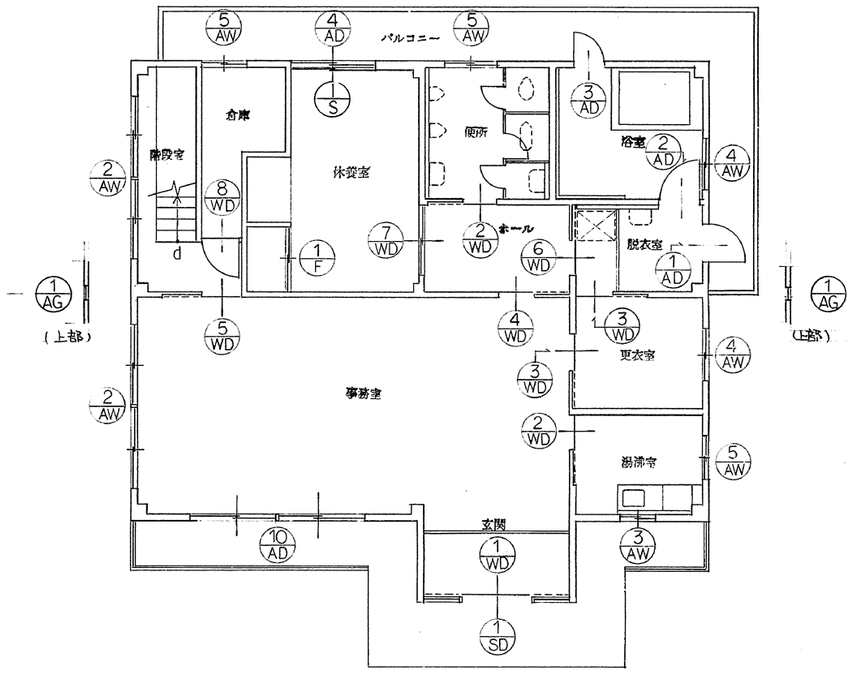

工事名	京都市北部公園管理事務所新築工事（ただし建築主体、その他工事	設計年月日	1・8・
図名	建具伏図	縮尺	1/100
		図番	A 28

京都市
住宅局営繕部営繕課

年　月　日

符号	数量	1 AW		2 AW		3 AW		4 AW		5 AW		6 AW		1 AG	
型式	場所	引違窓	便所(BF)	2連式引違窓	事務室.階段室	引違窓	湯沸室	引違窓	更衣室.浴室	引違窓	便所1F.倉庫.湯沸室	引違窓	階段室(BF)	ガラリ	西妻側
材料	見込	アルミ	70	アルミ	70	アルミ	70	アルミ	70	アルミ	70	アルミ	70	アルミ	70
仕上		電解着色ブロンズ色		同左		同左		同左		同左		同左		同左	
硝子		型板ガラス㋐4		磨き板ガラス㋐5		磨き板ガラス㋐5		型板ガラス㋐4		型板ガラス㋐4		型板ガラス㋐4		――	
金物		附属金物一式		同左		同左		同左		同左		同左		――	
備考		ステンレス網戸.アルミ面格子付		ステンレス網戸付		同左		同左		同左		同左			

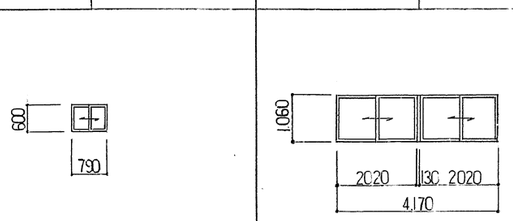

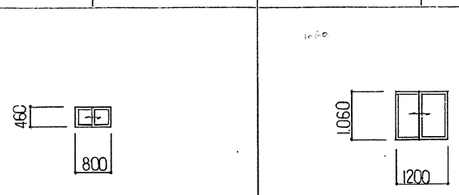

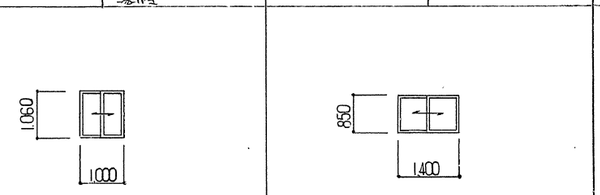

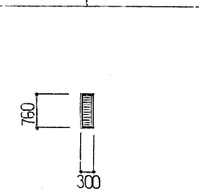

符号	数量	1 AD		2 AD		3 AD		4 AD		5 AD		6 AD		7 AD	
型式	場所	外開き戸	脱衣室 ― バルコニー	内開き戸	浴室 ― 脱衣室	外開き戸	浴室 ― バルコニー	引違戸	休憩室 ― バルコニー	引違戸	階段室(BF)	3枚連引込戸	作業室	4枚連引込戸	作業室
材料	見込	アルミ	70	アルミ	70	アルミ	70	アルミ	70	アルミ	70	アルミ	100	アルミ	132.7
仕上		電解着色ブロンズ		同左		同左		同左		同左		同左		同左	
硝子		型板ガラス㋐4		型板ガラス㋐4		型板ガラス㋐4		磨き板ガラス㋐5(上部) 型板ガラス㋐4(下部)		磨き板ガラス㋐5		磨き板ガラス㋐5		磨き板ガラス㋐5	
金物		附属金物一式.戸当り.		同左		同左		附属金物一式.		同左		同左		同左	
備考								ステンレス網戸		同左					

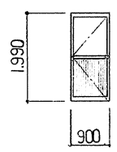

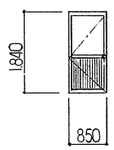

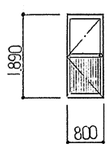

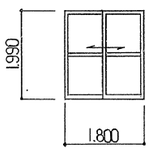

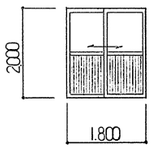

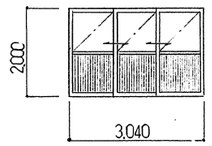

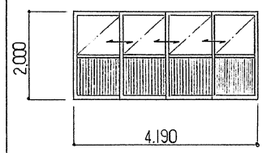

符号	数量	8 AD		9 AD		10 AD				1 SD		2 SD			
型式	場所	4枚連引込戸	作業室	開き戸 袖付	便所(BF)	2連式引違戸	事務室 ― テラス			ハメコロシ窓付 木製引分程戸ハンガ	玄関	P.S点検口メッシュ戸	作業室P.S		
材料	見込	アルミ	132.7	アルミ	70	アルミ	70			スチール	130	スチール	50		
仕上		電解着色ブロンズ		同左		同左				焼付塗装		OP			
硝子		磨き板ガラス㋐5		型板ガラス㋐4		磨き板ガラス㋐5(上部) 型板ガラス㋐4(下部)				緑入色付磨き板ガラス㋐6.8(グレー)		――			
金物		附属金物一式		同左		同左				附属金物一式		同左			
備考						ステンレス網戸				いけ-レール,フ止メレール.スタンパー 首廻ステンレス		門			

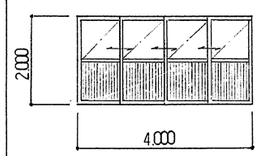

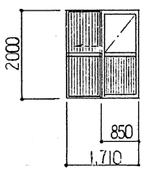

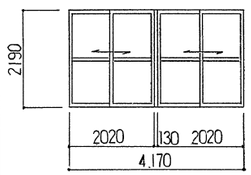

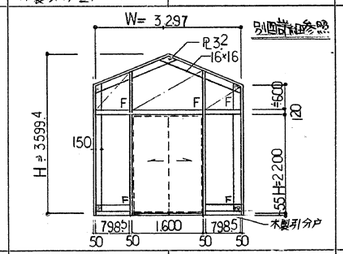

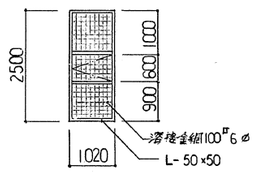

工事名	京都市北部公園管理事務所新築工事ただし建築主体.その他工事
図名	建具表1.
設計年月日	1・8・
縮尺	1/100
図番	A 29

1072

変更記号 ②

設計変更 平成 2 年 4 月 [redacted]
No. 5 7 枚の内

京都市
住宅局営繕部営繕課

年 月 日 [redacted]

符号	1 WD	2 WD	3 WD	4 WD	5 WD	6 WD
数量	1	2	2	1	1	1
型式	ハンガー引分框戸	ガラリ付片引フラッシュ戸	片引フラッシュ戸	ガラリ付片引フラッシュ戸	片引フラッシュ戸	ランマ付片引框戸
場所	玄関	湯沸室 — 事務所 ホール — 便所	更衣室 二 脱衣室 二 事務室	ホール — 事務室	階段室 — 事務室 階段室 — 作業室 ②による変更	脱衣室 — ホール
姿図	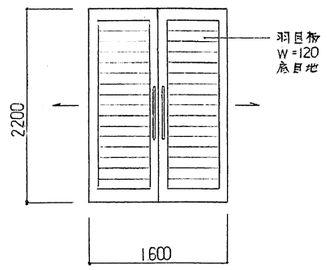	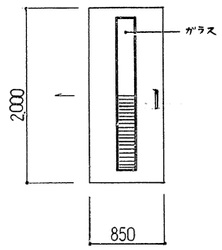	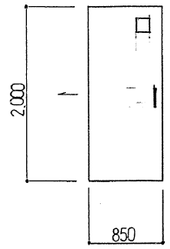	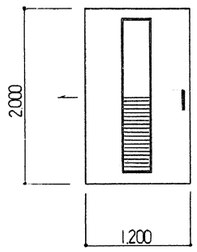	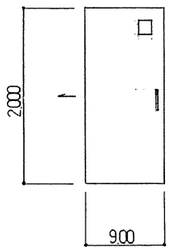	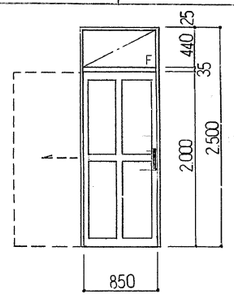
材料 見込	木製 40	木製 33	木製 33	木製 33	木製 33	木製 33
仕上	塩地 CL	両面ポリ合板 木製ガラリ	同左	同左 木製ガラリ	同左	同左
硝子	—	型板ガラス⑦5	—	型板ガラス⑦5	—	型板ガラス⑦5
金物	シリンダー錠 引棒	取手 真ちゅうフラッターレール ポール戸車	取手 フラッターレール 表示錠	取手 フラッターレール	取手 フラッターレール	取手 フラッターレール 表示錠
備考	ストッパー	取手 ミヤバシ モリ-ン 1202BB 228×25×38 アルミサッシ用	同左	同左	同左	同左

符号	7 WD	8 WD	1 S					1 F
数量	1	1	1	1				1
型式	引違戸	外開キフラッシュ戸	引違障子	休養室 — バルコニー				押入 — 休養室
姿図	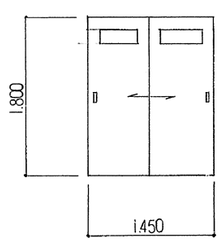	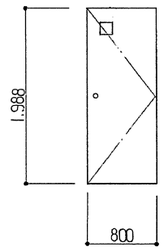	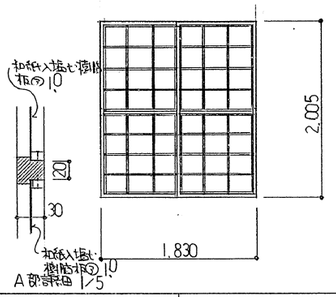					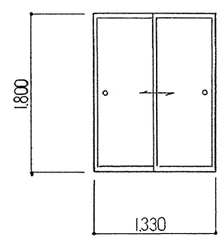
材料 見込	木製 33	同左 33	木製 杉 30					木製 21
仕上	両面ポリ合板	同左	和紙入塩ビ樹脂板⑦10					新島の子紙貼
硝子	型板ガラス⑦4	型板ガラス⑦4	—					—
金物	引手	握玉 空錠	引手					引手
備考								

工事名	京都市北部公園管理事務所新築工事ただし建築主体、その他工事	設計年月日	1・8・
図名	建具表 2.	縮尺	1/50
		図番	A 30

073

京都市
住宅局営繕部営繕課

年　月　日

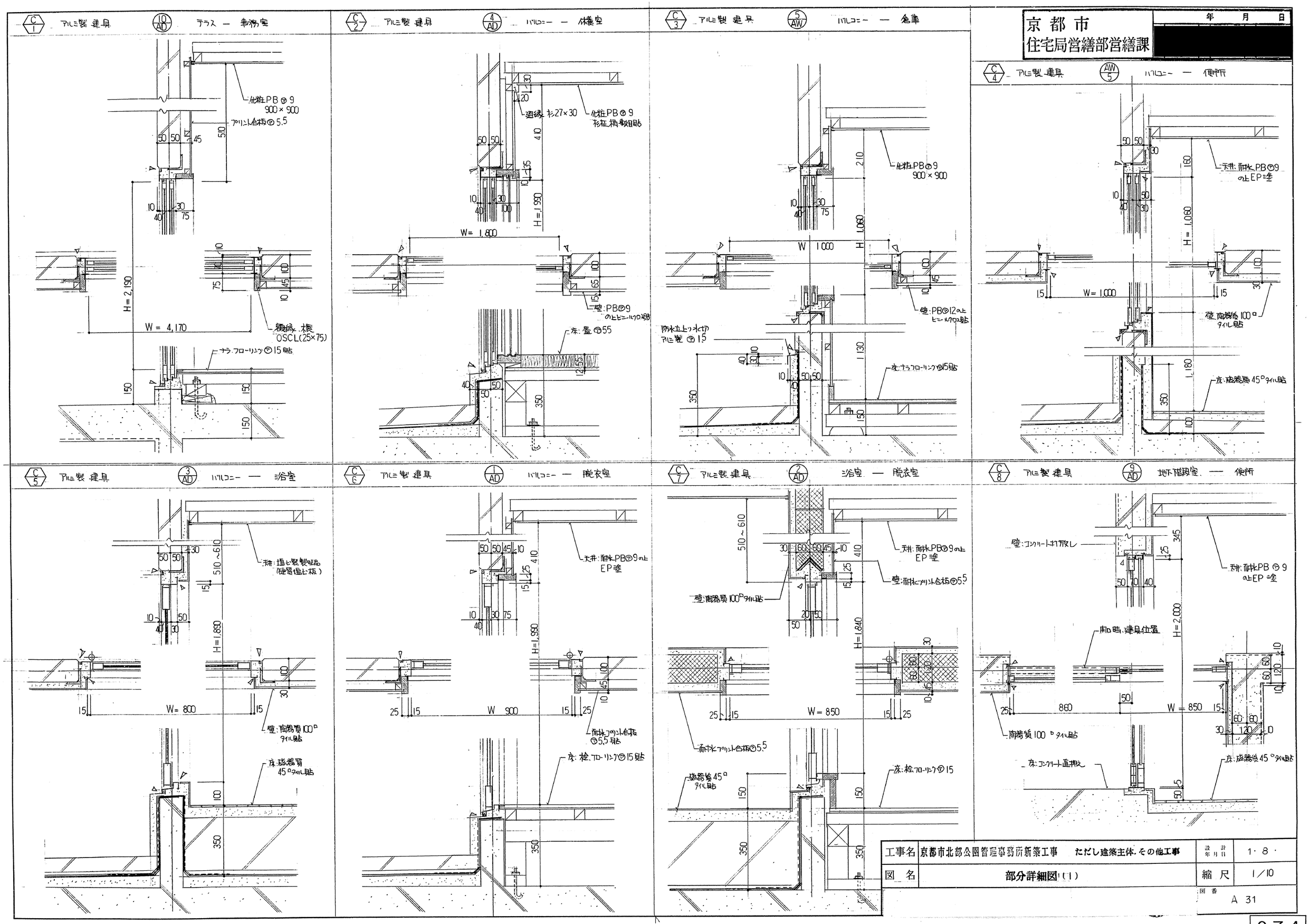

工事名	京都市北部公園管理事務所新築工事　ただし建築主体.その他工事	設計年月日	1・8・
図名	部分詳細図(1)	縮尺	1/10
		図番	A 31

074

京都市
住宅局営繕部営繕課

年	月	日

C/9 アルミ製建具　5/AD 外部 — BF 階段室

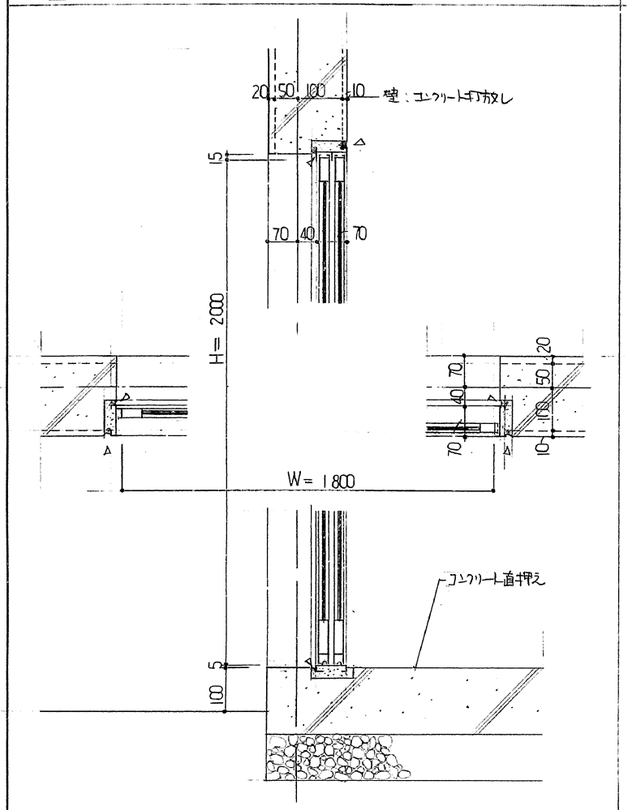

C/10 アルミ製建具　6/AD 外部 — 作業室

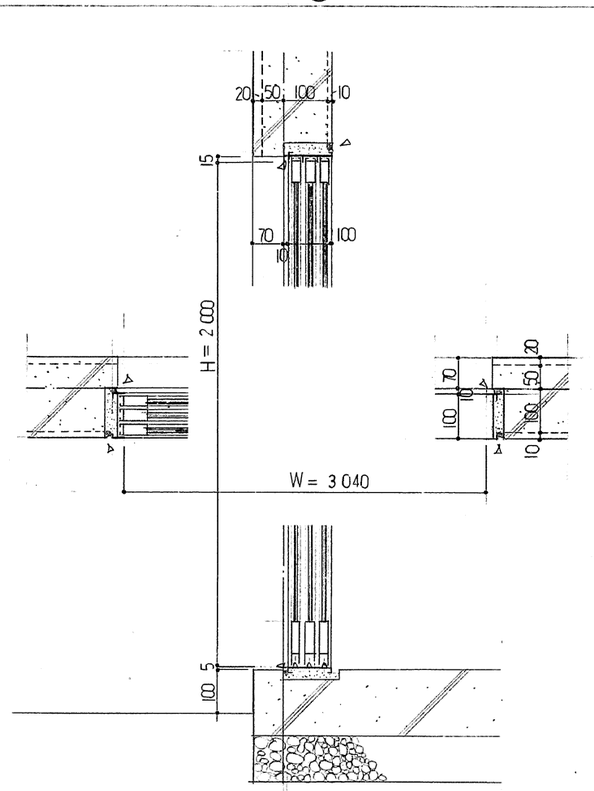

C/11 アルミ製建具　7/AD 外部 — 作業室

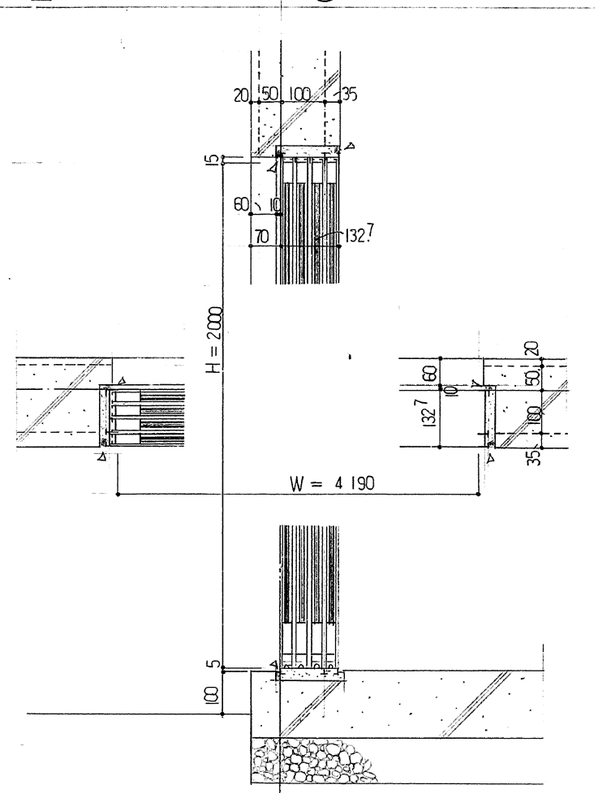

C/12 木製建具　2/WD 便所 — ホール

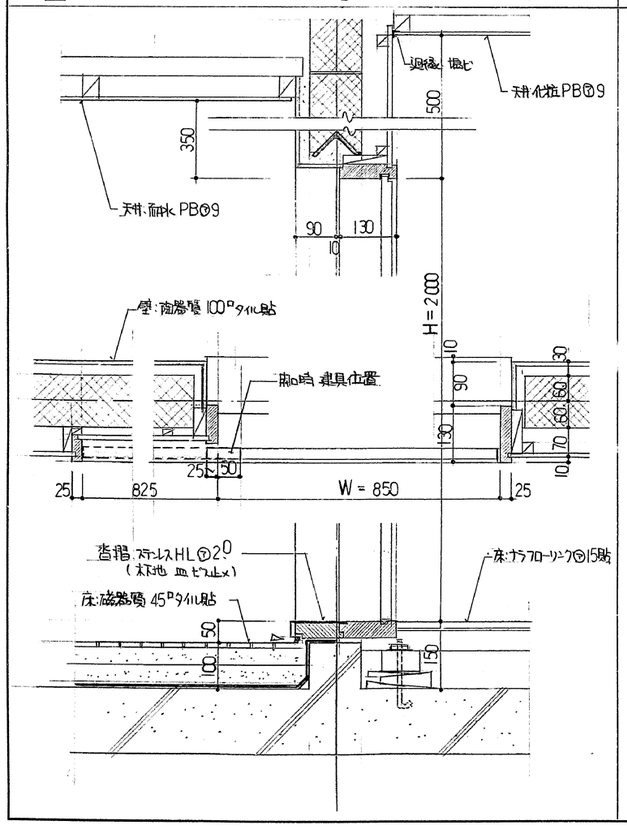

C/13 木製建具　4/WD ホール — 事務所

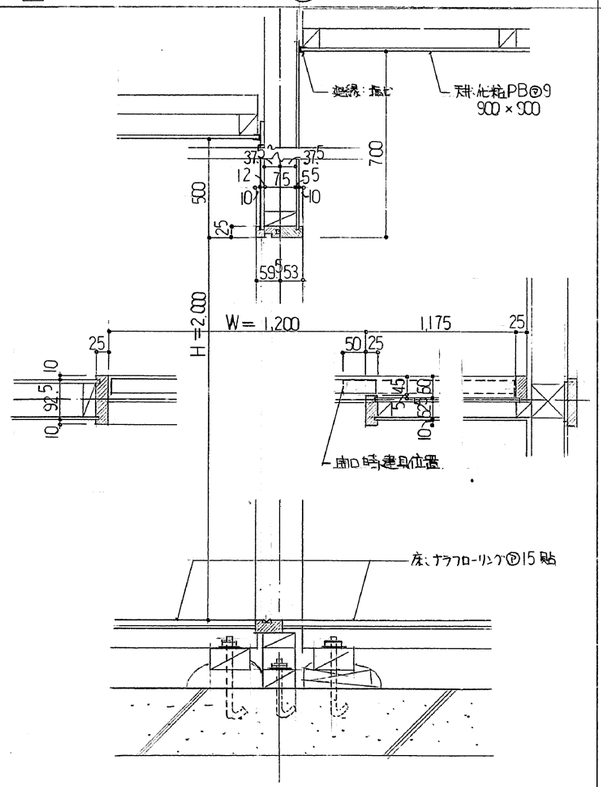

C/14 木製建具　7/WD 休養室 — ホール

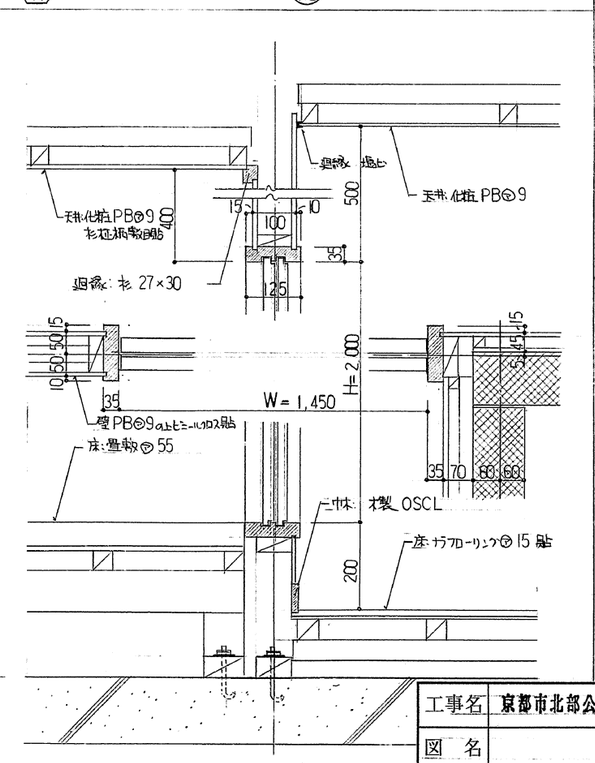

C/15 木製建具　8/WD 倉庫 — 階段室

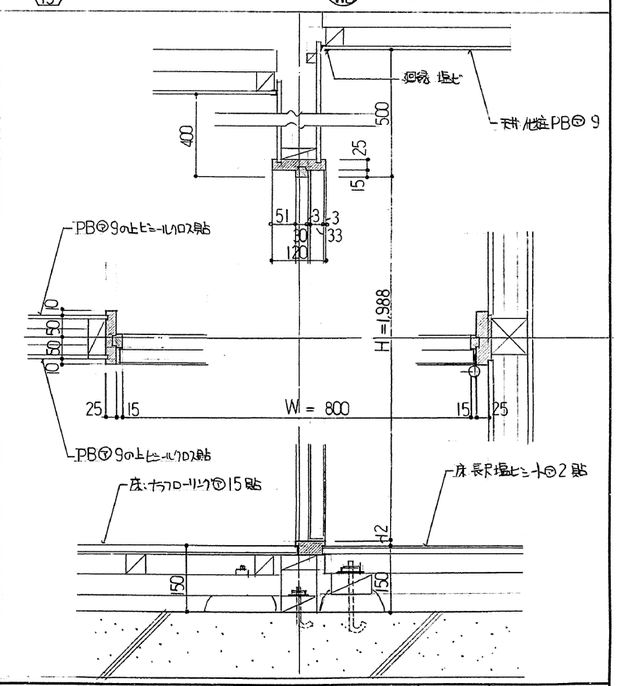

工事名	京都市北部公園管理事務所新築工事　ただし建築主体、その他工事	設計年月日	1・8・
図名	部分詳細図（2）	縮尺	1／10
		図番	A 32

C/16 スチール，木製建具　SD/1　WD/1　テラス ― 玄関　1/10

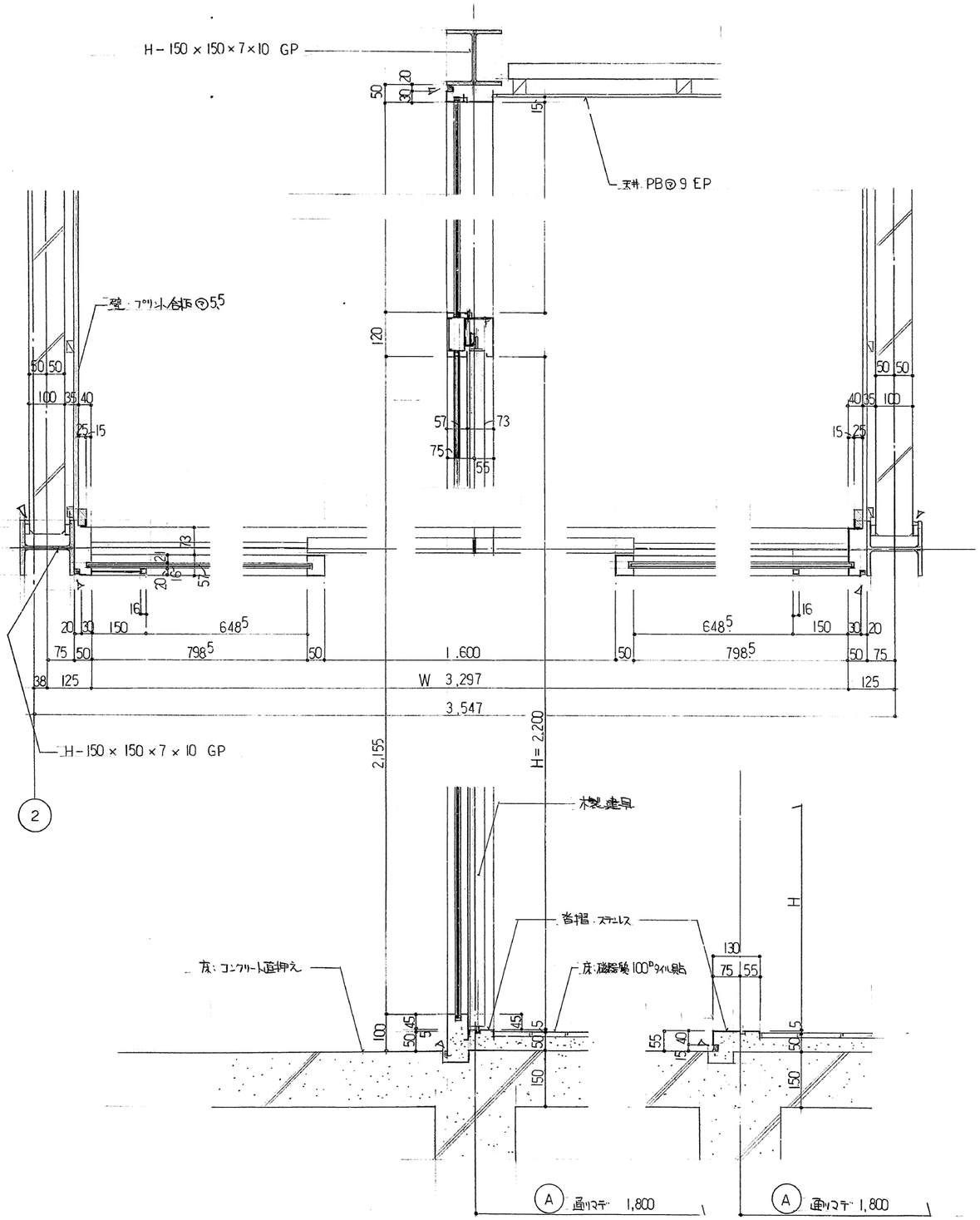

京都市
住宅局営繕部営繕課

年　月　日

工事名	京都市北部公園管理事務所新築工事　ただし建築主体、その他工事	設計年月日	1・8・
図名	部分詳細図（3）	縮尺	図示
		図番	A 33

京都市
住宅局営繕部営繕課

年　月　日

D/1 便所、浴室、防水 詳細図　1/20

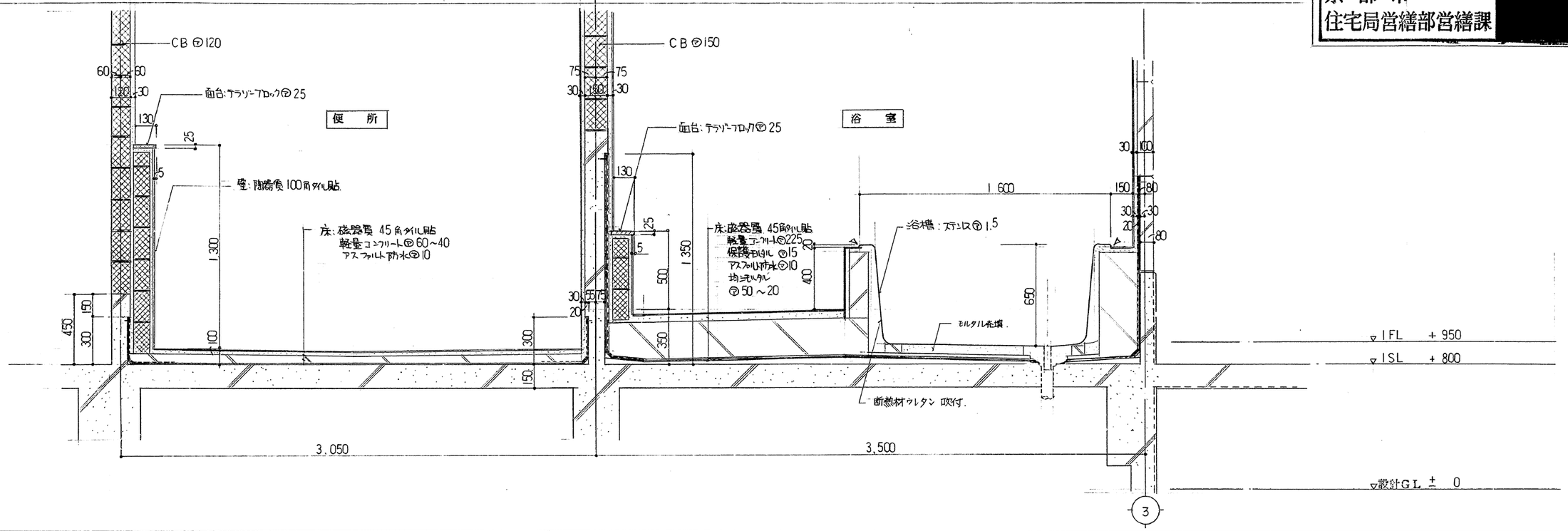

D/2 手洗場、足洗場 詳細図　1/20

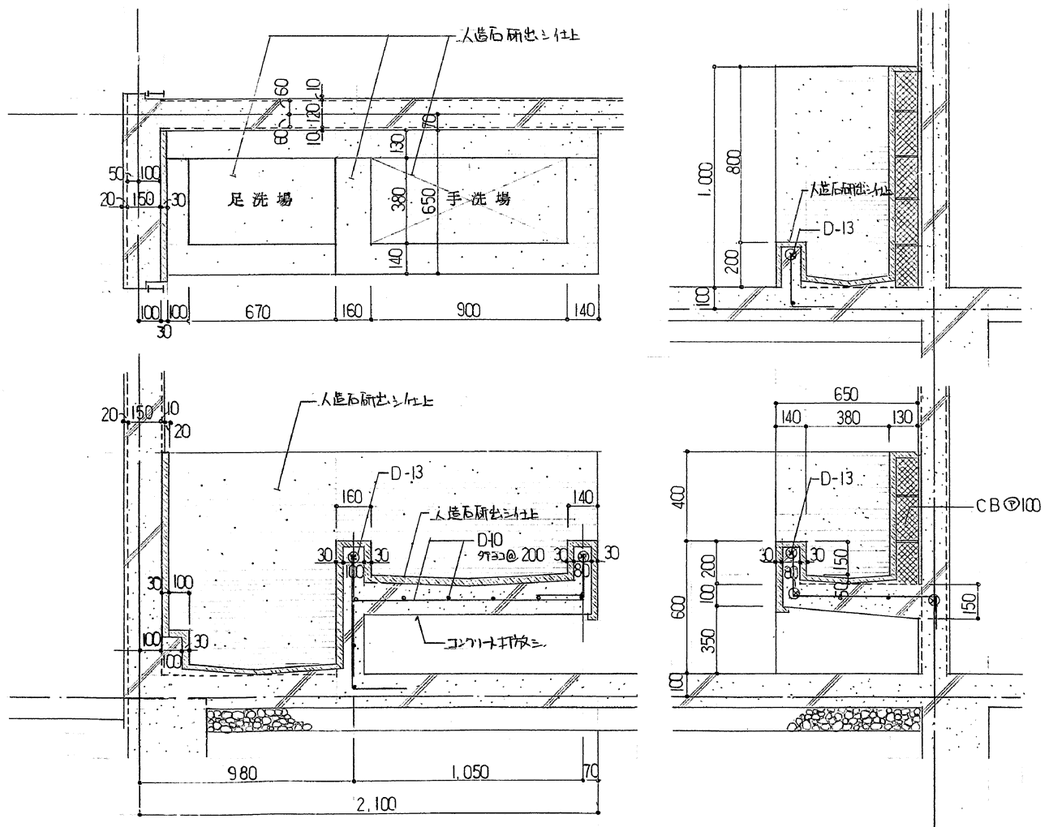

D/3　1/20

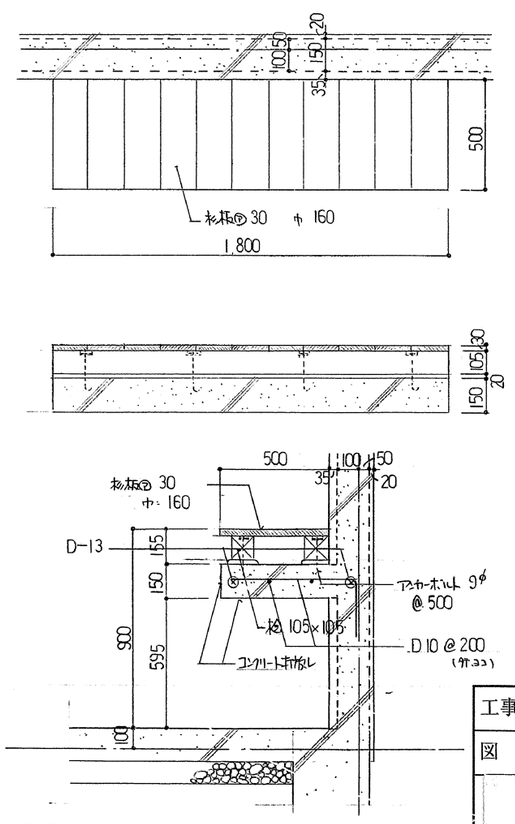

D/4 CT サッシ取合詳細図　1/5

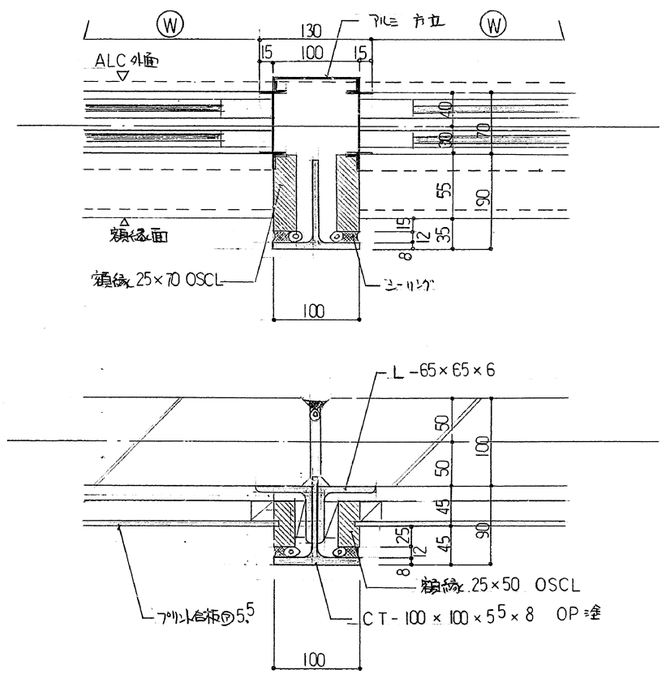

工事名	京都市北部公園管理事務所新築工事　ただし建築主体、その他工事	設計年月日	1・8・
図名	部分詳細図（4）	縮尺	四示
		図番	A 34

京都市
住宅局営繕部営繕課

年　月　日

D/5 テラス　手摺　1／20　1／5

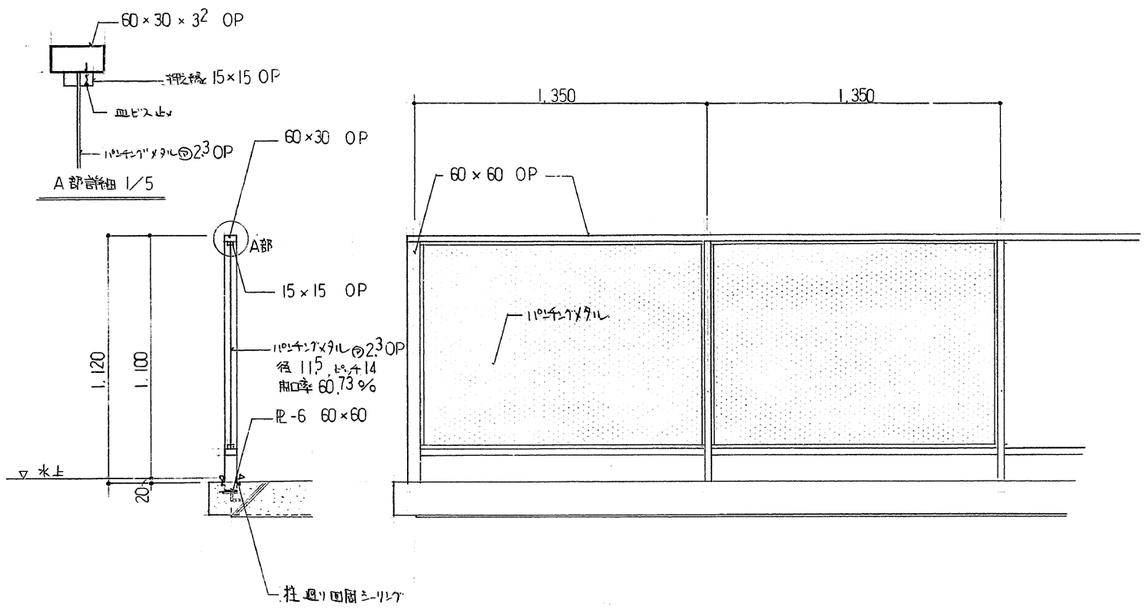

D/6 バルコニー　手摺　1／5

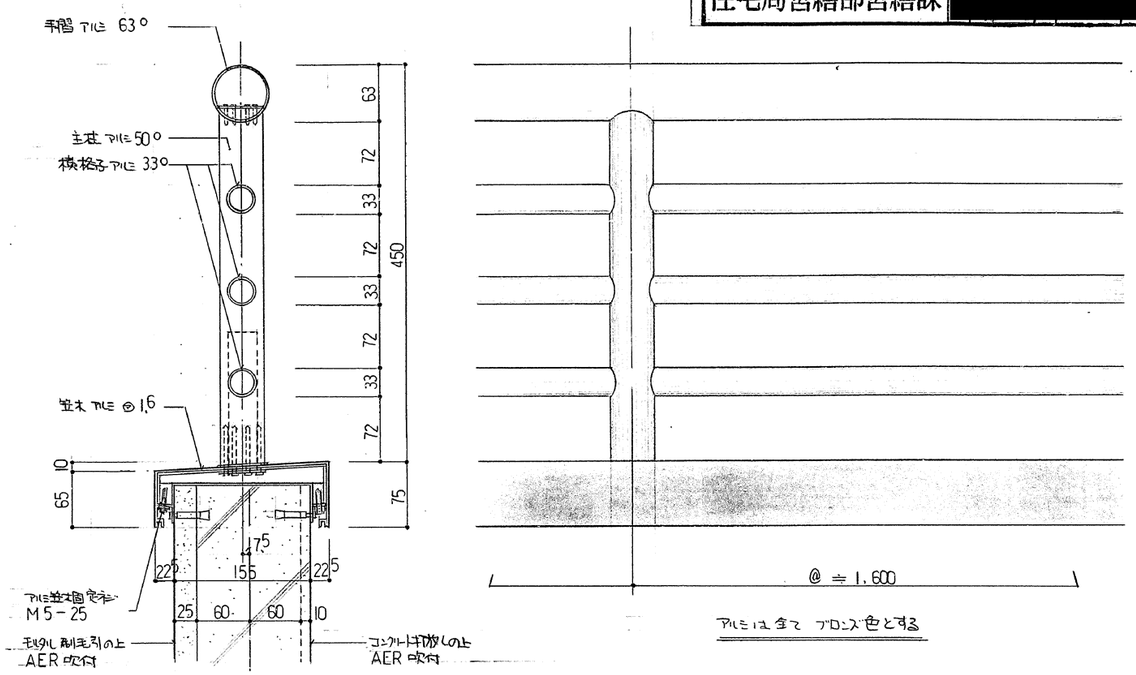

D/7 湯沸室　流し台、水切　1／10　1／20

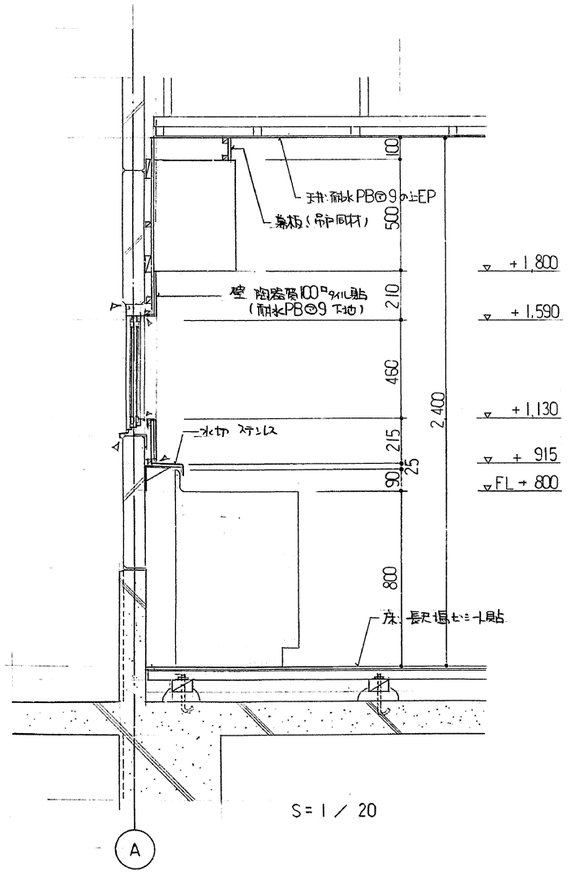

S=1／20

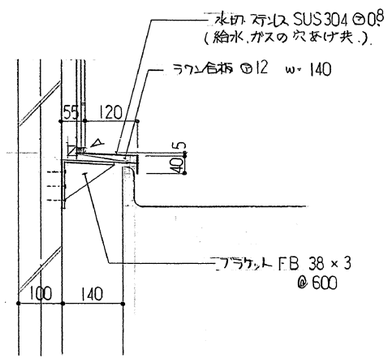

S = 1／10

工事名	京都市北部公園管理事務所新築工事　ただし建築主体、その他工事	設計年月日	1・8・
図名	部分詳細図 (5)	縮尺	四示
		図番	A 35

変更記事 ④

京都市
住宅局営繕部営繕課

年	月	日
[redacted]		

D8 軒先詳細図（S造） 1/3

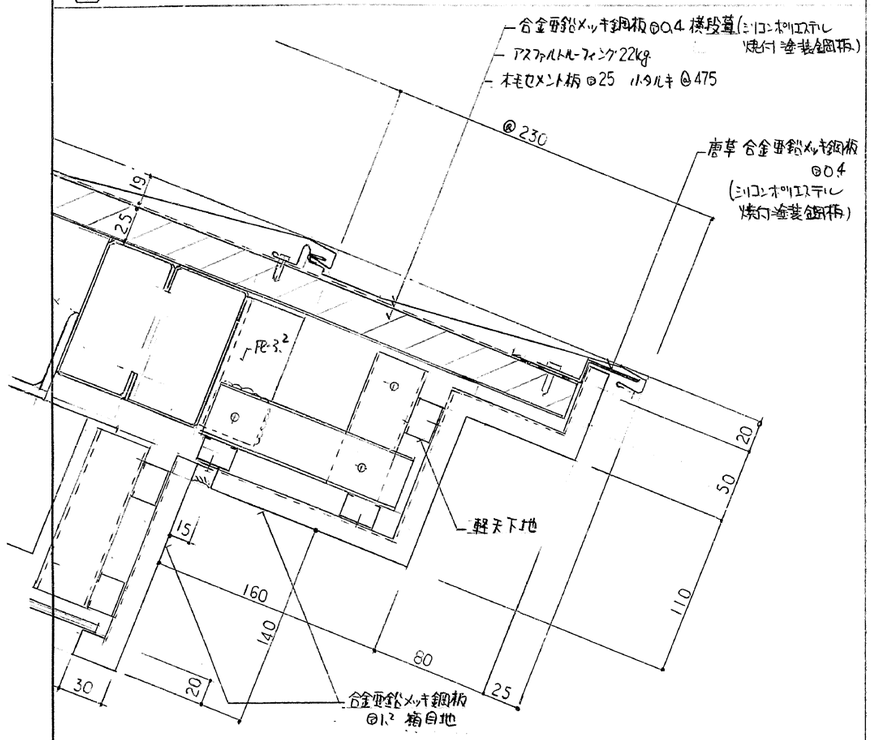

D9 軒先詳細図（RC造） 1/3

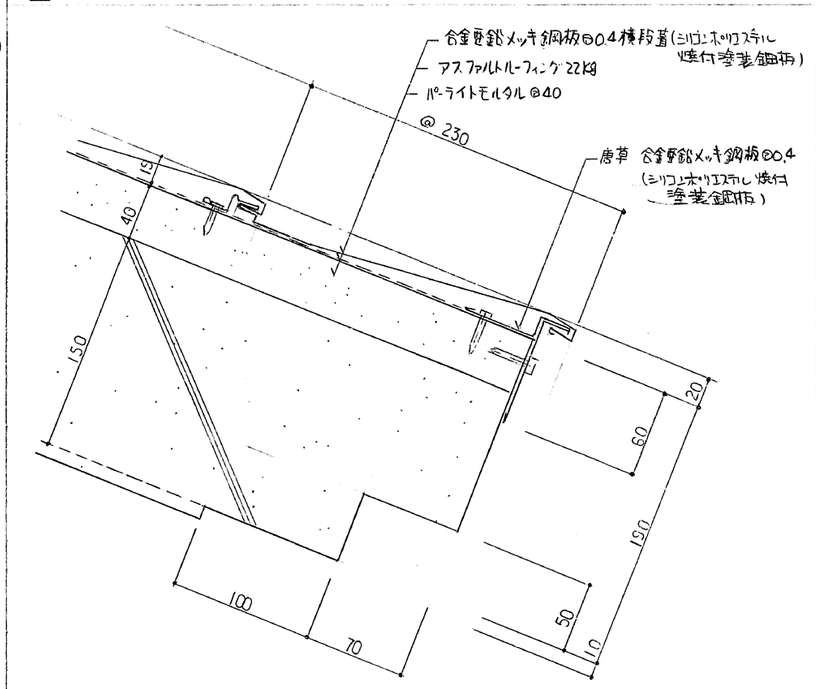

D10 壁立上り詳細図 1/3

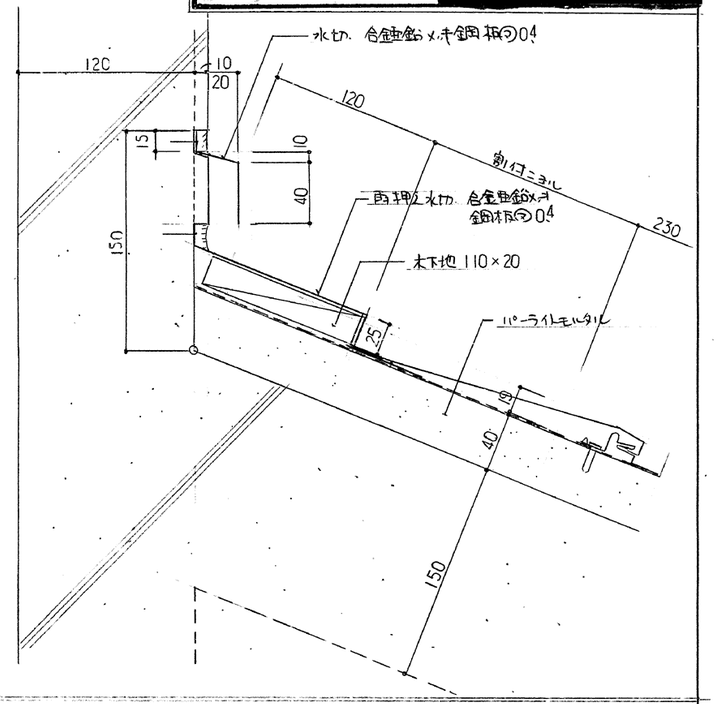

D11 ケラバ詳細図 1/3

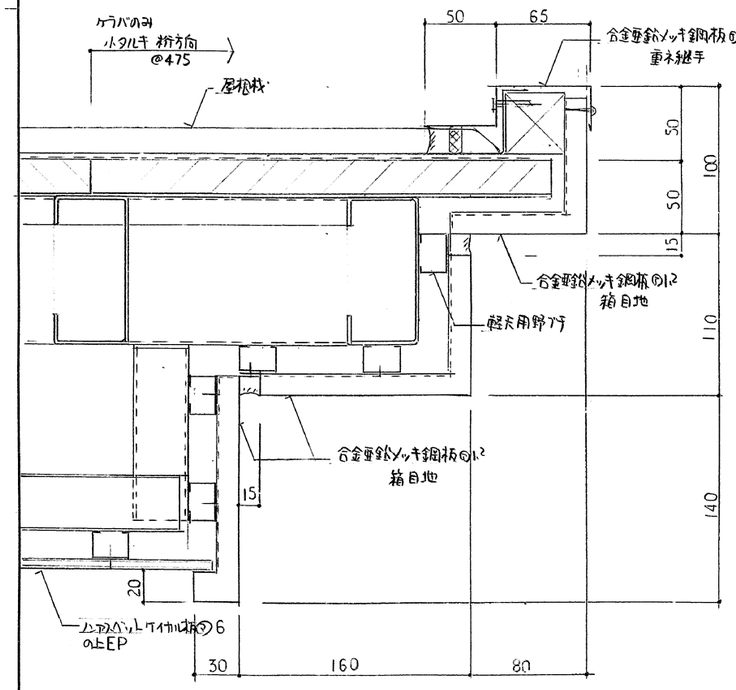

D12 棟詳細図 ④による変更 1/5

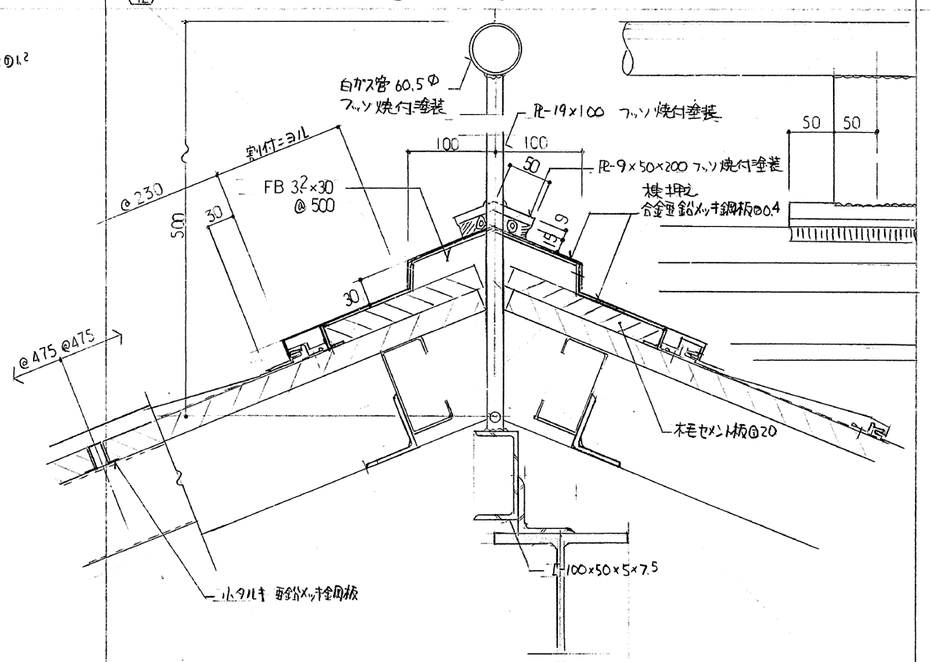

D13 谷詳細図 1/5

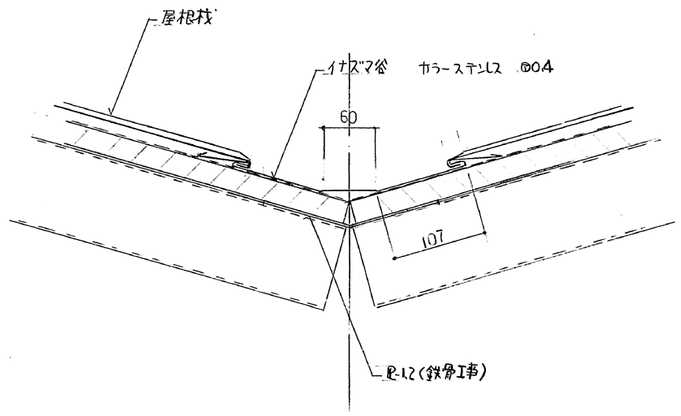

設計変更 No. 6 7枚ノ内 平成 2年 4月 課長 係長 係員

工事名	京都市北部公園管理事務所新築工事 ただし建築主体、その他工事	設計年月日	1・8・
図名	部分詳細図（6）	縮尺	四示
		図番	A 36

変更記事 ②

京都市 住宅局営繕部営繕課	年　月　日 [redacted]

設計変更 No. 7　7枚ノ内	平成 2 年 2 月 [redacted]

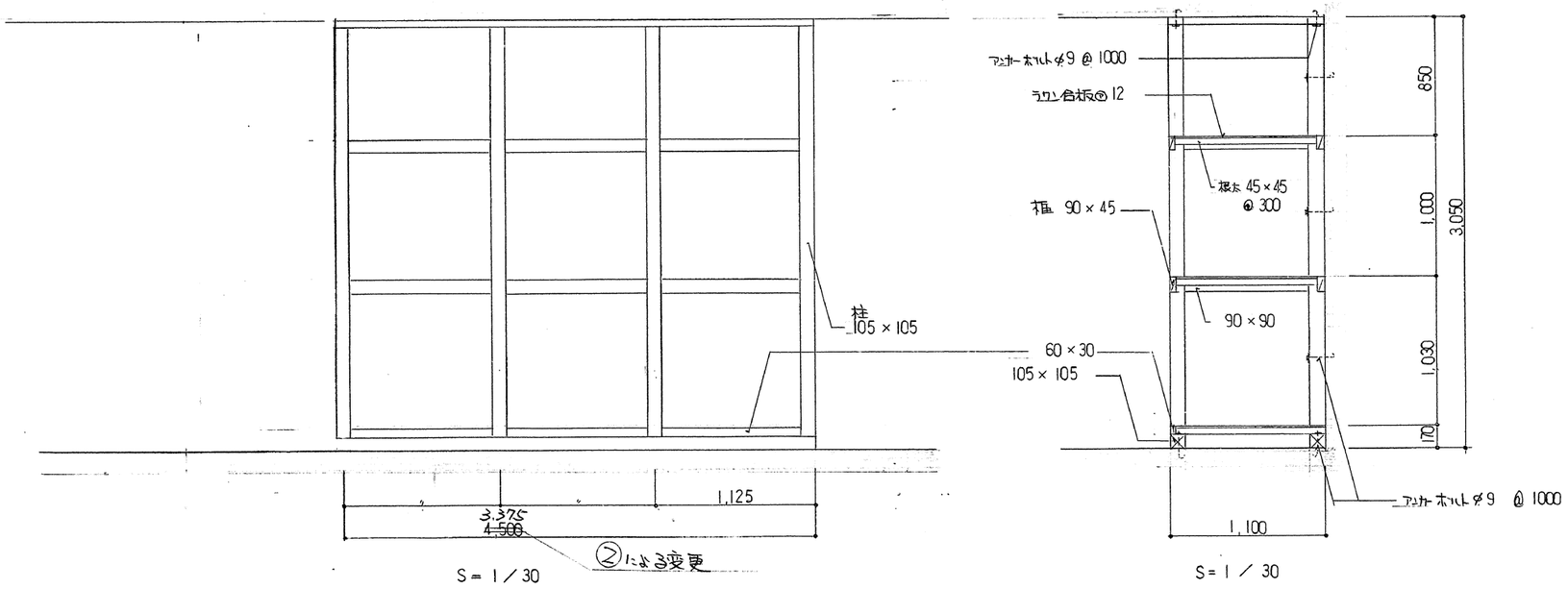

E 3	材料相	柱, 大引, 根太, 桁, ---- 桧　　, 棚板, ラワン合板 ⊖ 12
	作業室	
14箇所		

工事名	京都市北部公園管理事務所新築工事　ただし建築主体, その他工事	設計年月日	1・8・
図名	雑詳細図 下　材料相	縮尺	四示
		図番	A 37

080

京都市
住宅局営繕部営繕課

年　月　日

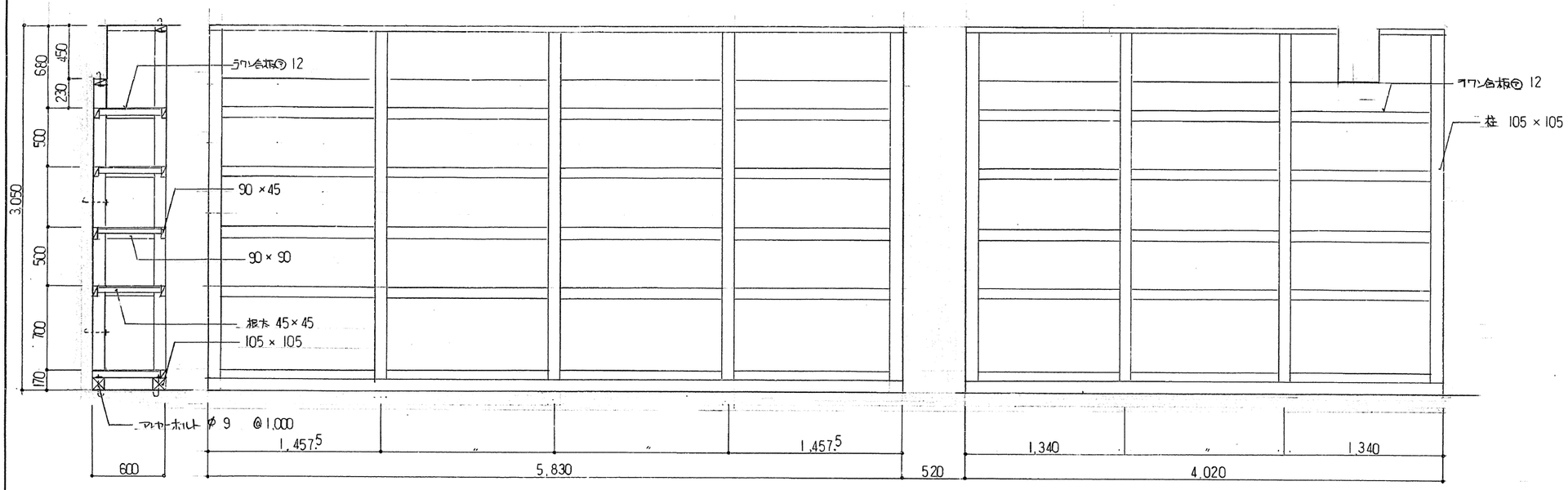

S = 1／30　　S = 1／30

E 4	工具棚	柱、梅、根太、大引、…桧　　棚板：ラワン合板 ⓣ 12
	作業室	
1ヶ処		

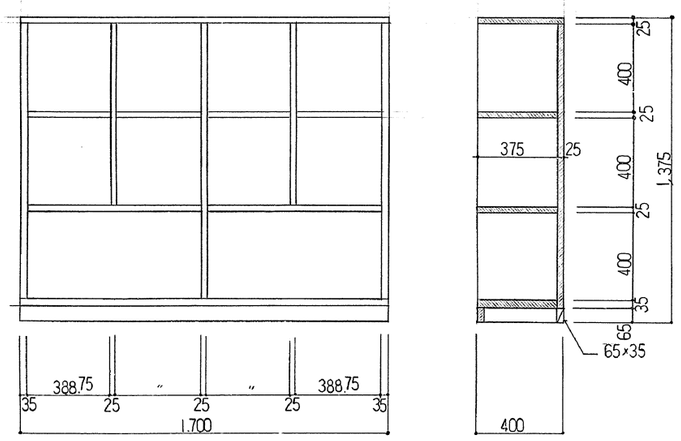

S = 1/20

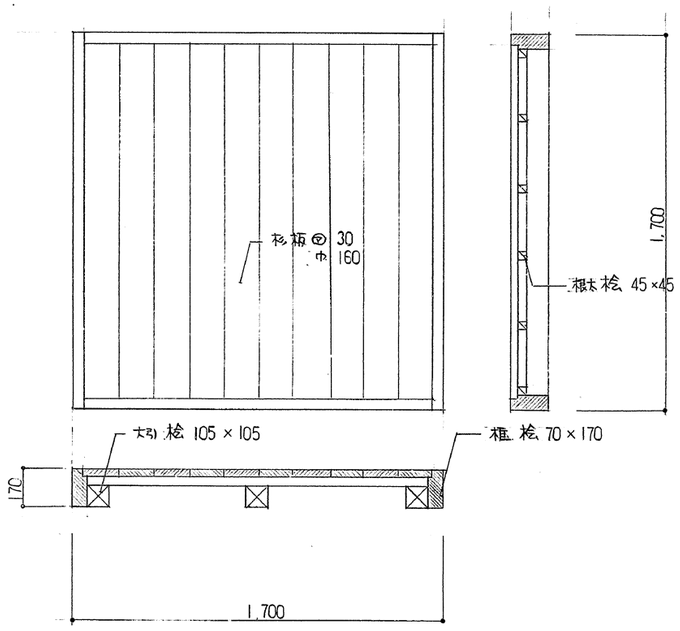

S = 1／20

E 5	脱衣箱	米栂 OP塗
	脱衣室	
1ヶ処		

E 6	作業床	大引、根太、梅、…桧、　板…杉
	作業室	
9ヶ処		

工事名	京都市北部公園管理事務所新築工事　ただし建築主体、その他工事	設計年月日	1・8・
図名	雑詳細図　工具棚，脱衣箱，作業床	縮尺	四示
		図番	A 38

京都市
住宅局営繕部営繕課

年　月　日

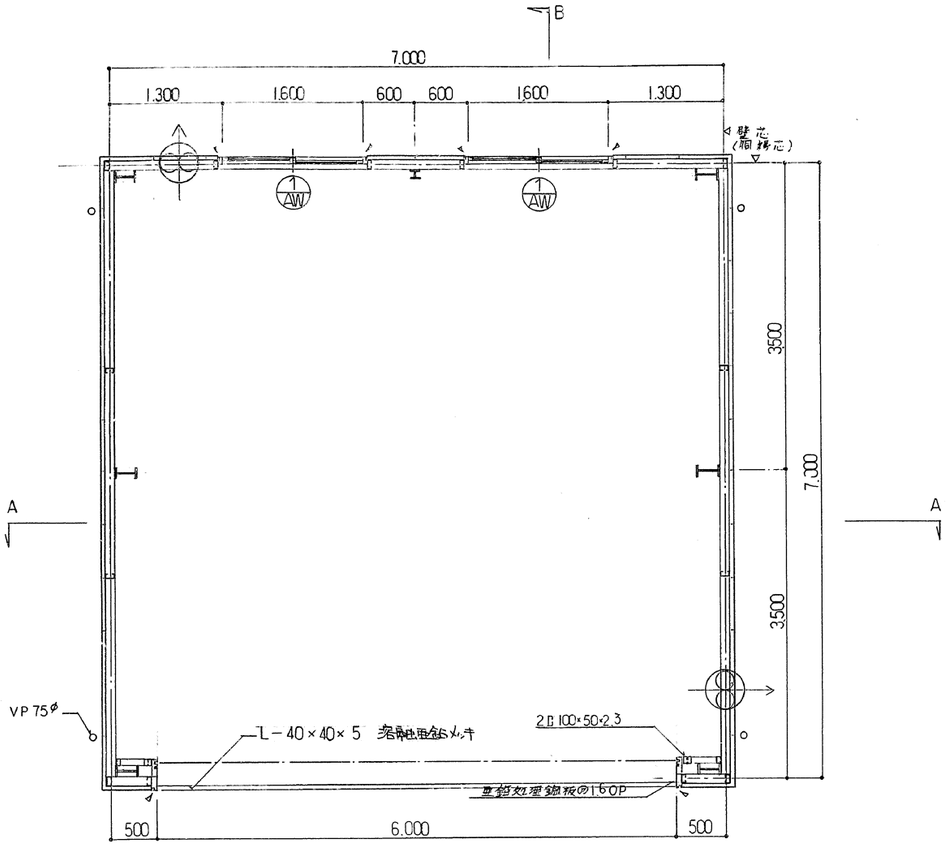

平面詳細図 1/50

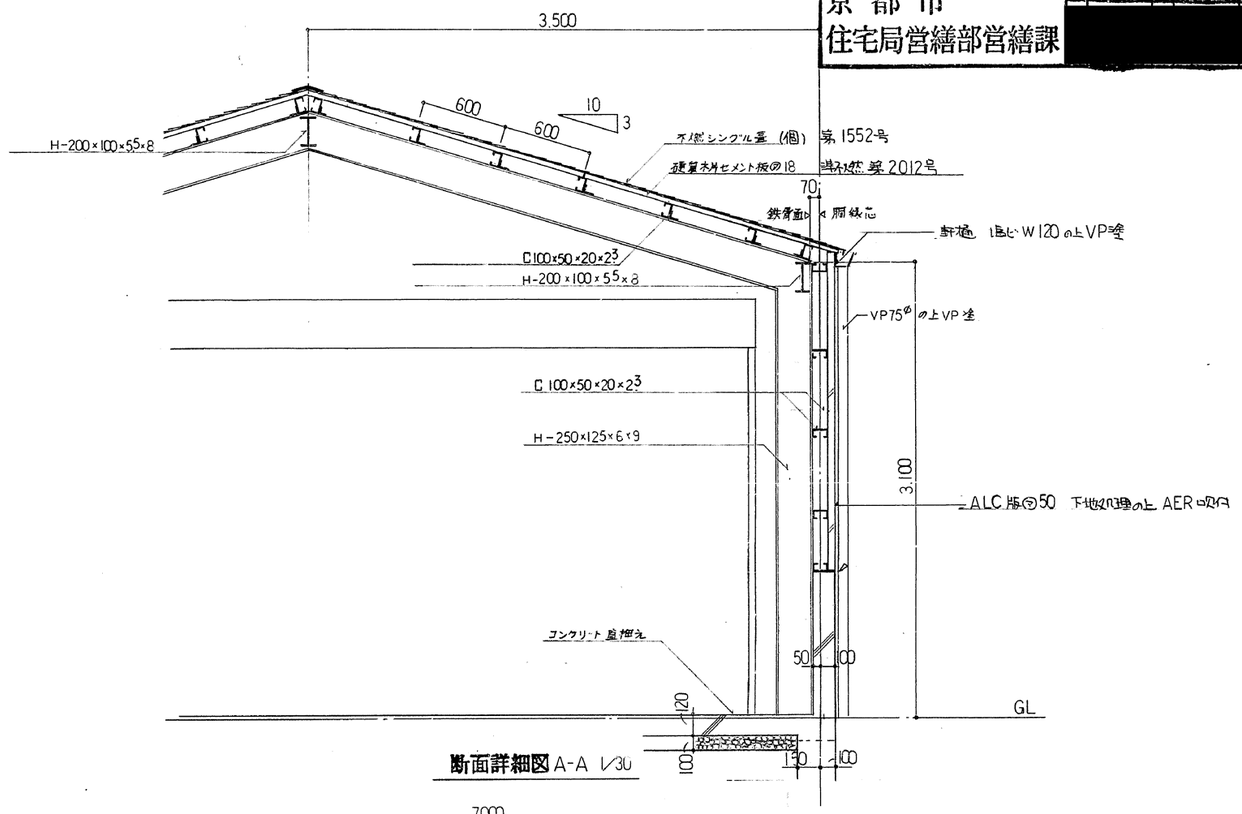

断面詳細図 A-A 1/30

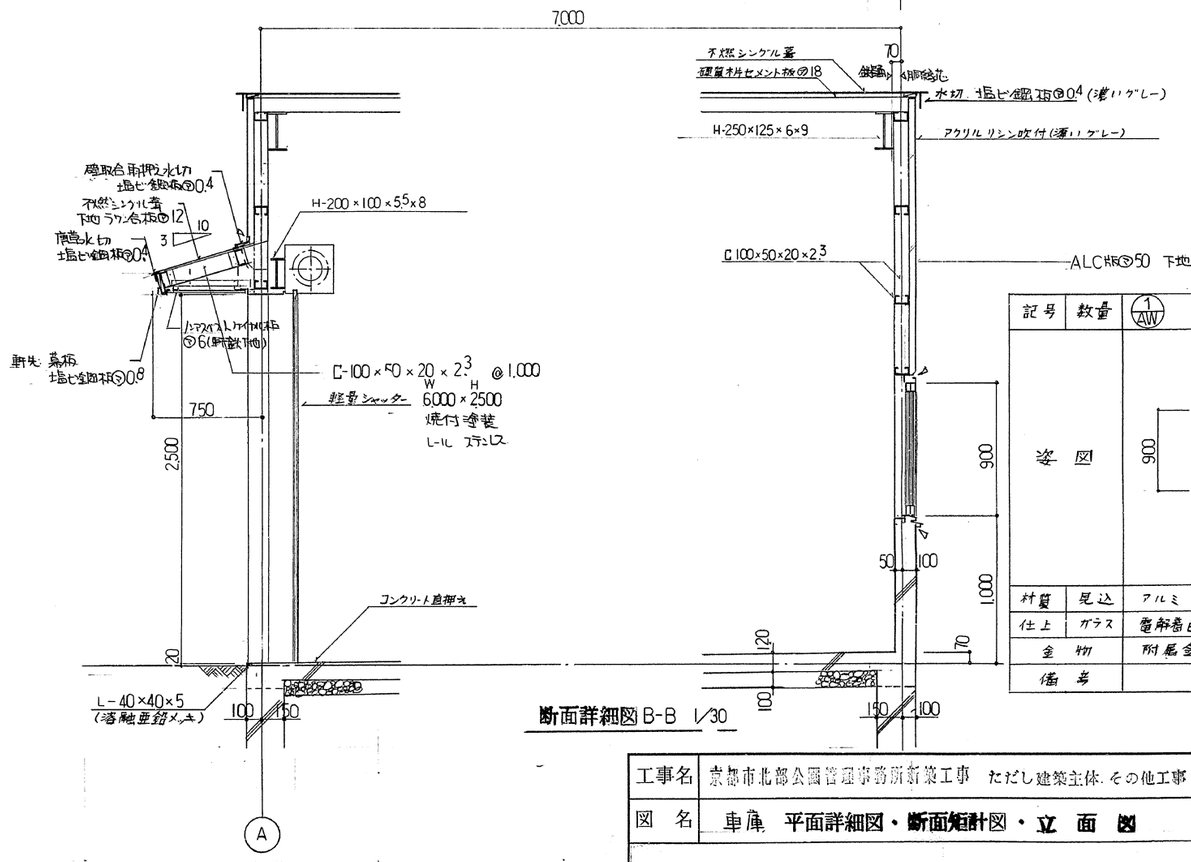

断面詳細図 B-B 1/30

記号	数量	1/AW	2
姿図		S=1/50	
材質	見込	アルミ	70
仕上	ガラス	電解着色ブロンズ	型板ガラス㊦5
金物		附属金物一式	
備考			

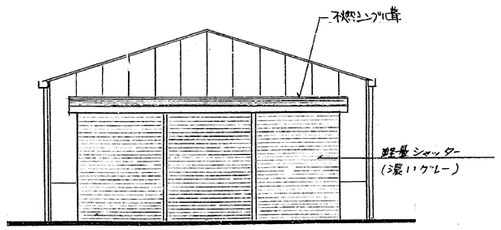

南側立面図 1/100

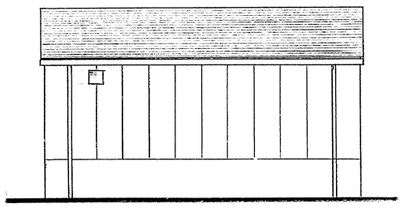

東側立面図 1/100

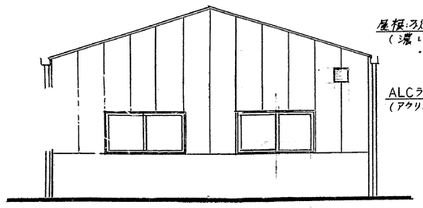

北側立面図 1/100

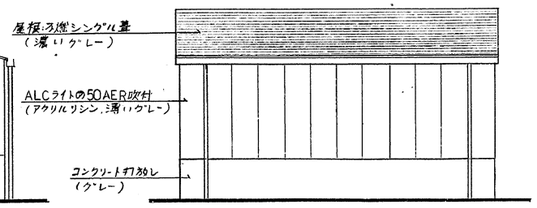

西側立面図 1/100

工事名	京都市北部公園管理事務所新築工事　ただし建築主体、その他工事	設計年月日	1・8・
図名	車庫　平面詳細図・断面矩計図・立面図	縮尺	図示
		図番	A 39

083

京都市 住宅局営繕部営繕課	年　月　日 [redacted]

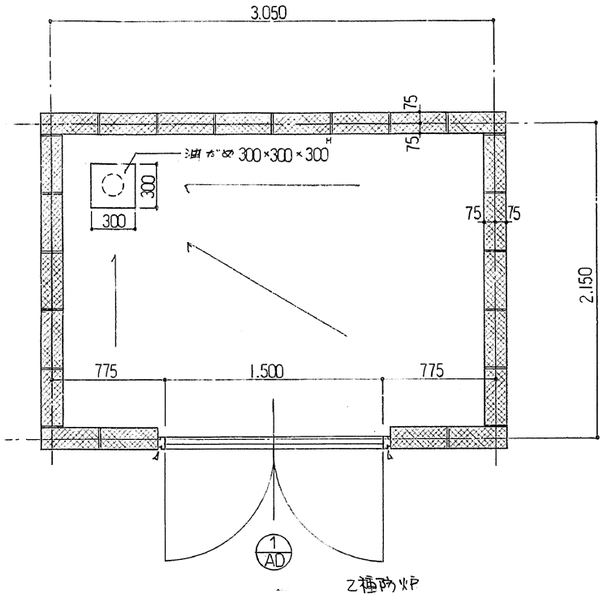

平面詳細図 1/30

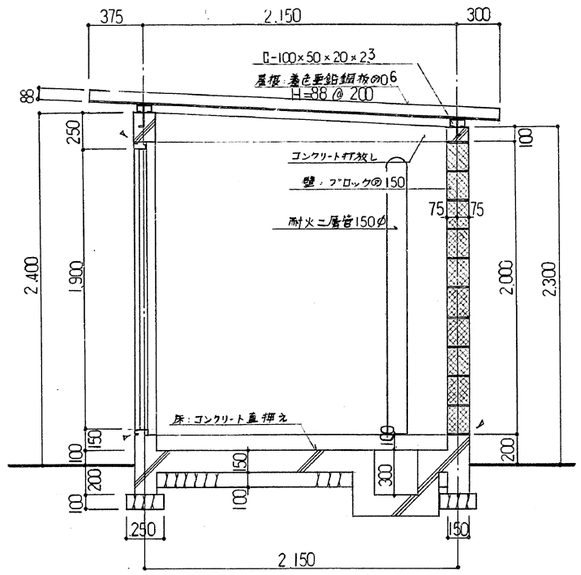

断面詳細図 1/30

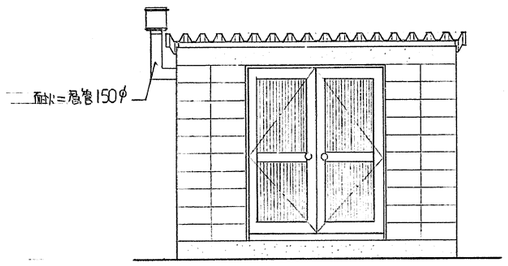

西側立面図 1/50

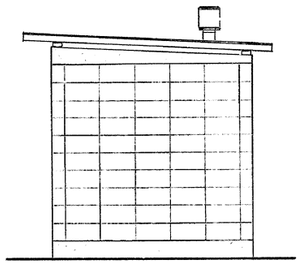

南側立面図 1/50

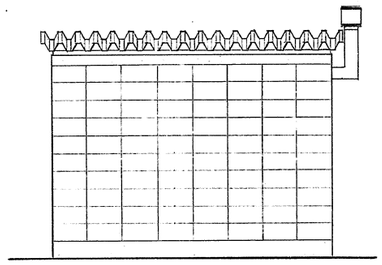

東側立面図 1/50

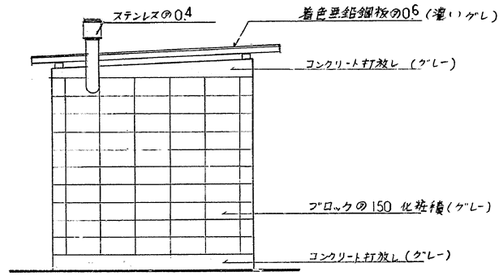

北側立面図 1/50

建具表

記号	数量		
		1/AD 外面開き戸	1
姿図		乙種防火戸 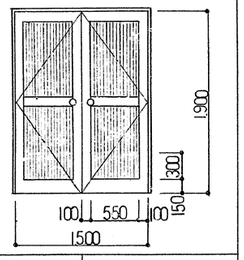	
材質	見込	アルミ	70
仕上	金物	電解着色	握玉，シリンダー錠
備考		トラフェン，防風金物一式	

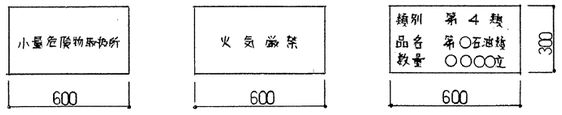

（白底黒文字）ホーロー引き鉄板　（赤底白文字）ホーロー引き鉄板　（白底黒文字）ホーロー引き鉄板

標識 1/20

工事名	京都市北部公園管理事務所新築工事　ただし建築主体、その他工事	設計年月日	1・8・
図名	危険物庫　平面詳細図・断面矩計図・立面図	縮尺	1/30　1/50
		図番	A 40

083

京都市
住宅局営繕部営繕課

年　月　日

別途工事

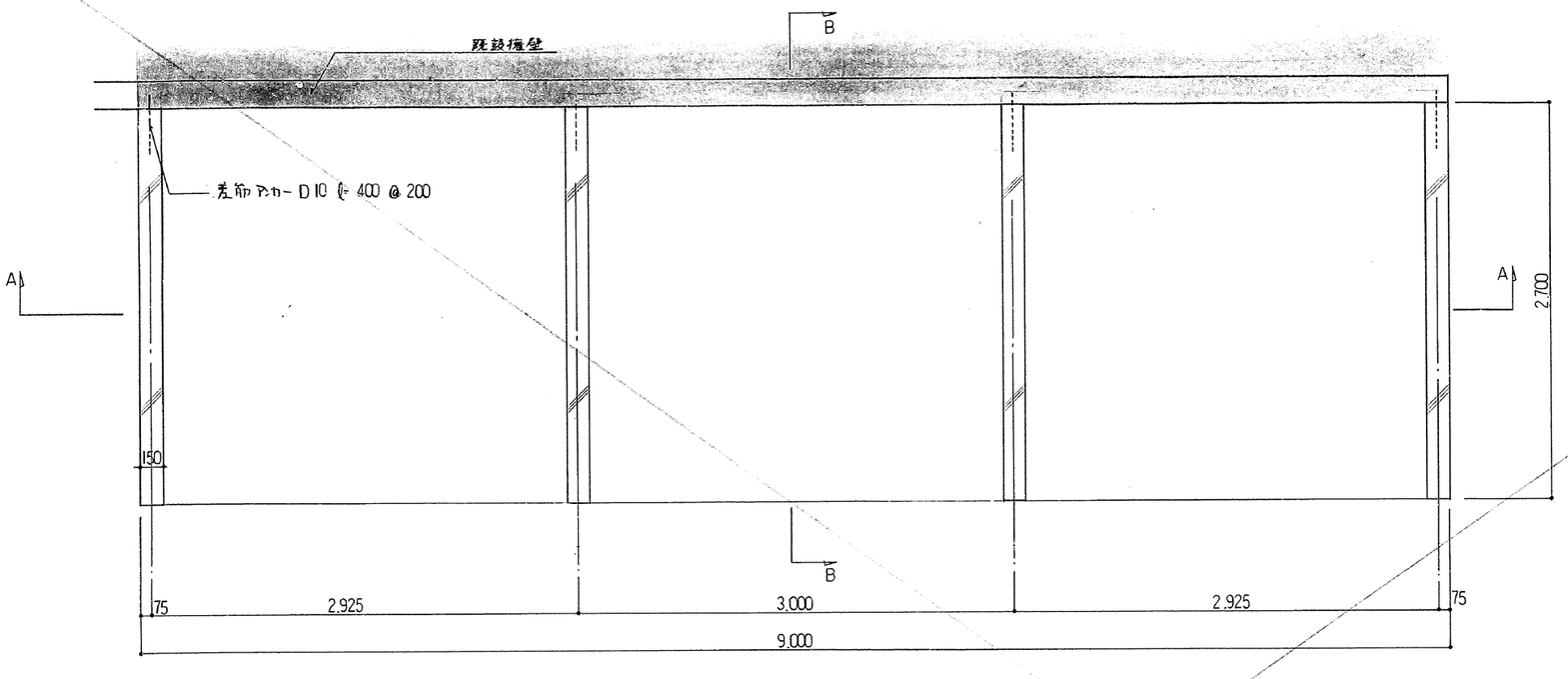

平面詳細図　1/30

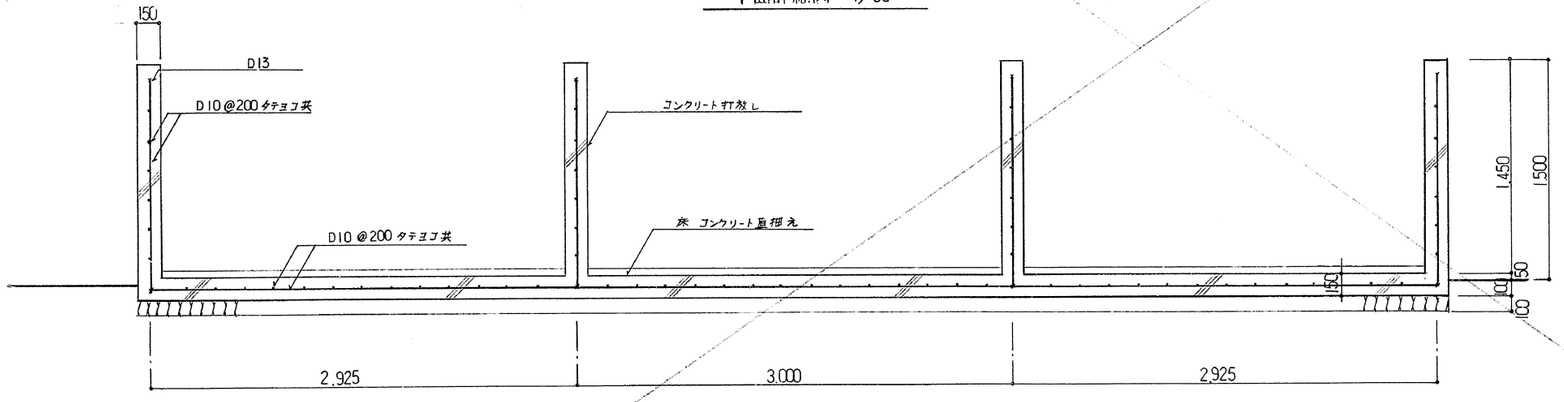

断面詳細図 A-A　1/30

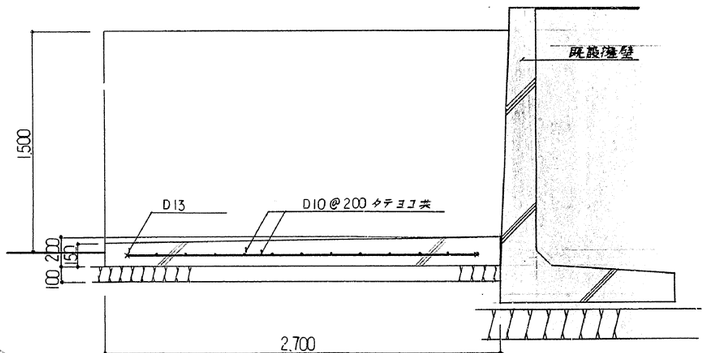

断面詳細図 B-B　1/30

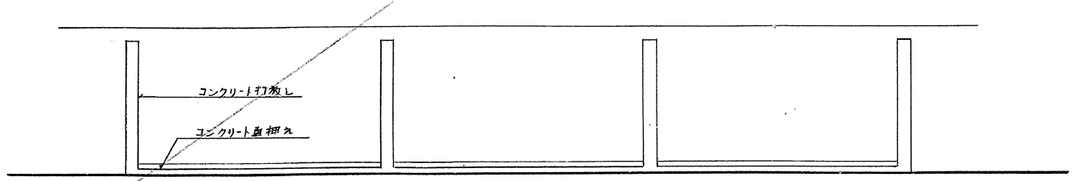

立面図　1/50

工事名	京都市北部公園管理事務所新築工事　ただし建築主体、その他工事	設計年月日	1・8・
図名	材料置場 詳細図	縮尺	四示
		図番	A 41

京都市 住宅局営繕部営繕課	年　月　日
	[redacted]

内扉、連絡橋、詳細図　配置図　1／100

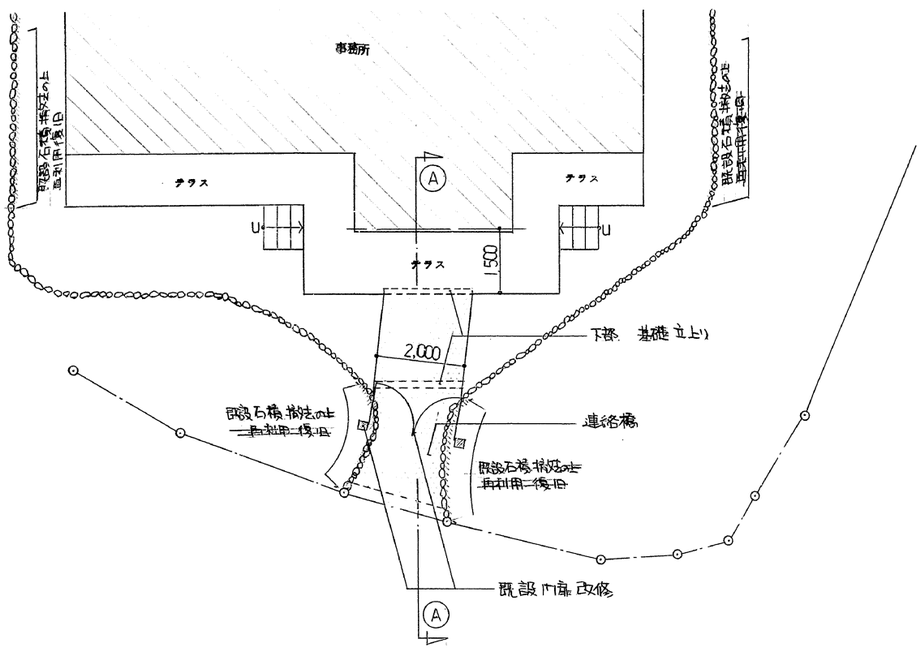

Ⓐ－Ⓐ　断面詳細図　1／30

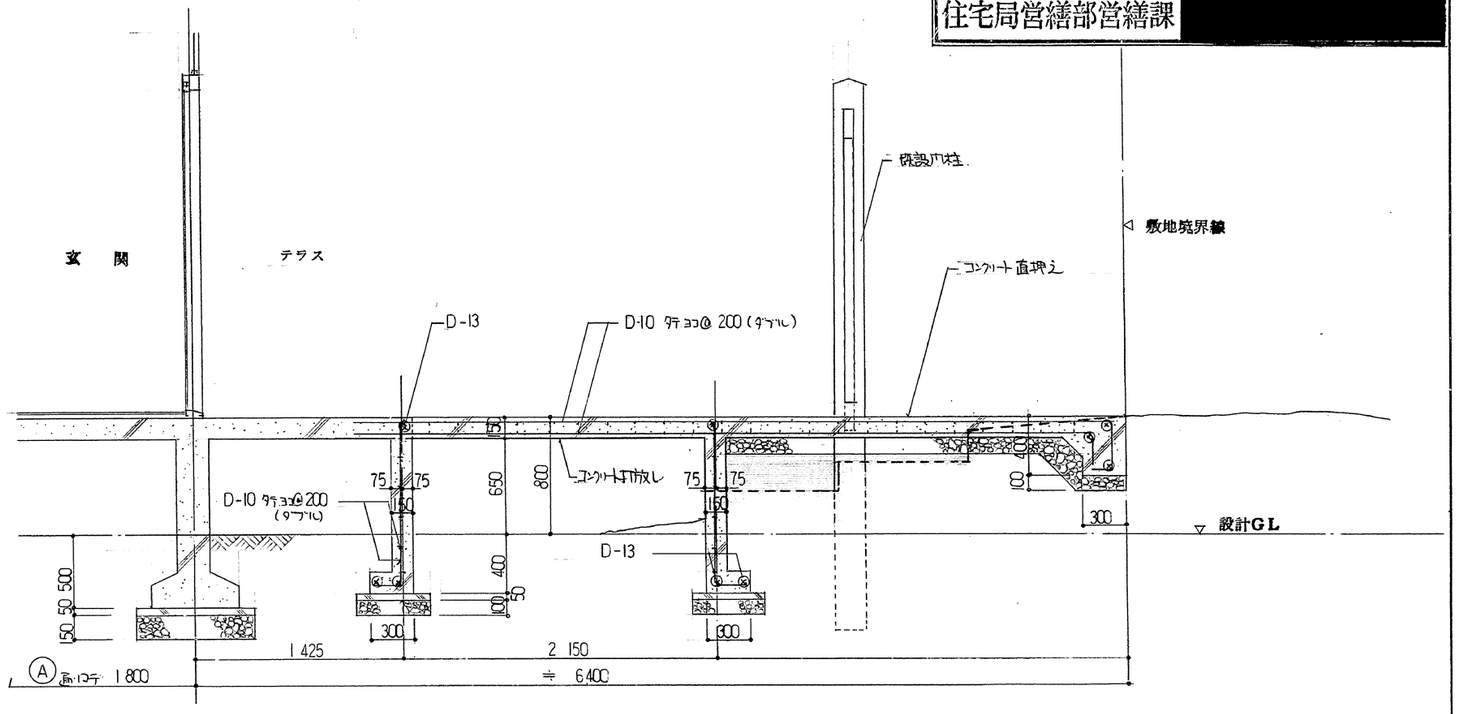

内扉、改修、詳細図　1／30

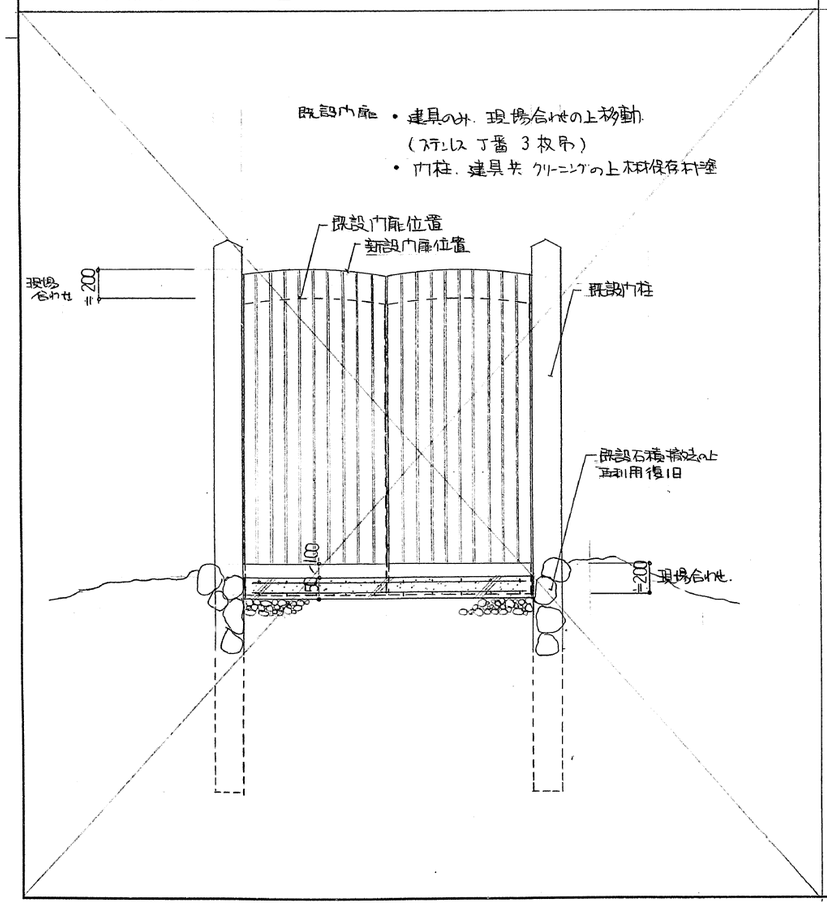

工事名	京都市北部公園管理事務所新築工事　ただし建築主体、その他工事	設計年月日	1・3・
図名	外構詳細図（2）	縮尺	四示
		図番	A 43

086

京都市
住宅局営繕部営繕課

年　月　日

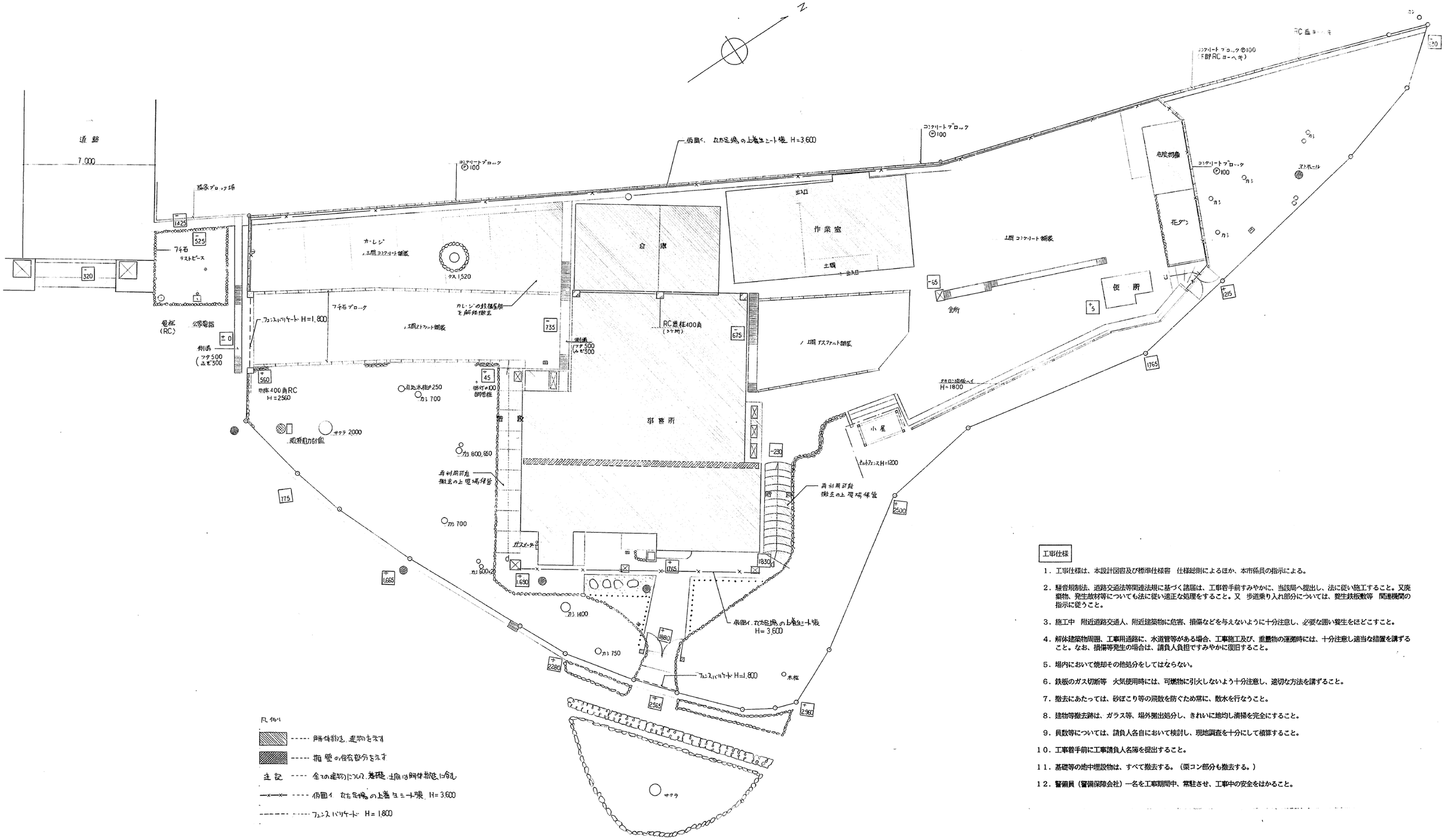

凡例

- ----- 解体撤去、建物を示す
- ----- 擁壁の保存部分を示す
- 注記 ---- 全ての建物について、基礎、土間は解体撤去に含む
- —×—×— ---- 仮囲い　立たて場の上部ネット張　H=3,600
- ------ ----- フェンスバリケード　H=1,800

工事仕様

1. 工事仕様は、本設計図書及び標準仕様書　仕様総則によるほか、本市係員の指示による。
2. 騒音規制法、道路交通法等関連法規に基づく諸届は、工事着手前すみやかに、当該局へ提出し、法に従い施工すること。又廃棄物、発生故材等についても法に従い適正な処理をすること。又　歩道乗り入れ部分については、発生鉄板敷等　関連機関の指示に従うこと。
3. 施工中　附近道路交通人、附近建築物に危害、損傷などを与えないように十分注意し、必要な囲い養生をほどこすこと。
4. 解体建築物周囲、工事用通路に、水道管等がある場合、工事施工及び、重量物の運搬時には、十分注意し適当な措置を講ずること。なお、損傷等発生の場合は、請負人負担ですみやかに復旧すること。
5. 場内において焼却その他処分をしてはならない。
6. 鉄板のガス切断等　火気使用時には、可燃物に引火しないよう十分注意し、適切な方法を講ずること。
7. 撤去にあたっては、砂ぼこり等の飛散を防ぐため常に、散水を行なうこと。
8. 建物等撤去跡は、ガラス等、場外搬出処分し、きれいに地均し清掃を完全にすること。
9. 員数等については、請負人各自において検討し、現地調査を十分にして積算すること。
10. 工事着手前に工事請負人名簿を提出すること。
11. 基礎等の地中埋設物は、すべて撤去する。（渠コン部分も撤去する。）
12. 警備員（警備保障会社）一名を工事期間中、常駐させ、工事中の安全をはかること。

工事名	京都市北部公園管理事務所新築工事 ただし建築主体、その他工事	設計年月日	1・8
図名	現況図　解体撤去図(1)	縮尺	1/100
		図番	

京都市
住宅局営繕部営繕課

年	月	日
[redacted]		

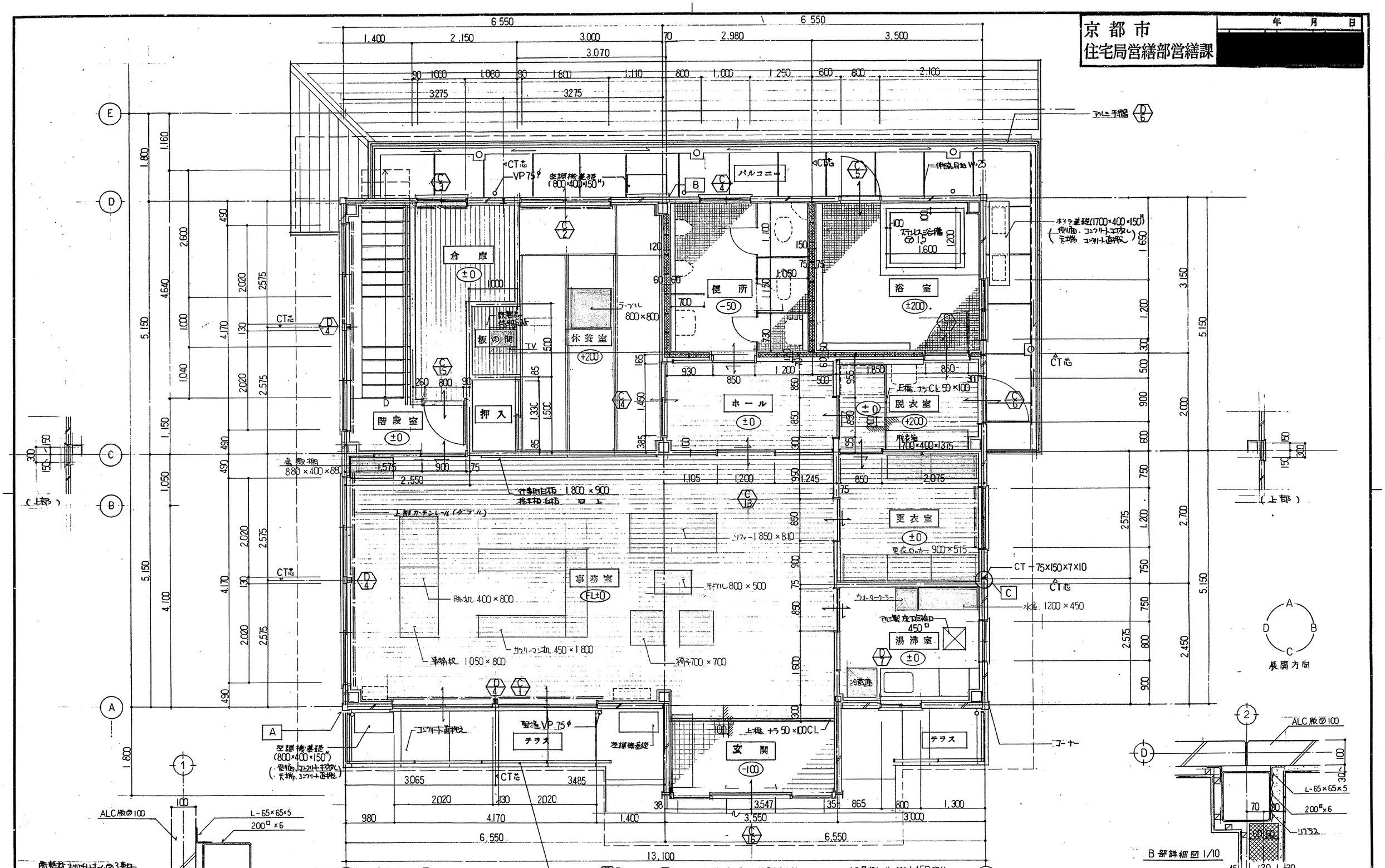

工事名	京都市北部公園管理事務所新築工事ただし建築主体、その他工事	設計年月日	
図名	1F 備品計画図	縮尺	1/50
		図番	A 20

090