Ro-1,2 ロッカー　S=1/100　　S=1/40

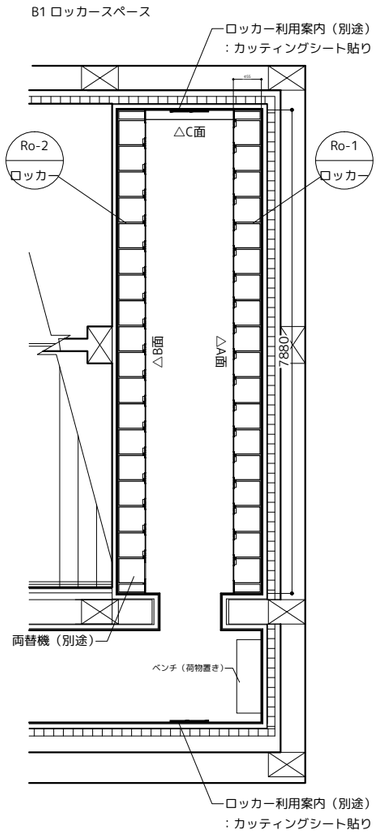

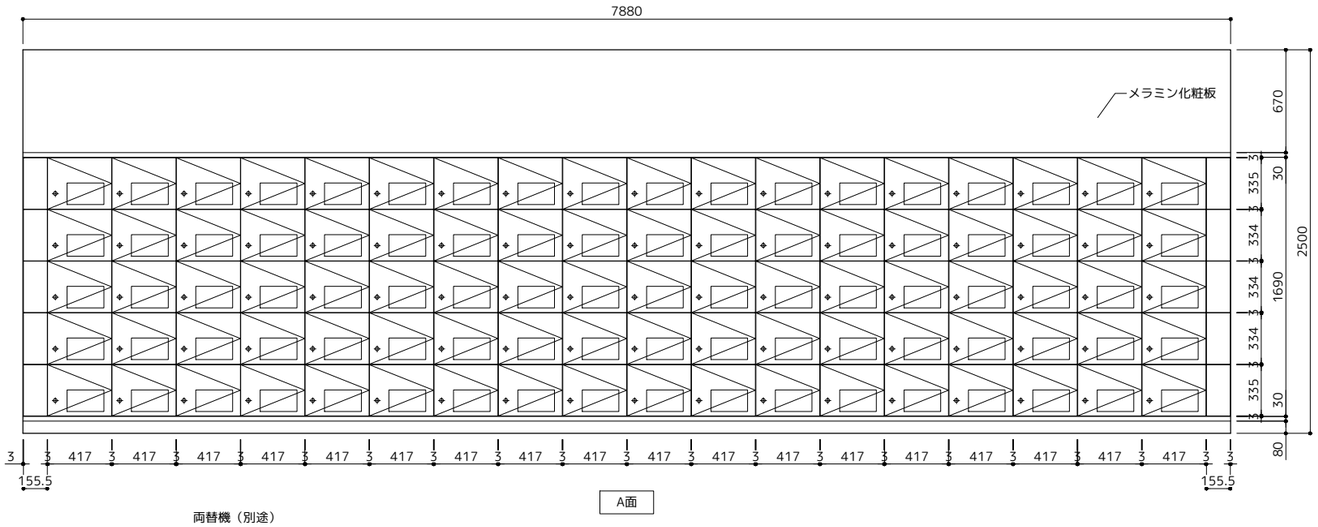

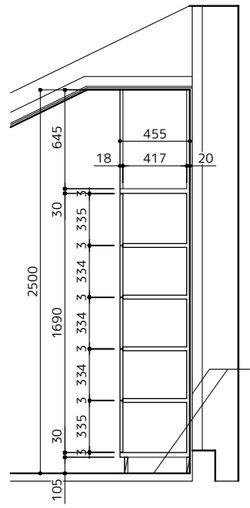

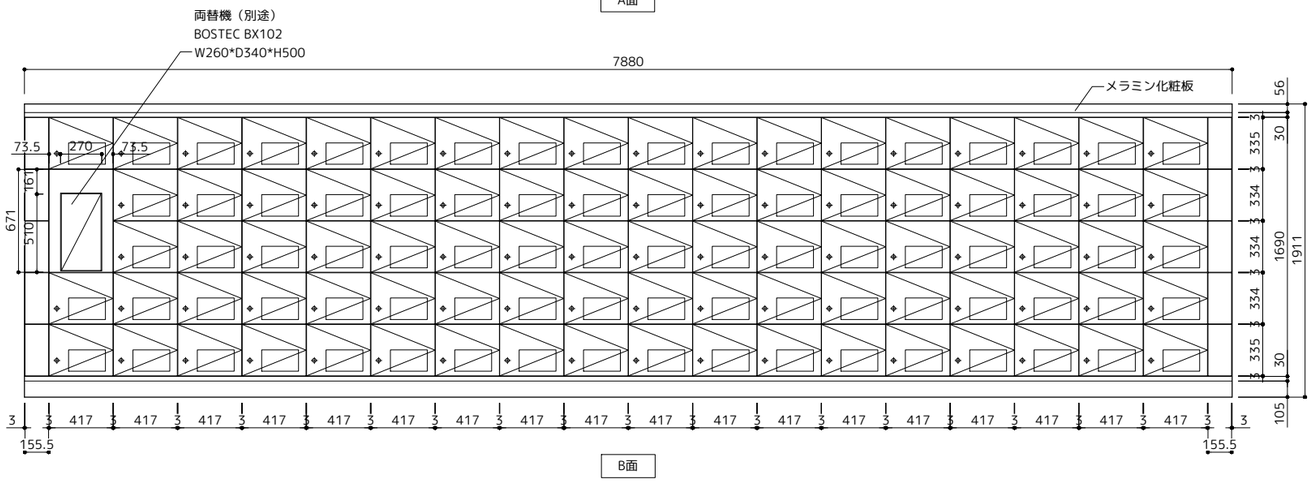

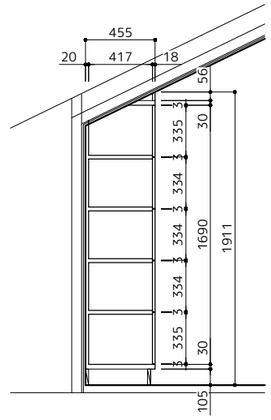

S=1/10

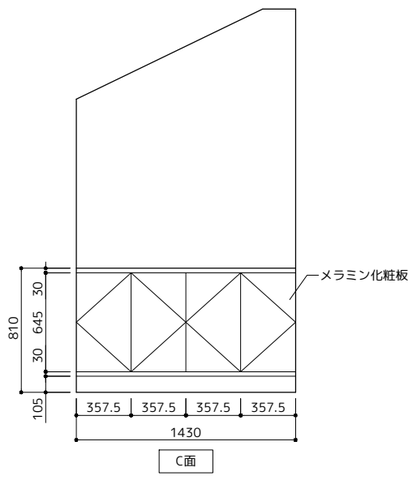

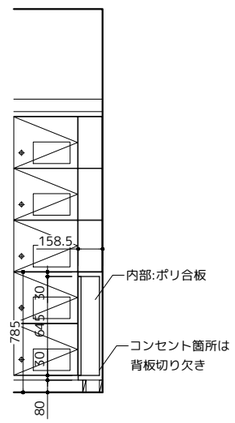

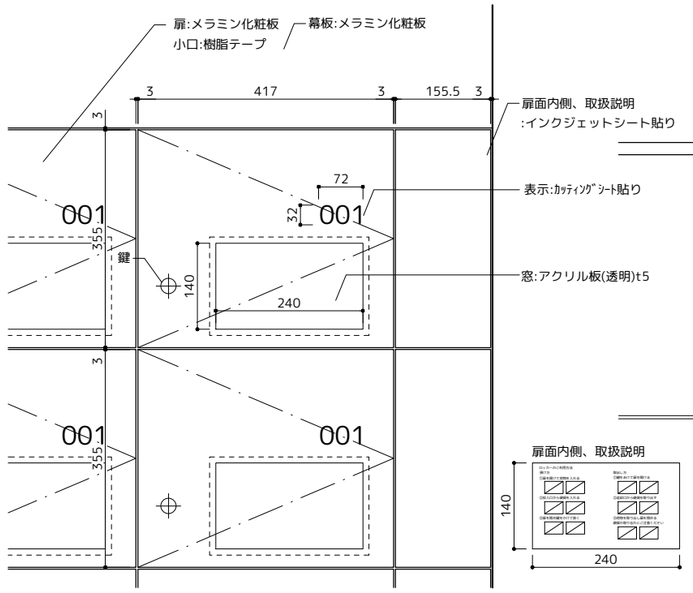

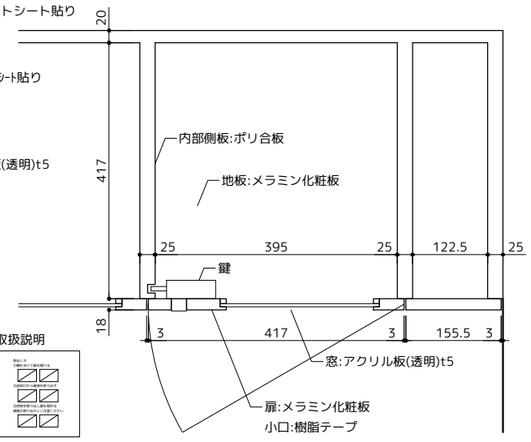

京都市美術館におけるサイン設計等業務

A.（株）青木淳建築計画事務所 C.（株）市浦都夫建築事務所

S=各図(A3)

ロッカー＿B1F西地下エントランス

Ro-1,2

Ro-3 ロッカー　S=1/100

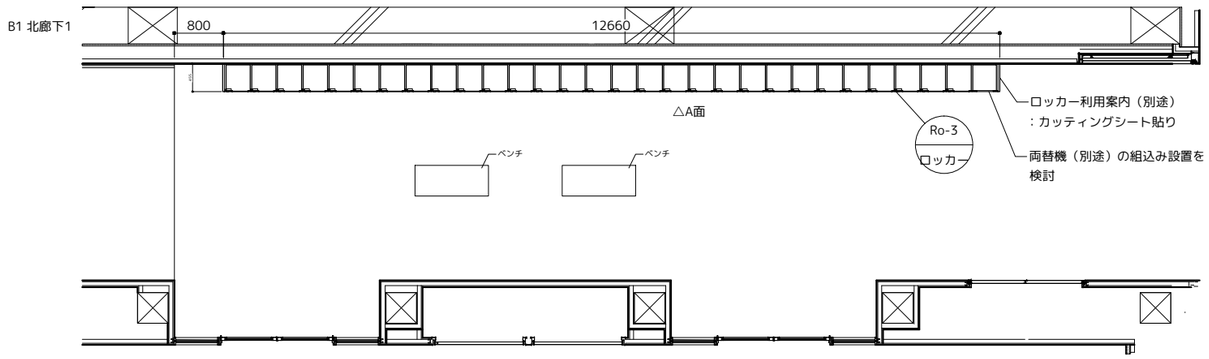

S=1/40

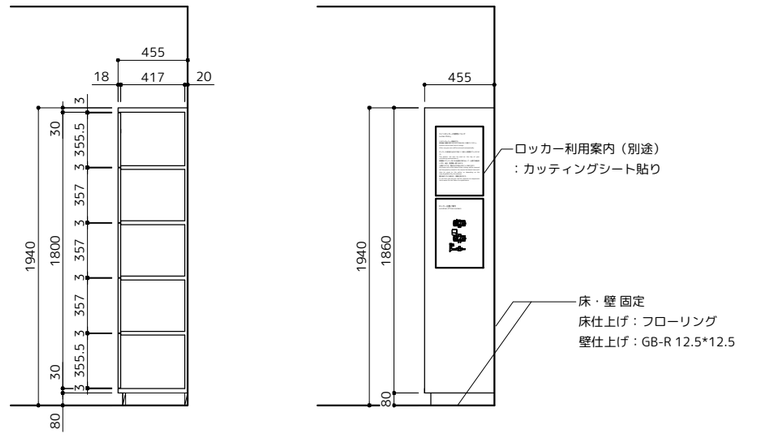

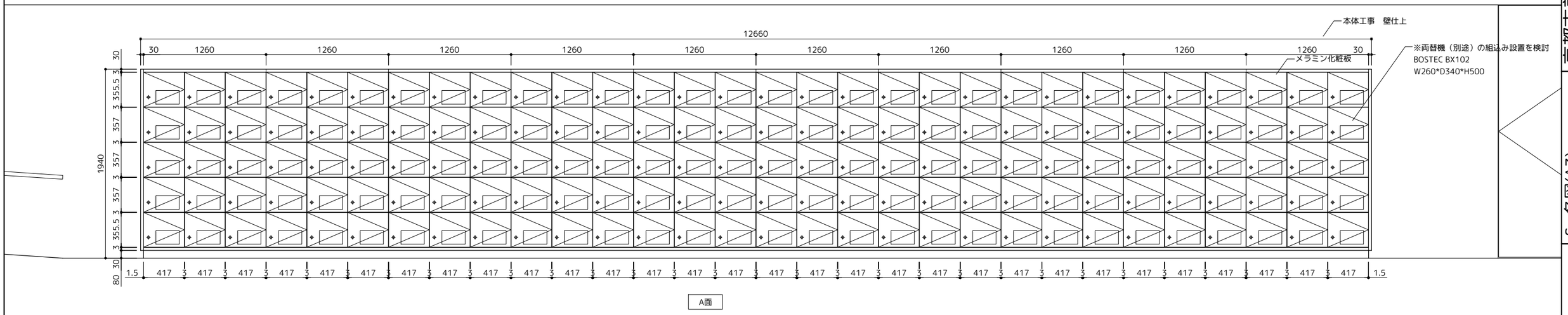

S=1/10

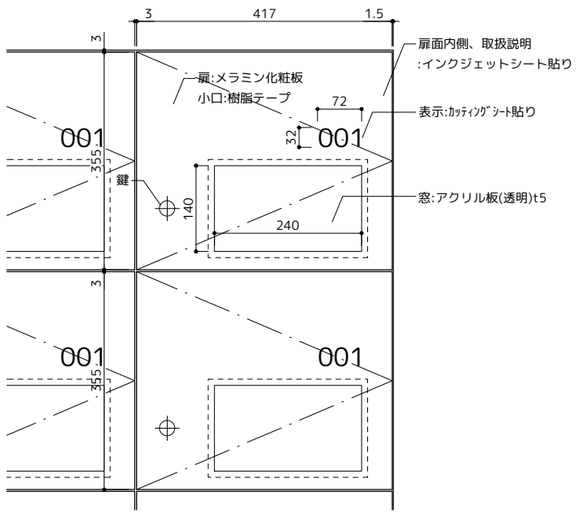

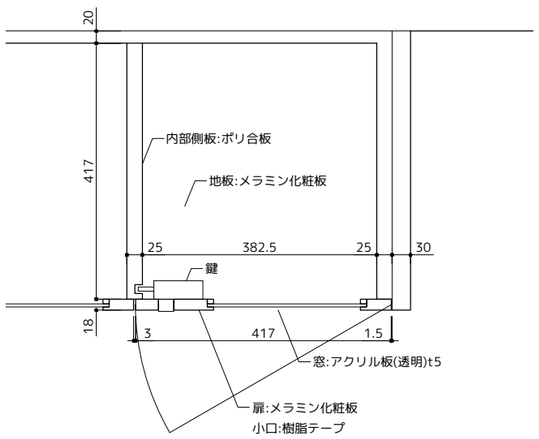

京都市美術館におけるサイン設計等業務

A.（株）青木淳建築計画事務所 A.（株）市浦都夫建築事務所

S=各図(A3)

ロッカー_B1F北廊下

Ro-3

Ro-4 ロッカー　S=1/60

1F 東玄関

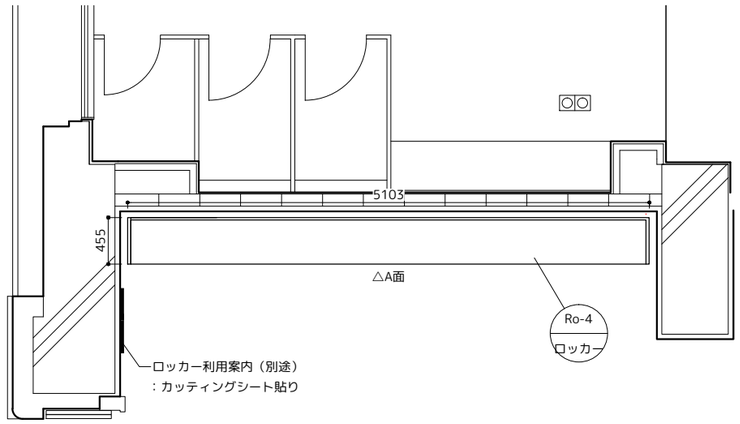

S=1/40

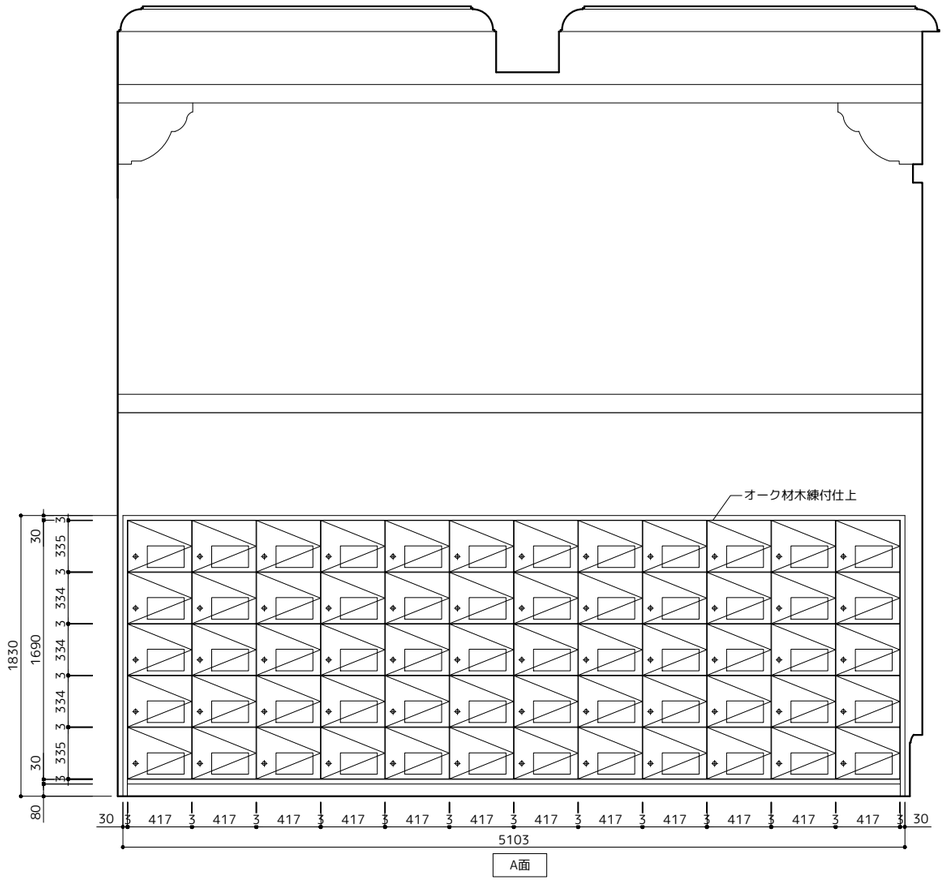

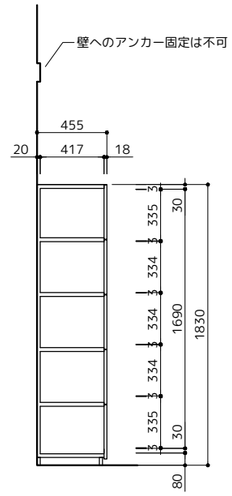

S=1/10

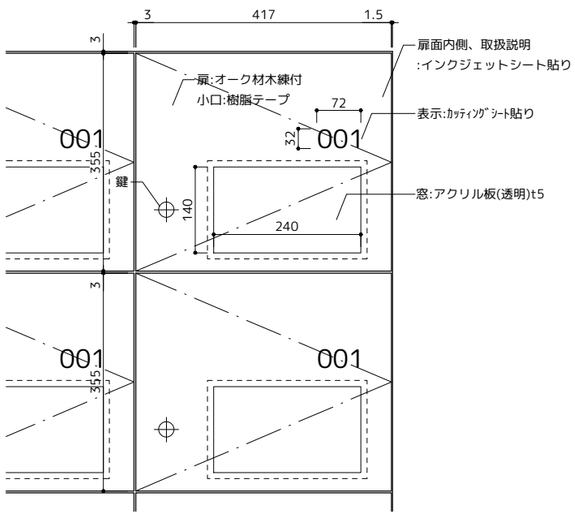

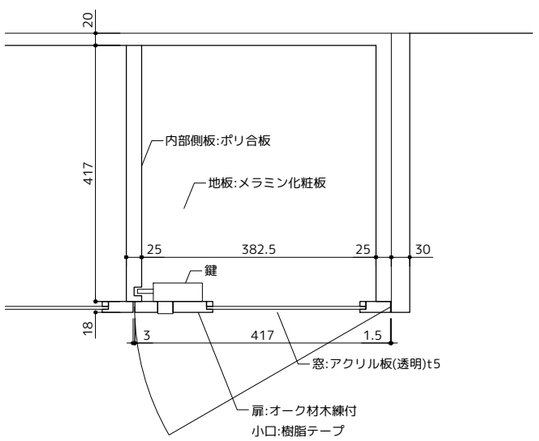

京都市美術館におけるサイン設計等業務

A.（株）青木淳建築計画事務所 A.（株）西澤徹夫建築事務所

S=各図(A3)

ロッカー＿1F東玄関

Ro-4

Ro-5 ロッカー　S=1/60

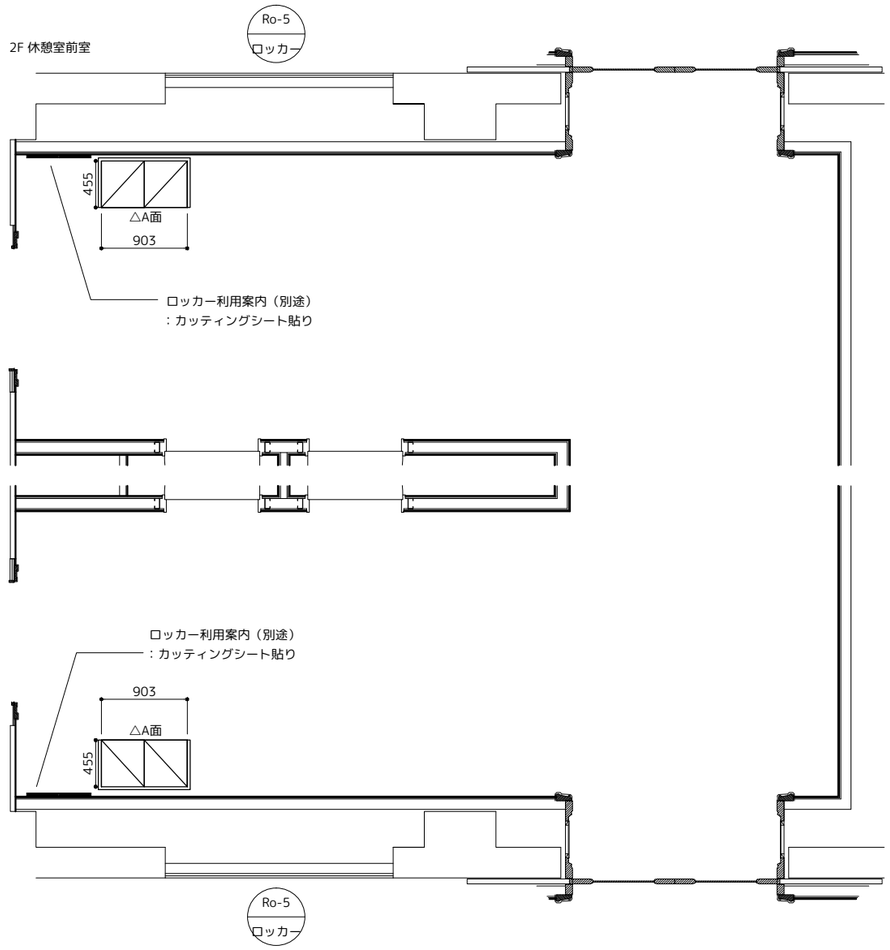

S=1/10

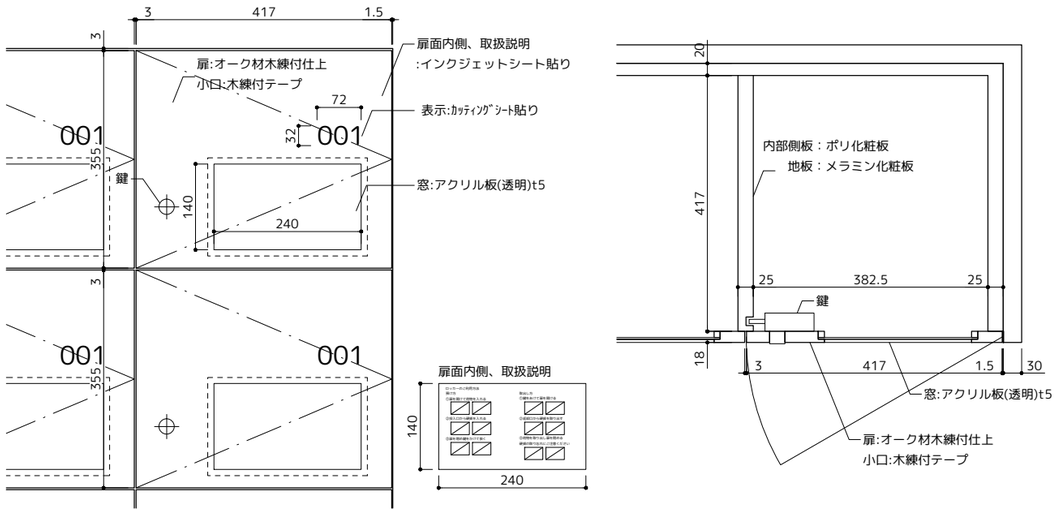

S=1/40

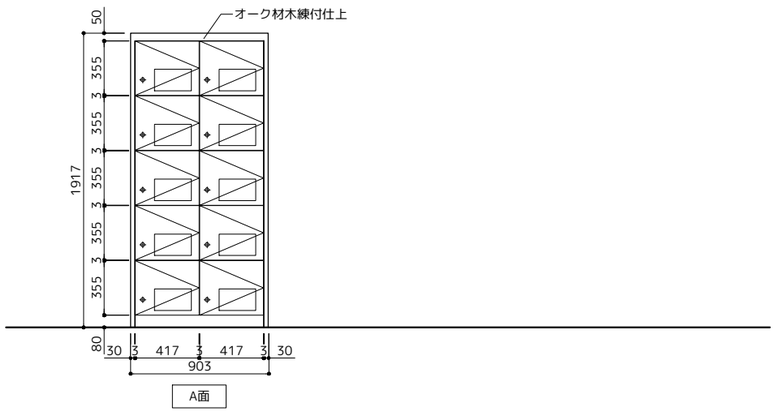

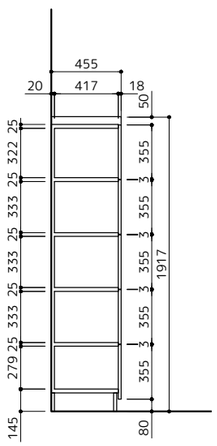

京都市美術館におけるサイン設計等業務

A.（株）青木淑彦建築計画事務所 C.（株）市浦都平建築事務所

S=各図(A3)

ロッカー_2F東休憩室前室

Ro-5